Pompa di calore aria-acqua Oertli ECO LC9-16

Pompe di calore aria-acqua per installazione interna, ad alte prestazioni, tecnologia Inverter, per riscaldamento e raffreddamento, potenza calorifica 10.7 kW (A-7/W35)

Pompa di calore reversibile da installare all'interno, con tecnologia Inverter e regolazione OEM WPM integrata. Basso livello acustico grazie al ventilatore radiale EC-3D a rotazione lenta. Elevata sicurezza operativa grazie al monitoraggio tramite sensori del circuito frigorifero con sbrinamento secondo la necessità; calorimetro integrato (visualizzazione sul gestore delle quantità di calore calcolate per il riscaldamento e la produzione di acqua calda sanitaria). La guida dell'aria integrata con bypass a 90° consente di installare la pompa di calore contro una parete o in un angolo con i canali dell'aria sul lato dello scarico. Flessibilità di installazione grazie alla presa d'aria nella parte posteriore e all'uscita dell'aria a destra, a sinistra o in alto, nonché alla possibilità di montare i collegamenti idraulici da destra a sinistra.L'apparecchio può essere diviso, l'installazione è molto semplice, soprattutto in presenza di ostacoli, ingressi stretti o scale.
Un kit di montaggio murale (accessorio speciale MS PGD) consente di utilizzare l'unità di comando tattile come telecomando cablato.

I principali vantaggi

- Funzionamento silenzioso grazie all'installazione all'interno dell'edificio
- Installazione semplice grazie alla divisibilità dell'apparecchio
- Progettato per tutte le configurazioni grazie alle varie possibilità di connessione
- Idoneo ai sussidi grazie agli alti valori della COP
- Temperatura di mandata massima di 56 ° C a A -10



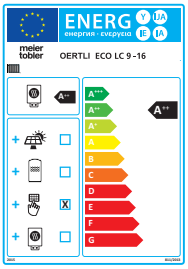





Sistema pompe di calore modulari







Smart Guard



Smart Grid ready

Dati tecnici

Oertli ECO LC 9-16

Dati tecnici secondo EN14511		
Tipo		Oertli ECO LC 9-16
Classe energetica / efficienza t 35 ° C		A+++
Classe energetica / efficienza t 55 ° C		A++
Fonte di calore		Aria
Posizione		Interno
Numero del compressori		Inverter
Regolazione		Integrato, schermo tattile
Potenza termica / COP A-7 / W35	kW/COP	10.7 / 3.1
Potenza termica / COP A2 / W35	kW/COP	6.0 / 4.2
Potenza termica / COP A7 / W35	kW/COP	7.1 / 5.1
Potenza frigorifera / EER A35 / W18	kW/EEP	9.8 / 3.6
Colore del mantello		Bianco (similare RAL 9003)
Temperatura di mandata massima	°C	60 (+/-2K)
Soglie di utilizzo della fonte di calore	°C	-20 à +35
Portata acqua di riscaldamento 5K	m^3/h	1.2
Pressione disponibile circolatore di riscaldamento (max.)	kPa	15'600
Portata d'aria m^3/h / differenza di pressione esterna	Pa	3'800 / 25
Livello di potenza acustica secondo EN12102	dB(A)	53
Dimensioni (L x A x P)	mm	960 x 1560 x 780
Peso	kg	275
Collegamento riscaldamento mandata / ritorno		1" m
Refrigerante / capacità	kg	R410A / 4.78
Données électriques		
Tensione di collegamento / fusibili	V,Hz/A	3/PE 400, 50/C13A
Tensione di comando / fusibili	V,Hz/A	1/N/PE 230, 50/C13A
Corrente di avviamento A	A	<3A
Potenza assorbita nominale a A2 / W35	kW	1.43
Corrente assorbita massima	kW	4.9
Corrente nominale a A2 / W35 - cos phi	A	2.3 / 0.99
Protezione	IP	21

meier tobler

Dati tecnici

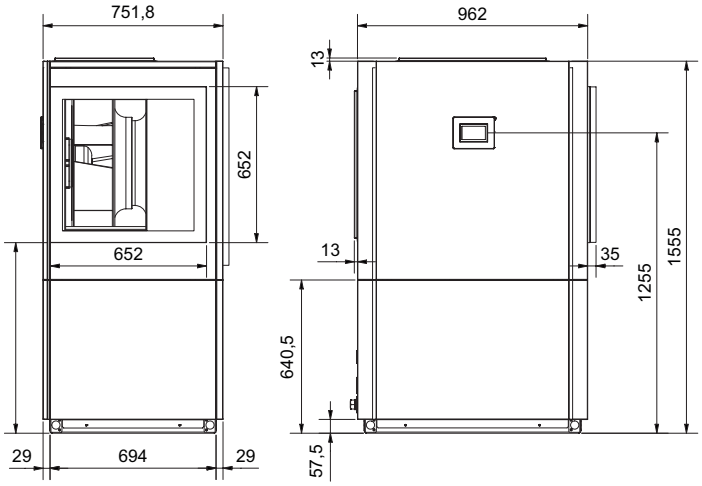

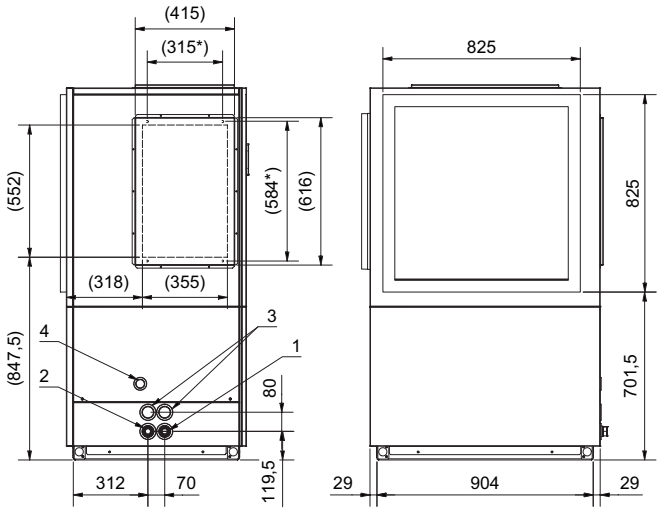

1 Inizio riscaldamento
Uscita PAC, G1
2 Ritorno del riscaldamento
Ingresso PAC, G1
3 Passaggio per linee elettriche
4 Passaggio della condensa

