MITSUBISHI ELECTRIC
Changes for the Better

Living Environment Systems

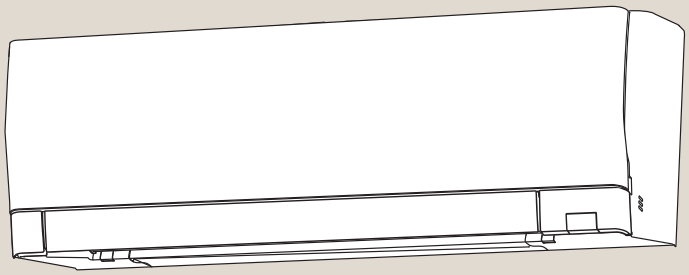

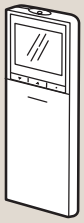

MSZ-AY

Standard Wandgeräte

Planungshandbuch

mitsubishi-les.com

Knowledge at work.

Mitsubishi Electric LES
bedeutet geballtes Fachwissen
für gemeinsamen Erfolg:
Zuhören und verstehen.
Intelligente Produkte entwickeln.
Kompetent beraten. Trends
erkennen. Zukunft gestalten.
Aus Wissen Lösungen machen.

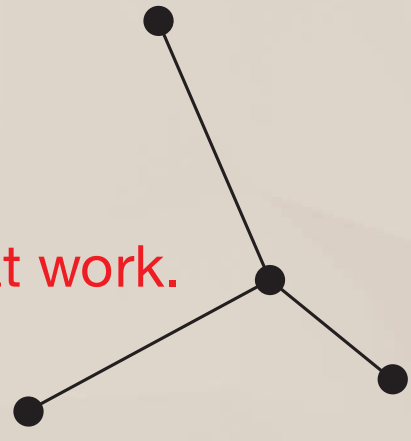

Knowledge at work.

Standard Wandgeräte

// MSZ-AY15VGKP

// MSZ-AY20VGKP

// MSZ-AY25VGKP

// MSZ-AY35VGKP

// MSZ-AY42VGKP

// MSZ-AY50VGKP

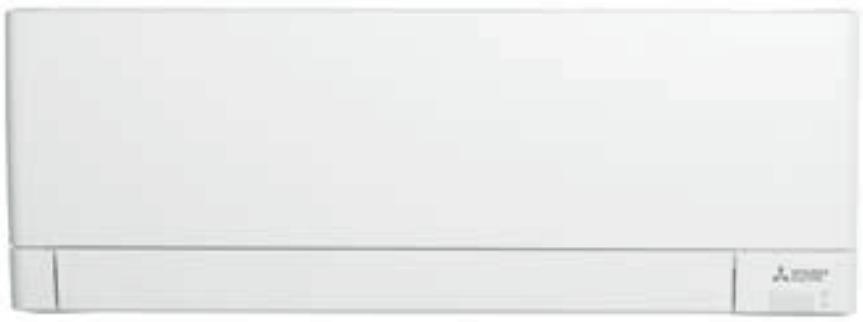

Inhalt

1. Einleitung 06
1.1 Produktübersicht 06
1.2 Typen- und Leistungsübersicht 06

2. Geeignete Außengeräte 07
2.1 Singlesplit-Systeme (Kühlen oder Heizen) 07
2.2 Multisplit-Systeme (Kühlen oder Heizen) 07

3. Technische Daten 08

4. Schalldaten 09
4.1 Schalldruckpegel 09
4.2 Schalldiagramme 10

5. Maße und Abstände 12
5.1 MSZ-AY15/20VGKP 12
5.2 MSZ-AY25/35/42/50VGKP 13

6. Schaltplan 14
6.1 MSZ-AY15/20VGKP 14
6.2 MSZ-AY25/35/42VGKP 15
6.3 MSZ-AY50VGKP 16

7. Luftstromtechnische Daten 17
7.1 Temperatur- und Luftstromverteilung 17

8. Kältemittelkreisläufe 23
8.1 MSZ-AY20VGKP 23
8.2 MSZ-AY25/35VGKP 24
8.3 MSZ-AY42VGKP 25
8.4 MSZ-AY50VGKP 26

9. Leistungsdaten 27
9.1 Kühlbetrieb 27
9.2 Heizbetrieb 32

10. Zubehör 38
10.1 Filter 38
10.2 Fernbedienungen (optional) 40
10.3 Steuerungszubehör 42

1. Einleitung

Das neue Wandgerät MSZ-AY hat eine hochwertige Oberfläche in mattem Weiß. Durch die abgerundeten Kanten und kompakten Gehäusemaße fügt es sich dezent in jedes Raumbild.
Mit einem Schalldruckpegel ab 19 dB(A) ist das Gerät besonders leise. Im Nachtmodus sind Betriebstöne stummgeschaltet, das Betriebslicht ist gedimmt und die Außeneinheit arbeitet um 3 dB(A) leiser. Das MSZ-AY Wandgerät ist serienmäßig mit einem V-Blocking-Filter ausgestattet.

1.1 Produktübersicht

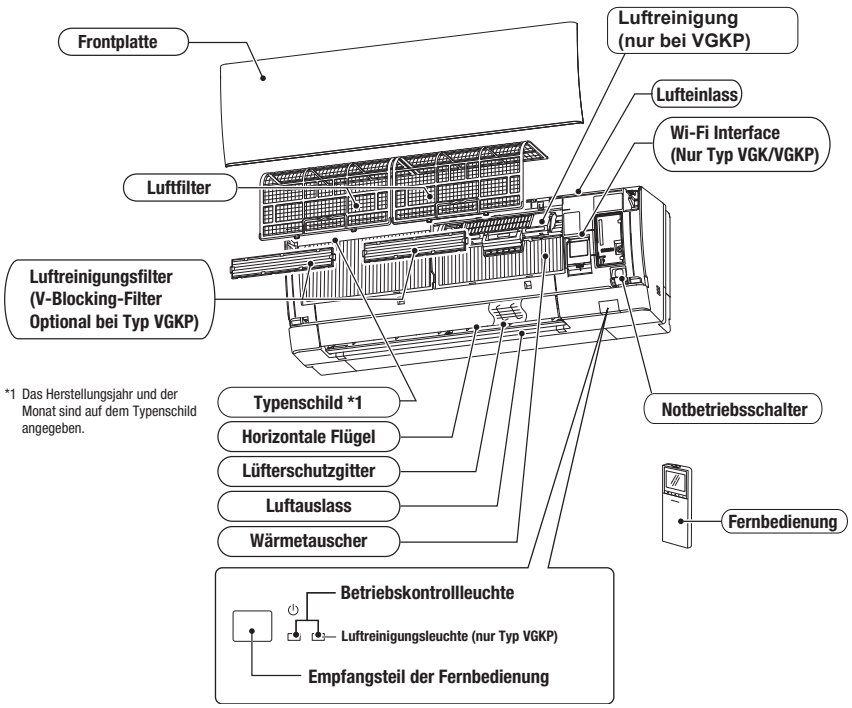

1.2 Typen- und Leistungsübersicht

Standard Wandgerät (R32)	Kälteleistung [kW]	Heizleistung [kW]
MSZ-AY15VGKP	1,5	2,0
MSZ-AY20VGKP	2,0	2,5
MSZ-AY25VGKP	2,5	3,2
MSZ-AY35VGKP	3,5	4,0
MSZ-AY42VGKP	4,2	5,2
MSZ-AY50VGKP	5,0	5,5

2. Geeignete Außengeräte

2.1 Singlesplit-Systeme (Kühlen oder Heizen)

Innengerät	MSZ-AY15VGKP	MSZ-AY20VGKP	MSZ-AY25VGKP	MSZ-AY35VGKP	MSZ-AY42VGKP	MSZ-AY50VGKP
Passendes Außengerät	MXZ	MUZ-AY20VG	MUZ-AY25VG	MUZ-AY35VG	MUZ-AY42VG	MUZ-AY50VG

2.2 Multisplit-Systeme (Kühlen oder Heizen)

Kältemittel R32 (MXZ / PUMY-SP) / Kältemittel R410A (PUMY-(S)P)

Außengerät / Innengerät	MXZ-2F33VF4	MXZ-2F42VF4	MXZ-2F53VF4	MXZ-2F53VFHZ *	MXZ-3F54VF4	MXZ-3F68VF4	MXZ-4F72VF4	MXZ-4F80VF4	MXZ-4F83VF2	MXZ-4F83VFHZ *	MXZ-5F102VF2	MXZ-6F120VF2	PUMY-SM112-140V(Y)KM	PUMY-SP112-140V(Y)KM	PUMY-P112-200V(Y)KM	PUMY-P250-300YMB
MSZ-AY15VGKP	•	•	•	•	•	•	•	•	•	•	•	•	•	•	•	•
MSZ-AY20VGKP	•	•	•	•	•	•	•	•	•	•	•	•	•	•	•	•
MSZ-AY25VGKP	•	•	•	•	•	•	•	•	•	•	•	•	•	•	•	•
MSZ-AY35VGKP	–	•	•	•	•	•	•	•	•	•	•	•	•	•	•	•
MSZ-AY42VGKP	–	–	•	•	•	•	•	•	•	•	•	–	•	•	•	•
MSZ-AY50VGKP	–	–	•	•	•	•	•	•	•	•	•	–	•	•	•	–

• Kombination ist zulässig, – Kombination ist nicht zulässig
* Multisplit Hyper-Heating
Anschlussboxen PAC-MMK40/60BC erforderlich
Anschlussboxen PAC-MK34/54BC erforderlich
Anschlussboxen PAC-MK34/54BC erforderlich

3. Technische Daten

3.1 MSZ-AY•VGKP – Standard Wandgeräte (R32)

Innengerät			MSZ-AY15VGKP	MSZ-AY20VGKP	MSZ-AY25VGKP	MSZ-AY35VGKP	MSZ-AY42VGKP	MSZ-AY50VGKP
Außengerät			Multisplit MXZ	MUZ-AY20VG	MUZ-AY25VG	MUZ-AY35VG	MUZ-AY42VG	MUZ-AY50VG
Spannungsversorgung		[Ph, V, Hz]	1, 230, 50	1, 230, 50	1, 230, 50	1, 230, 50	1, 230, 50	1, 230, 50
Kühlbetrieb	Nennkühlleistung *1	[kW]	1,5	2,0	2,5	3,5	4,2	5,0
	Leistungsaufnahme	[KW]	–	0,46	0,60	0,99	1,30	1,54
	SEER *2		–	8,6	8,7	8,7	7,9	7,5
	Energieeffizienzklasse *4		–	A+++	A+++	A+++	A++	A++
	Einsatzbereich	[°C]	–	–10 ~+46	–10 ~+46	–10 ~+46	–10 ~+46	–10 ~+46
Heizbetrieb	Nennheizleistung *1	[kW]	2,0	2,5	3,2	4,0	5,2	5,5
	Leistungsaufnahme	[KW]	–	0,6	0,78	1,03	1,39	1,47
	SCOP *2		–	4,2	4,8	4,7	4,7	4,7
	Energieeffizienzklasse *4		–	A+	A++	A++	A++	A++
	Einsatzbereich	[°C]	–	–20 ~+24	–20 ~+24	–20 ~+24	–20 ~+24	–20 ~+24
Luftvolumenstrom Kühlen/Heizen	Super Niedrig	[m^3/h]	168/168	168/168	216/240	216/240	270/264	312/288
	Niedrig	[m^3/h]	222/234	222/234	300/300	300/300	342/324	384/342
	Medium	[m^3/h]	264/270	264/270	378/396	378/396	420/420	450/438
	Hoch	[m^3/h]	312/324	312/324	468/480	468/480	504/516	546/546
	Super Hoch	[m^3/h]	366/366	396/426	630/708	666/708	630/774	702/774
Schalldruckpegel Kühlen/Heizen *3	Super Niedrig	[db(A)]	19/19	19/19	18/18	18/18	21/21	28/28
	Niedrig	[db(A)]	26/26	26/26	24/24	24/24	29/29	33/33
	Medium	[db(A)]	30/30	30/30	30/30	30/30	34/35	36/38
	Hoch	[db(A)]	35/35	35/35	36/36	36/36	38/40	40/43
	Super Hoch	[db(A)]	40/40	42/42	42/42	42/42	42/45	44/48
Gewicht		[kg]	9,1	9,1	11,0	11,0	11,0	11,0
Abmessungen (H × B × T)		[mm]	250 × 760 × 199	250 × 760 × 199	299 × 798 × 245	299 × 798 × 245	299 × 798 × 245	299 × 798 × 245
Kältetechnische Anschlüsse	flüssig	[mm]	Ø 6,0 gebördelt	Ø 6,0 gebördelt	Ø 6,0 gebördelt	Ø 6,0 gebördelt	Ø 6,0 gebördelt	Ø 6,0 gebördelt
	gasf.	[mm]	Ø 10,0 gebördelt	Ø 10,0 gebördelt	Ø 10,0 gebördelt	Ø 10,0 gebördelt	Ø 10,0 gebördelt	Ø 10,0 gebördelt

*1 Die technischen Daten beziehen sich auf nachstehend genannte Bedingungen.
Kühlen Innen: 27 °CTK / 19 °CTK Außen: 35 °CTK
Heizen Innen: 20 °CTK Außen: 7 °CTK / 6 °CTK
Kältemittelleitungslänge: 7,5 m, Höhendifferenz: 0 m
*2 SEER: Jahresarbeitszahl im Kühlbetrieb, SCOP: Jahresarbeitszahl im Heizbetrieb, nach EN14825.
*3 Schalldruckpegel gemessen im Kühlbetrieb 1 m vor und 0,8 m unterhalb des Gerätes.
*4 Energieeffizienzklassen auf einer Skala von A+++ bis D

4. Schalldaten

4.1 Schalldruckpegel

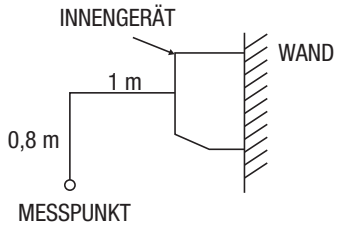

* Gemessen im schalltoten Raum

Modell		Schalldruckpegel in dB(A) Super Niedrig – Niedrig – Medium – Hoch – Super Hoch
MSZ-AY15VGKP	Kühlen	19 – 26 – 30 – 35 – 40
	Heizen	19 – 26 – 30 – 35 – 40
MSZ-AY20VGKP	Kühlen	19 – 26 – 30 – 35 – 42
	Heizen	19 – 26 – 30 – 35 – 42
MSZ-AY25VGKP	Kühlen	18 – 24 – 30 – 36 – 42
	Heizen	18 – 24 – 30 – 36 – 42
MSZ-AY35VGKP	Kühlen	18 – 24 – 30 – 36 – 42
	Heizen	18 – 24 – 30 – 36 – 42
MSZ-AY42VGKP	Kühlen	21 – 29 – 34 – 38 – 42
	Heizen	21 – 29 – 35 – 40 – 45
MSZ-AY50VGKP	Kühlen	28 – 33 – 36 – 40 – 44
	Heizen	28 – 33 – 38 – 43 – 48

4.2 Schalldiagramme

4.2.1 MSZ-AY•VGKP

MSZ-AY15VGKP

Lüftergeschwindigkeit	Modus	Schalldruckpegel (dB(A))	Darstellung
Super Hoch	Kühlen	40	●—●
	Heizen	40	○—○

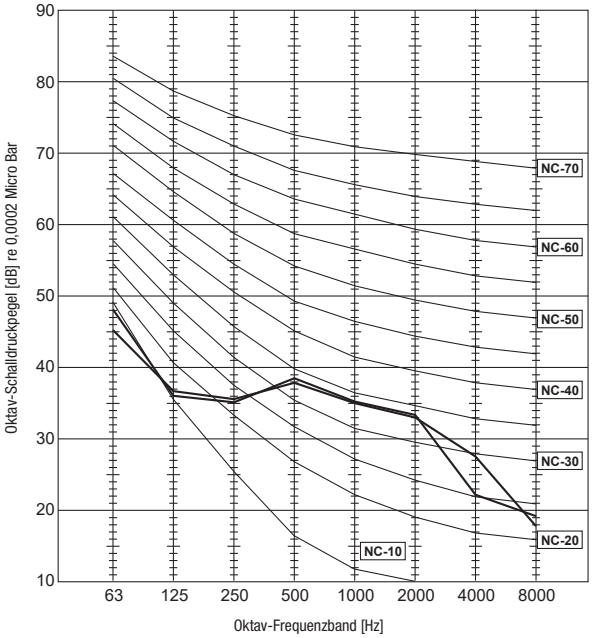

MSZ-AY20VGKP

Lüftergeschwindigkeit	Modus	Schalldruckpegel (dB(A))	Darstellung
Super Hoch	Kühlen	42	●—●
	Heizen	42	○—○

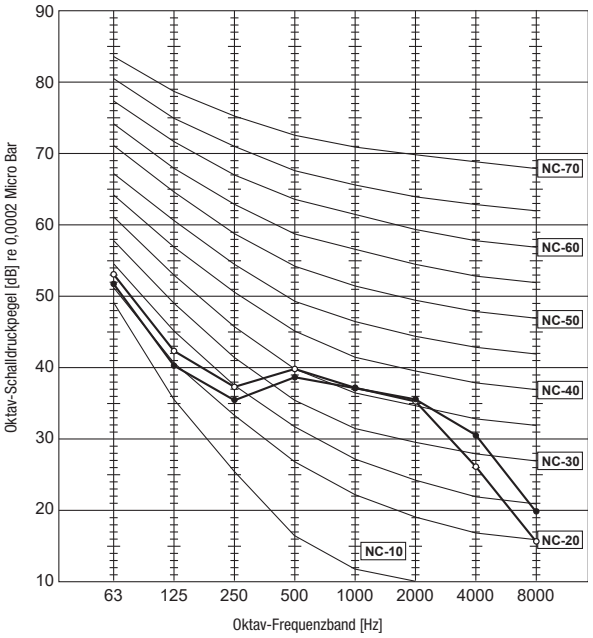

MSZ-AY25VGKP

Lüftergeschwindigkeit	Modus	Schalldruckpegel (dB(A))	Darstellung
Super Hoch	Kühlen	42	●—●
	Heizen	45	○—○

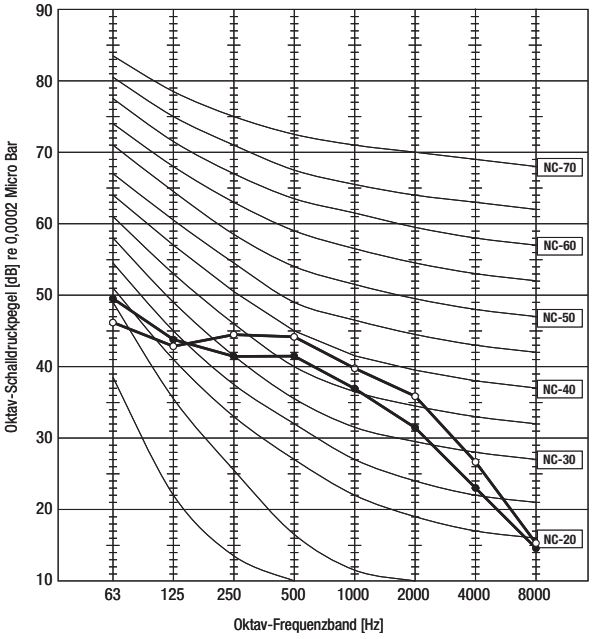

MSZ-AY35VGKP

Lüftergeschwindigkeit	Modus	Schalldruckpegel (dB(A))	Darstellung
Super Hoch	Kühlen	42	●—●
	Heizen	45	○—○

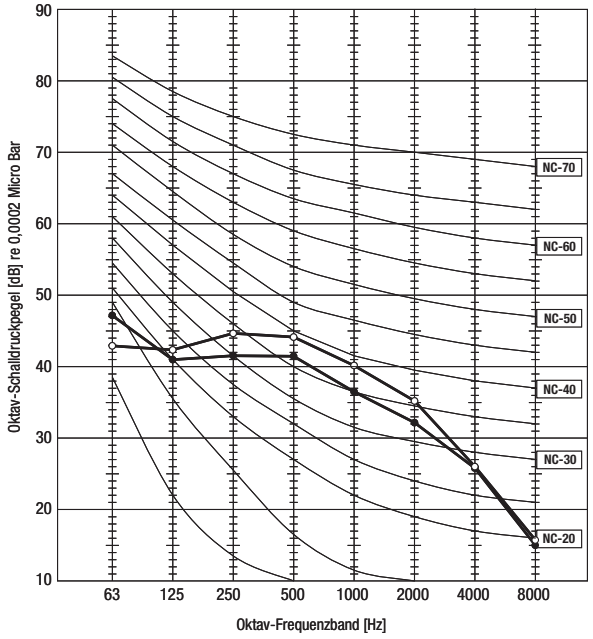

MSZ-AY42VGKP

Lüftergeschwindigkeit	Modus	Schalldruckpegel (dB(A))	Darstellung
Super Hoch	Kühlen	42	●——●
	Heizen	45	○——○

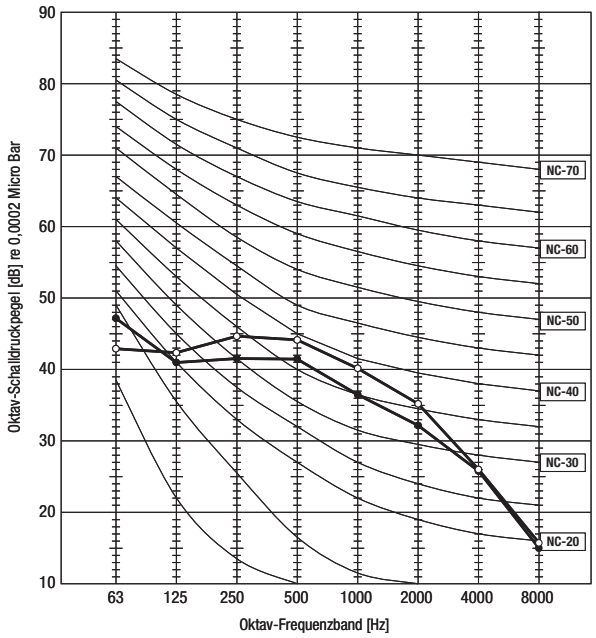

MSZ-AY50VGKP

Lüftergeschwindigkeit	Modus	Schalldruckpegel (dB(A))	Darstellung
Super Hoch	Kühlen	44	●——●
	Heizen	48	○——○

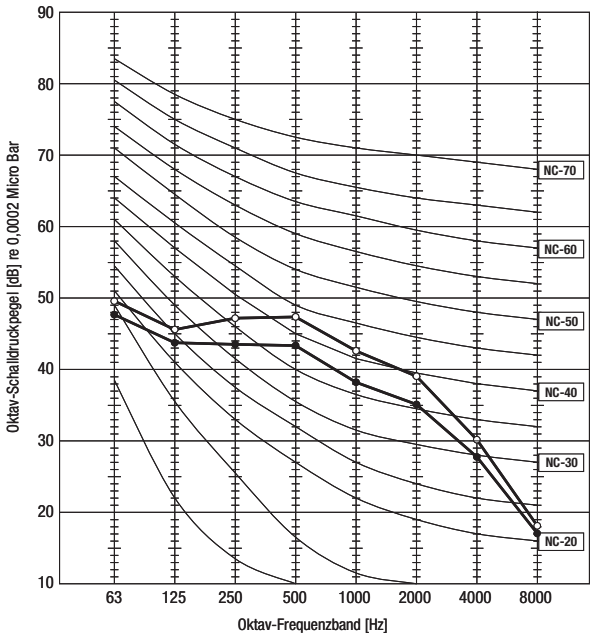

5. Maße und Abstände

5.1 MSZ-AY15/20VGKP

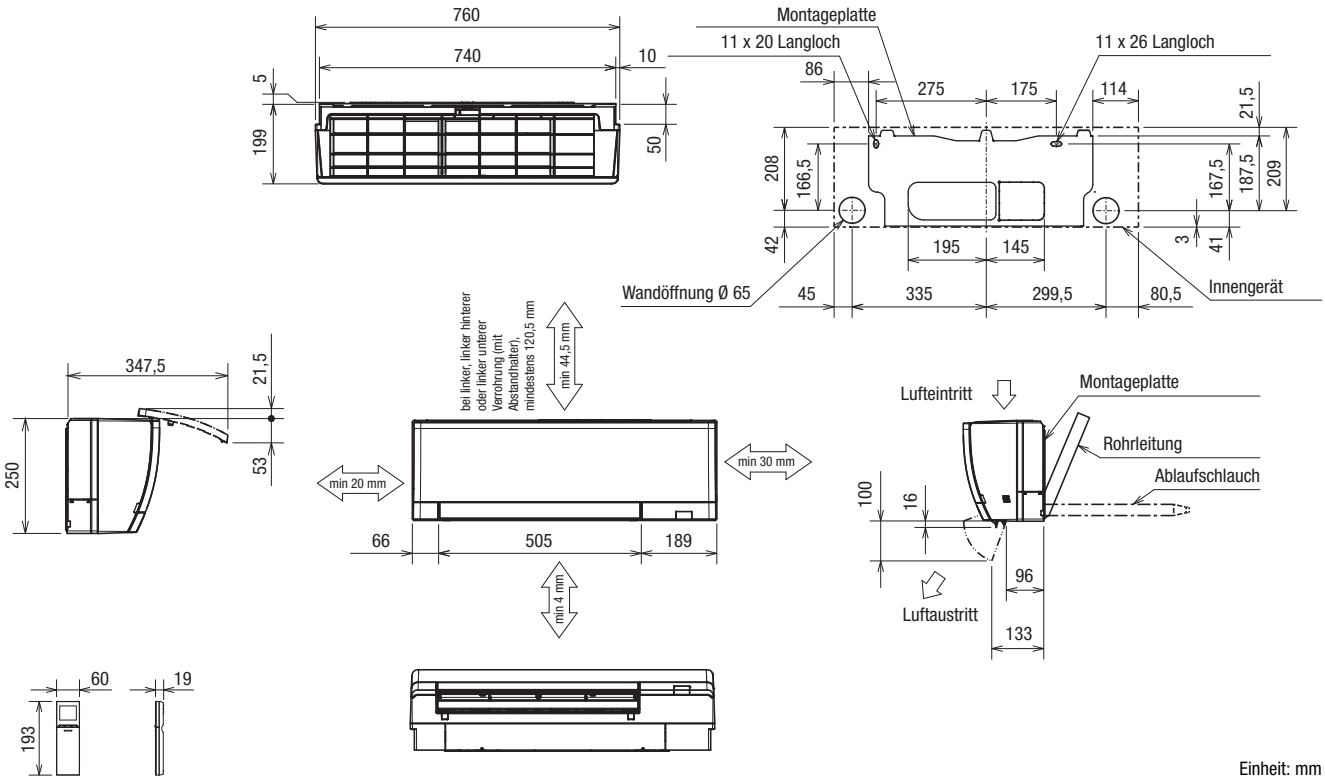

Rohr-leitung	**Isolierung**	Ø 35,0 Außendurchmesser
	Flüssigkeitsleitung	Ø 6,0 – 0,39 m (Bördelverbindung Ø 6,0)
	Gasleitung	Ø 10,0 – 0,34 m (Bördelverbindung Ø 10,0)
Kondensatabflussleitung		Isolierung Ø 29,0. Verbundenes Leitungsteil Ø 16,0 Außendurchmesser

* Alle Maße in mm.

5.2 MSZ-AY25/35/42/50VGKP

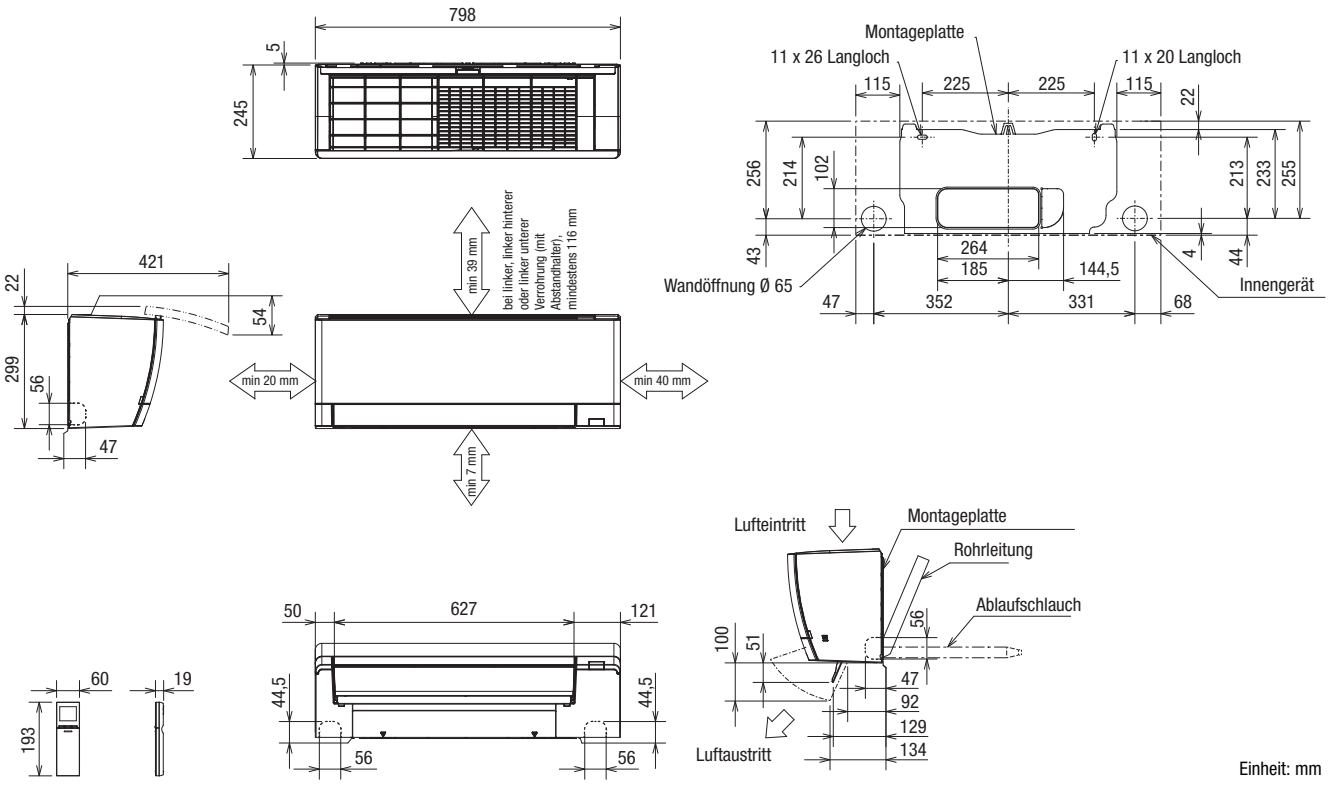

Rohr-leitung	**Isolierung**	Ø 37,0 Außendurchmesser
	Flüssigkeitsleitung	Ø 6,0 – 0,39 m (Bördelverbindung Ø 6,0)
	Gasleitung	Ø 10,0 – 0,34 m (Bördelverbindung Ø 10,0)
Kondensatabflussleitung		Isolierung Ø 29,0. Verbundenes Leitungsteil Ø 16,0 Außendurchmesser

* Alle Maße in mm.

6. Schaltplan

6.1 MSZ-AY15/20VGKP

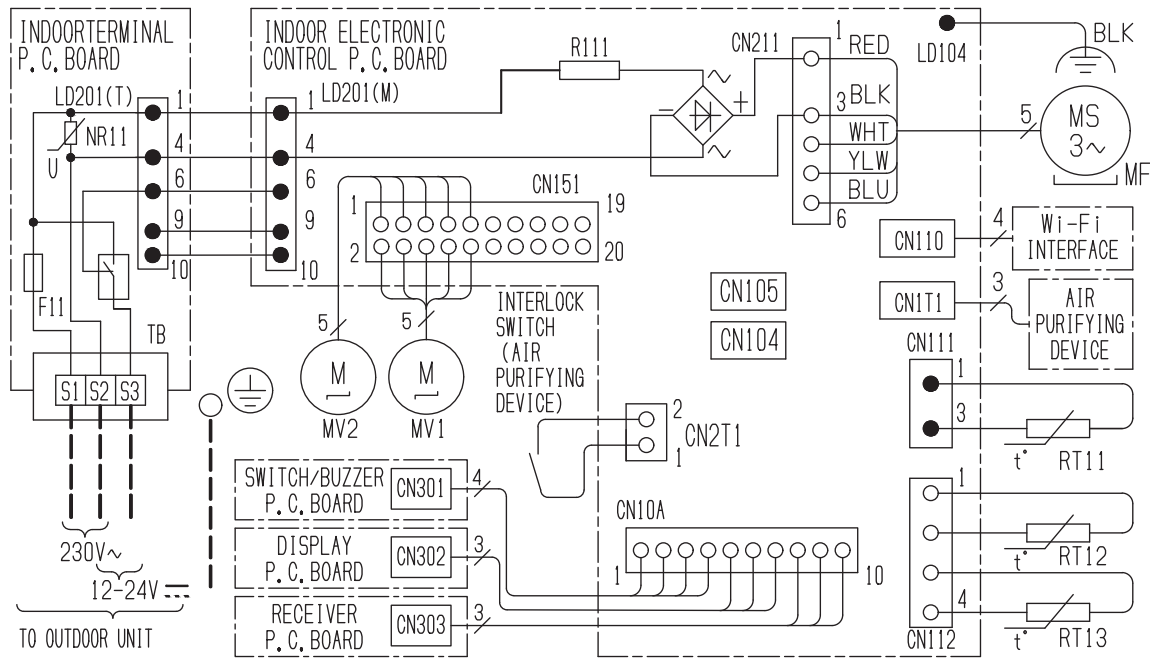

1. Informationen zur elektronischen Verkabelung der Außengeräte finden Sie im Schaltplan des Außengeräts.
2. Verwenden Sie eine Kupferleitung.
3. Symbole: Klemmenblock
   Stecker

Symbol	Bezeichnung
F11	Sicherung (T3,15AL 250V)
MF	Lüftermotor
MV1	Lamellenmotor (horizontal nach oben)
MV2	Lamellenmotor (horizontal nach unten)
NR11	Varistor

Symbol	Bezeichnung
R111	Widerstand
RT11	Temperaturfühler (Raumtemperatur)
RT12	Temperaturfühler (Spulentemperatur) [Main]
RT13	Temperaturfühler (Spulentemperatur) [Sub]
TB	Klemmenblock
X1	Relais

6.2 MSZ-AY25/35/42VGKP

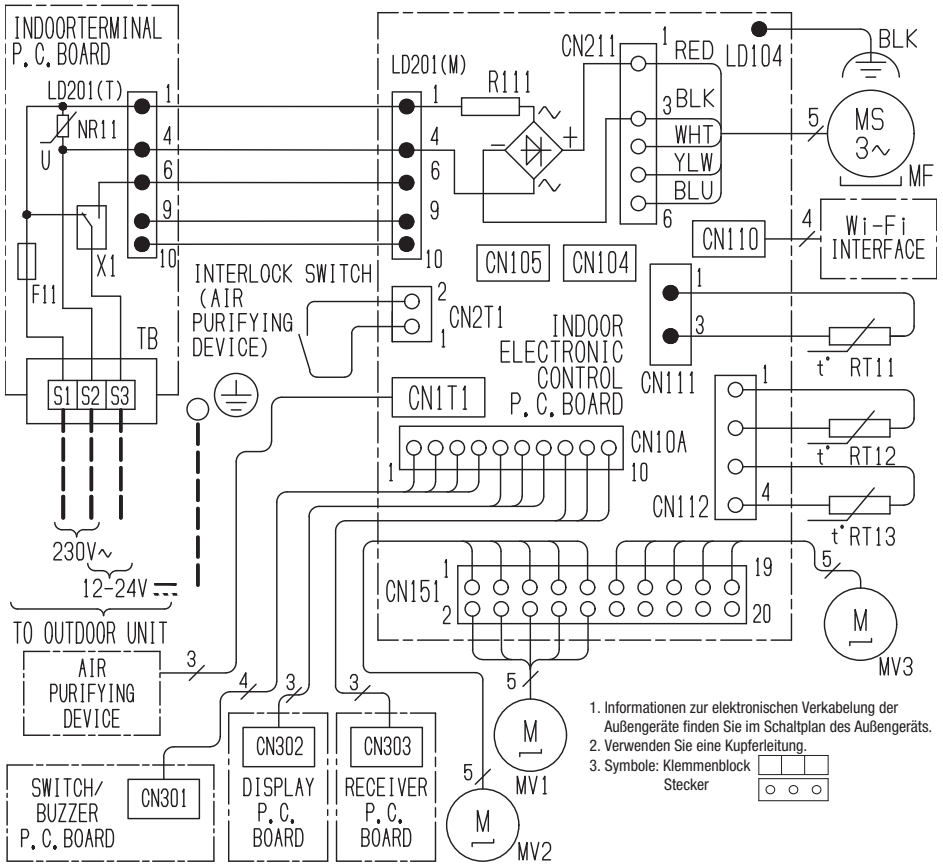

Symbol	Bezeichnung
F11	Sicherung (T3,15AL 250V)
MF	Lüftermotor
MV1	Lamellenmotor (horizontal nach oben)
MV2	Lamellenmotor (horizontal nach unten)
MV3	Lamellenmotor (vertikal)
NR11	Varistor

Symbol	Bezeichnung
R111	Widerstand
RT11	Temperaturfühler (Raumtemperatur)
RT12	Temperaturfühler (Spulentemperatur) [Main]
RT13	Temperaturfühler (Spulentemperatur) [Sub]
TB	Klemmenblock
X1	Relais

6.3 MSZ-AY50VGKP

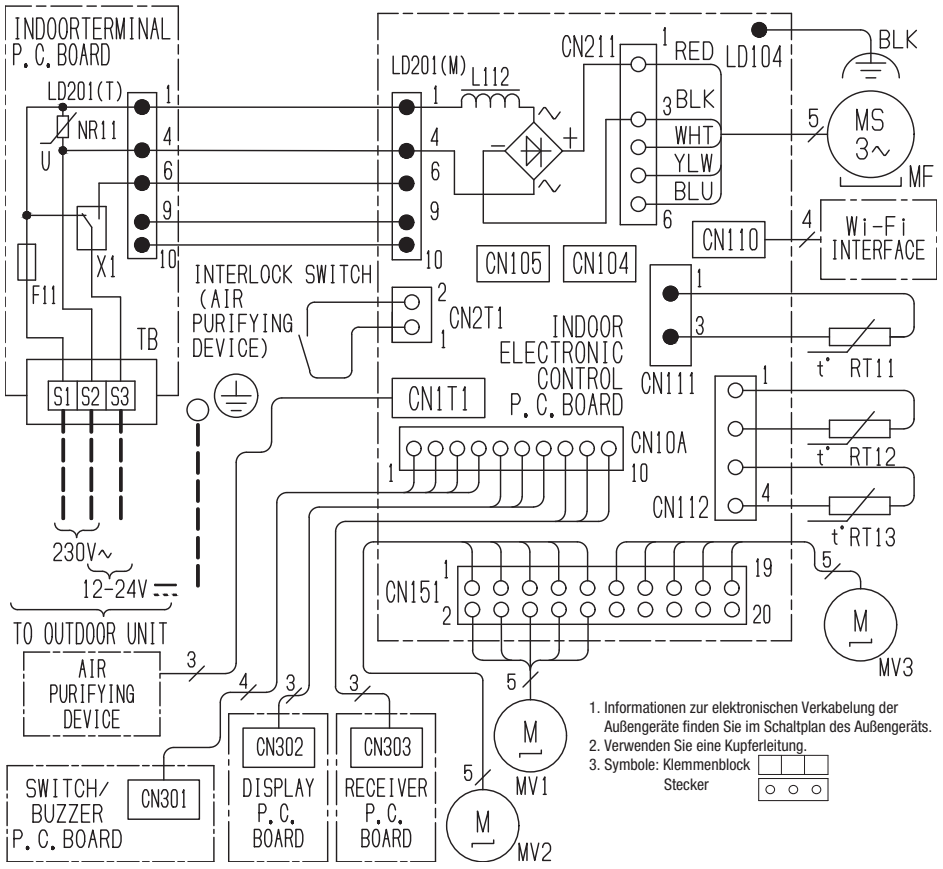

Symbol	Bezeichnung
F11	Sicherung (T3,15AL 250V)
MF	Lüftermotor
MV1	Lamellenmotor (horizontal nach oben)
MV2	Lamellenmotor (horizontal nach unten)
MV3	Lamellenmotor (vertikal)
NR11	Varistor

Symbol	Bezeichnung
L112	Reaktor
RT11	Temperaturfühler (Raumtemperatur)
RT12	Temperaturfühler (Spulentemperatur) [Main]
RT13	Temperaturfühler (Spulentemperatur) [Sub]
TB	Klemmenblock
X1	Relais

7. Luftstromtechnische Daten

7.1 Temperatur- und Luftstromverteilung

MSZ-AY15VGKP

Temperaturverteilung

Kühlbetrieb
Luftvolumen: hoch
Luftauslass: auto (Luftstrom nach oben)

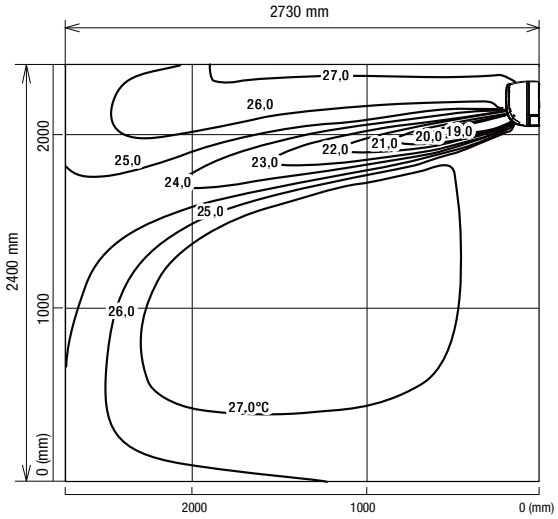

Heizbetrieb
Luftvolumen: hoch
Luftauslass: auto (Luftstrom nach unten)

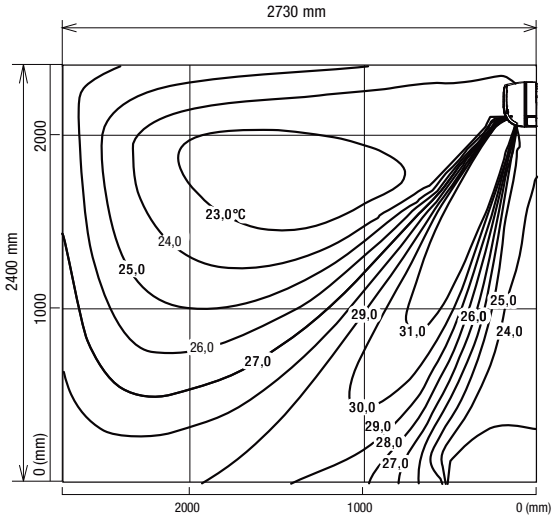

Temperaturverteilung

Kühlbetrieb
Luftvolumen: hoch
Luftauslass: auto (Luftstrom nach oben)

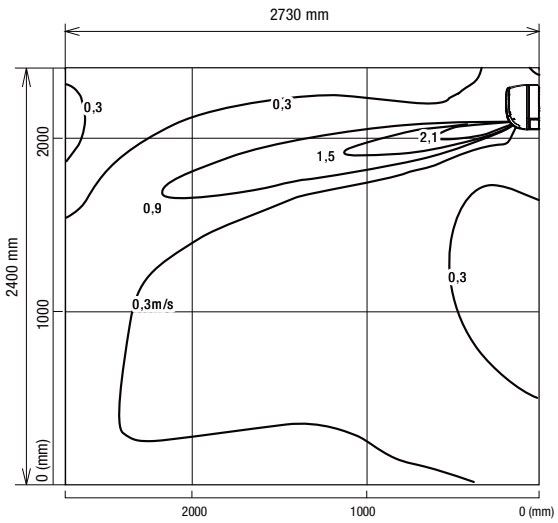

Heizbetrieb
Luftvolumen: hoch
Luftauslass: auto (Luftstrom nach unten)

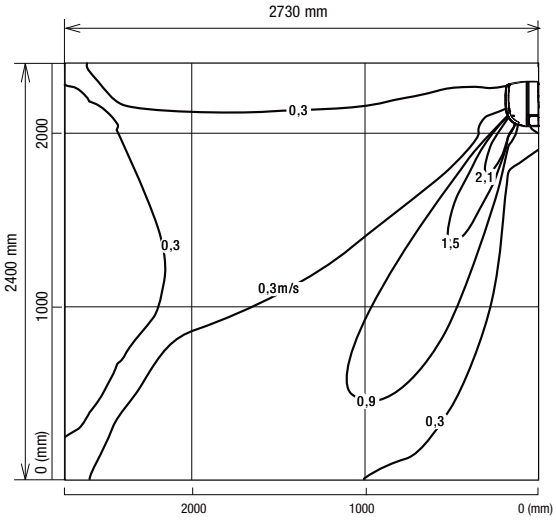

Hinweis!
Diese Abbildungen zeigen typische Temperaturverteilungen unter den oben genannten Bedingungen. In der tatsächlichen Installation können sie unter dem Einfluss von Lufttemperaturbedingungen, Deckenhöhe, Kühl-/Heizlast, Hindernissen usw. von diesen Zahlen abweichen.

MSZ-AY20VGKP

Temperaturverteilung

Kühlbetrieb
Luftvolumen: hoch
Luftauslass: auto (Luftstrom nach oben)

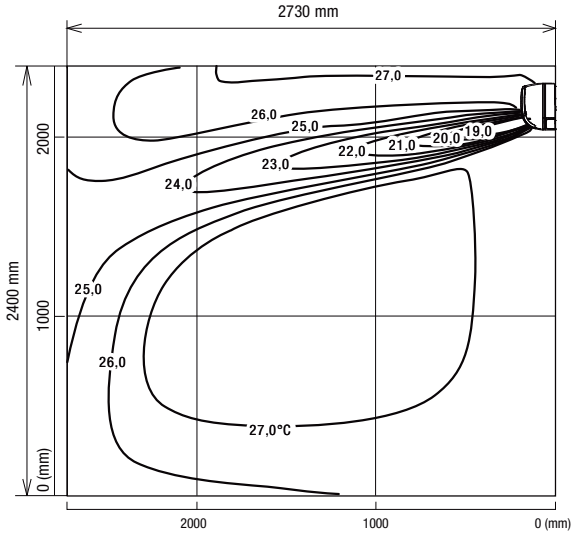

Heizbetrieb
Luftvolumen: hoch
Luftauslass: auto (Luftstrom nach unten)

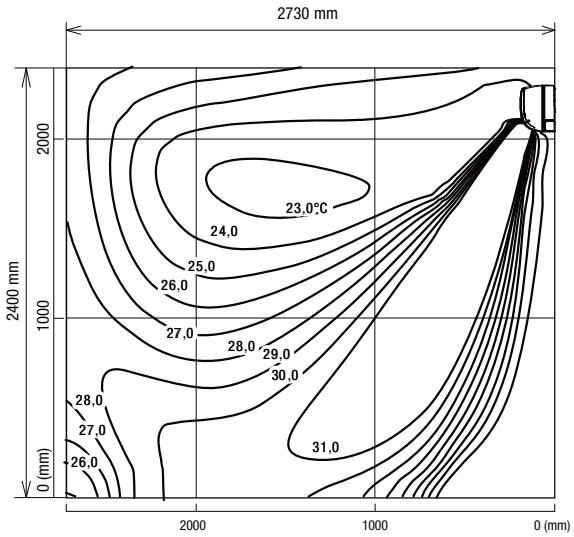

Temperaturverteilung

Kühlbetrieb
Luftvolumen: hoch
Luftauslass: auto (Luftstrom nach oben)

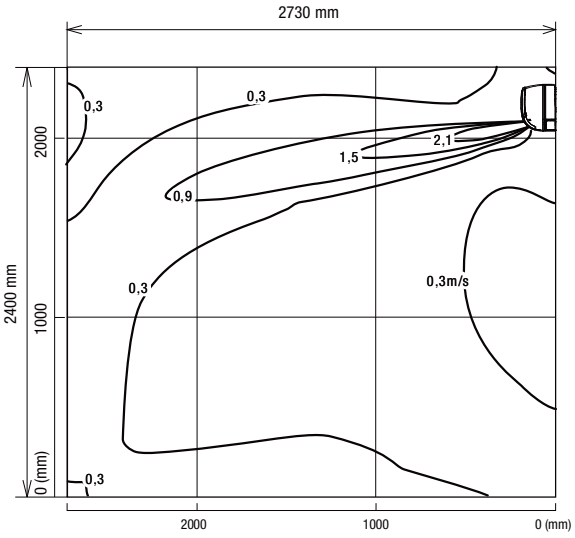

Heizbetrieb
Luftvolumen: hoch
Luftauslass: auto (Luftstrom nach unten)

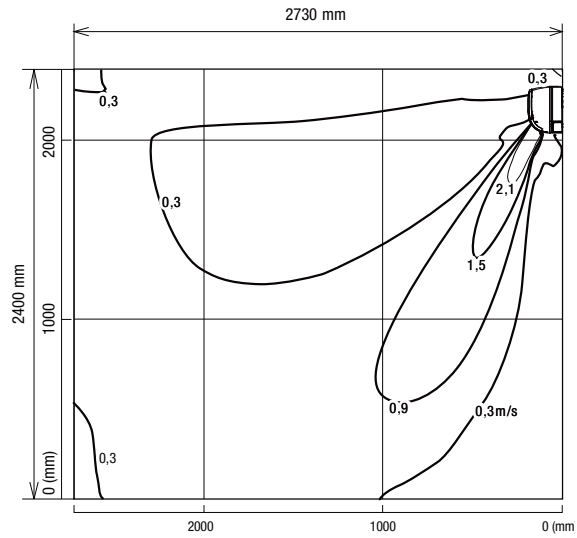

Hinweis!
Diese Abbildungen zeigen typische Temperaturverteilungen unter den oben genannten Bedingungen. In der tatsächlichen Installation können sie unter dem Einfluss von Lufttemperaturbedingungen, Deckenhöhe, Kühl-/Heizlast, Hindernissen usw. von diesen Zahlen abweichen.

MSZ-AY25VGKP

Temperaturverteilung

Kühlbetrieb
Luftvolumen: hoch
Luftauslass: auto (Luftstrom nach oben)

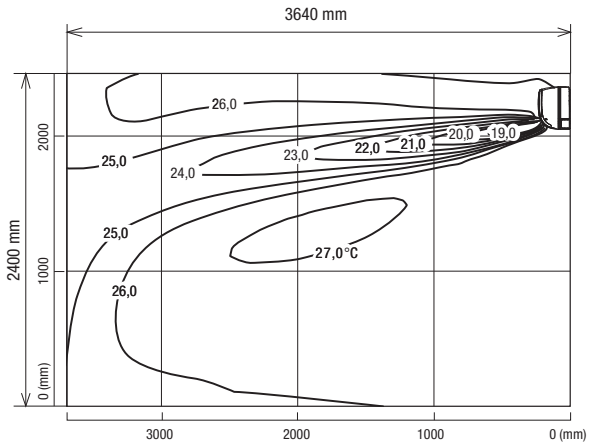

Heizbetrieb
Luftvolumen: hoch
Luftauslass: auto (Luftstrom nach unten)

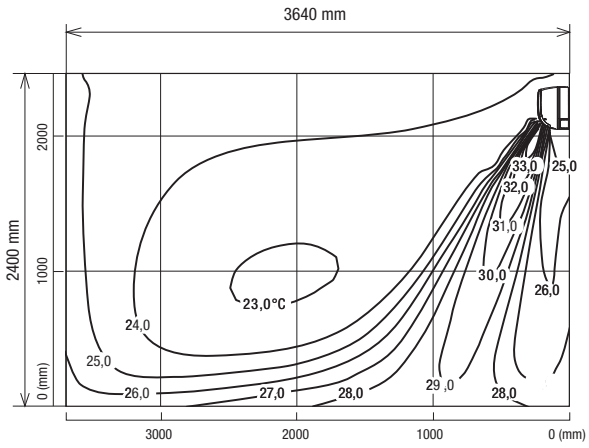

Temperaturverteilung

Kühlbetrieb
Luftvolumen: hoch
Luftauslass: auto (Luftstrom nach oben)

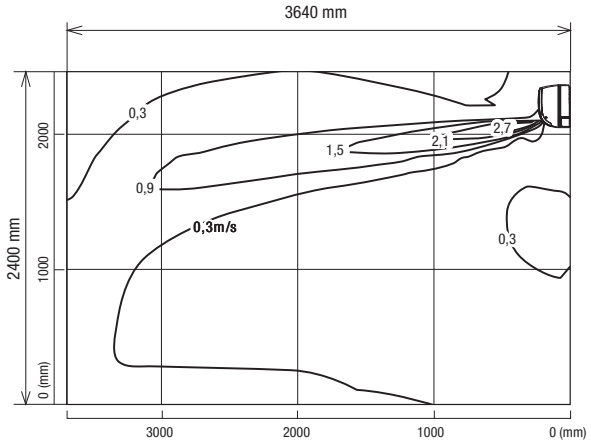

Heizbetrieb
Luftvolumen: hoch
Luftauslass: auto (Luftstrom nach unten)

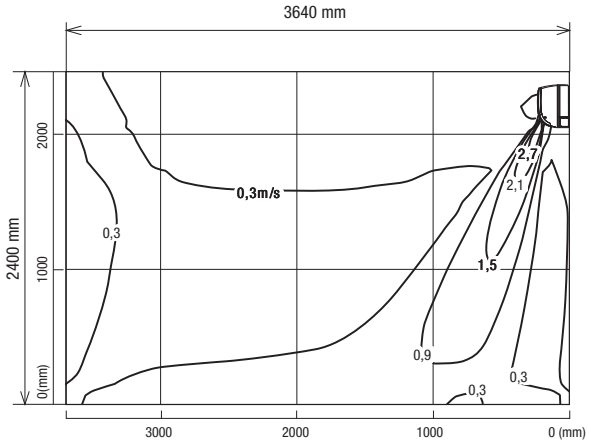

Hinweis!

Diese Abbildungen zeigen typische Temperaturverteilungen unter den oben genannten Bedingungen. In der tatsächlichen Installation können sie unter dem Einfluss von Lufttemperaturbedingungen, Deckenhöhe, Kühl-/Heizlast, Hindernissen usw. von diesen Zahlen abweichen.

MSZ-AY35VGKP

Temperaturverteilung

Kühlbetrieb
Luftvolumen: hoch
Luftauslass: auto (Luftstrom nach oben)

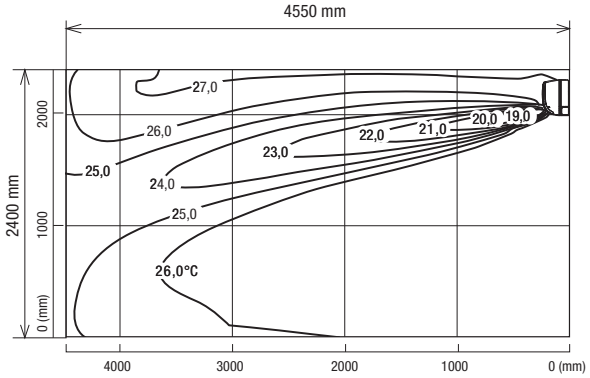

Heizbetrieb
Luftvolumen: hoch
Luftauslass: auto (Luftstrom nach unten)

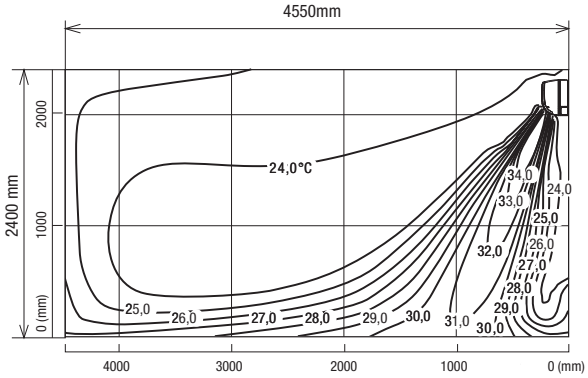

Temperaturverteilung

Kühlbetrieb
Luftvolumen: hoch
Luftauslass: auto (Luftstrom nach oben)

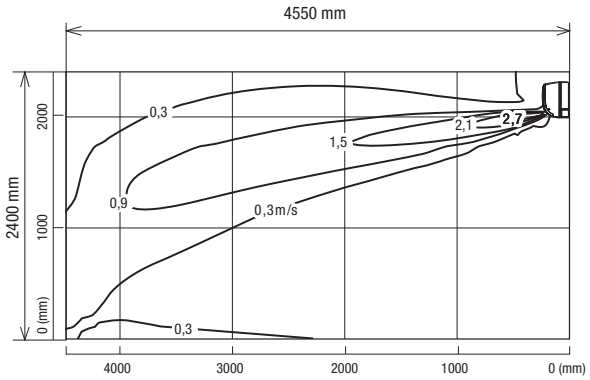

Heizbetrieb
Luftvolumen: hoch
Luftauslass: auto (Luftstrom nach unten)

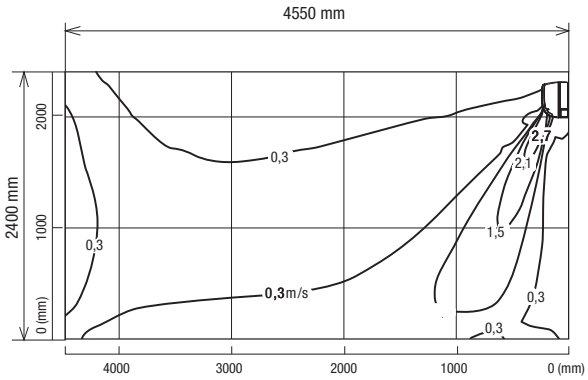

Hinweis!
Diese Abbildungen zeigen typische Temperaturverteilungen unter den oben genannten Bedingungen. In der tatsächlichen Installation können sie unter dem Einfluss von Lufttemperaturbedingungen, Deckenhöhe, Kühl-/Heizlast, Hindernissen usw. von diesen Zahlen abweichen.

MSZ-AY42VGKP

Temperaturverteilung

Kühlbetrieb
Luftvolumen: hoch
Luftauslass: auto (Luftstrom nach oben)

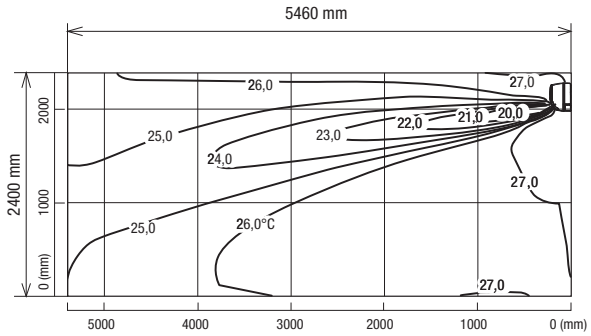

Heizbetrieb
Luftvolumen: hoch
Luftauslass: auto (Luftstrom nach unten)

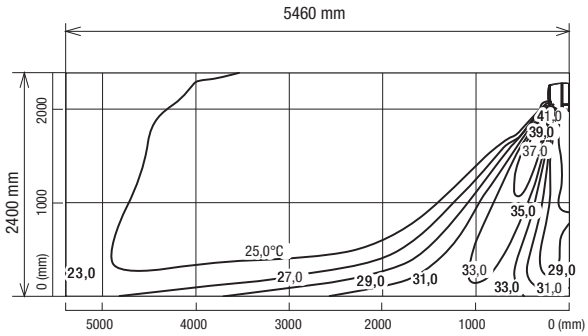

Temperaturverteilung

Kühlbetrieb
Luftvolumen: hoch
Luftauslass: auto (Luftstrom nach oben)

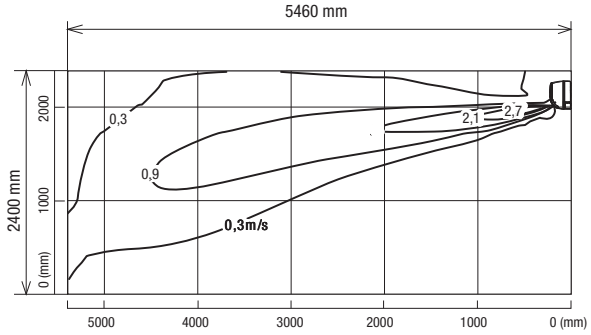

Heizbetrieb
Luftvolumen: hoch
Luftauslass: auto (Luftstrom nach unten)

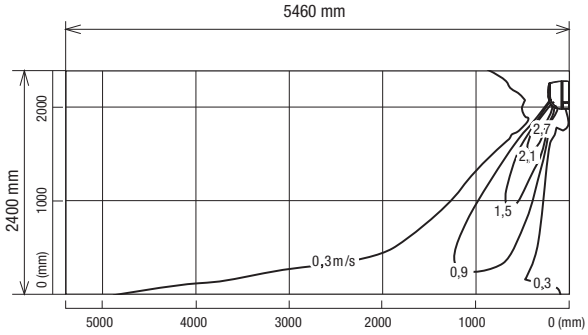

Hinweis!
Diese Abbildungen zeigen typische Temperaturverteilungen unter den oben genannten Bedingungen. In der tatsächlichen Installation können sie unter dem Einfluss von Lufttemperaturbedingungen, Deckenhöhe, Kühl-/Heizlast, Hindernissen usw. von diesen Zahlen abweichen.

MSZ-AY50VGKP

Temperaturverteilung

Kühlbetrieb
Luftvolumen: hoch
Luftauslass: auto (Luftstrom nach oben)

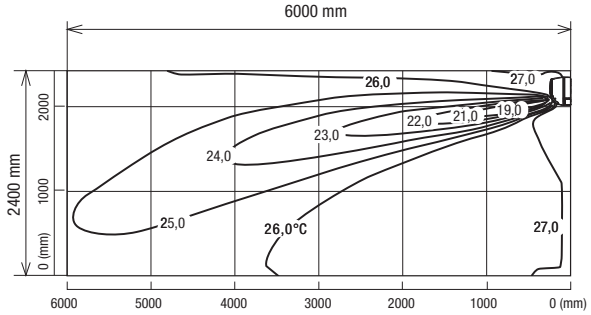

Heizbetrieb
Luftvolumen: hoch
Luftauslass: auto (Luftstrom nach unten)

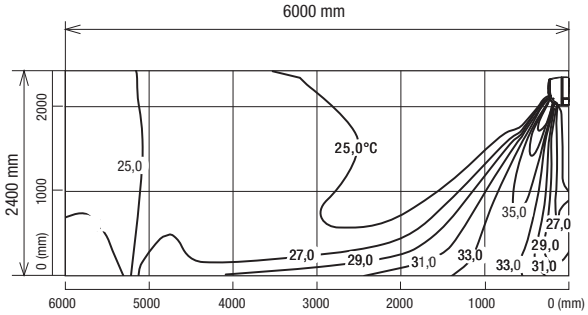

Temperaturverteilung

Kühlbetrieb
Luftvolumen: hoch
Luftauslass: auto (Luftstrom nach oben)

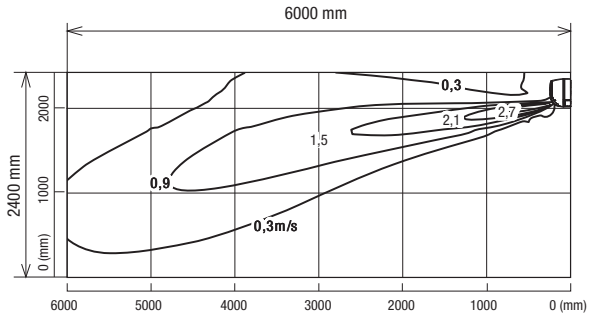

Heizbetrieb
Luftvolumen: hoch
Luftauslass: auto (Luftstrom nach unten)

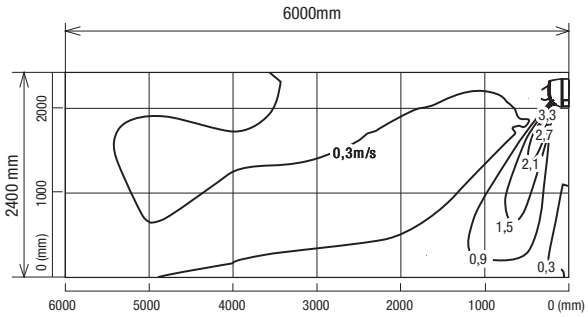

Hinweis!
Diese Abbildungen zeigen typische Temperaturverteilungen unter den oben genannten Bedingungen. In der tatsächlichen Installation können sie unter dem Einfluss von Lufttemperaturbedingungen, Deckenhöhe, Kühl-/Heizlast, Hindernissen usw. von diesen Zahlen abweichen.

8. Kältemittelkreisläufe

8.1 MSZ-AY20VGKP

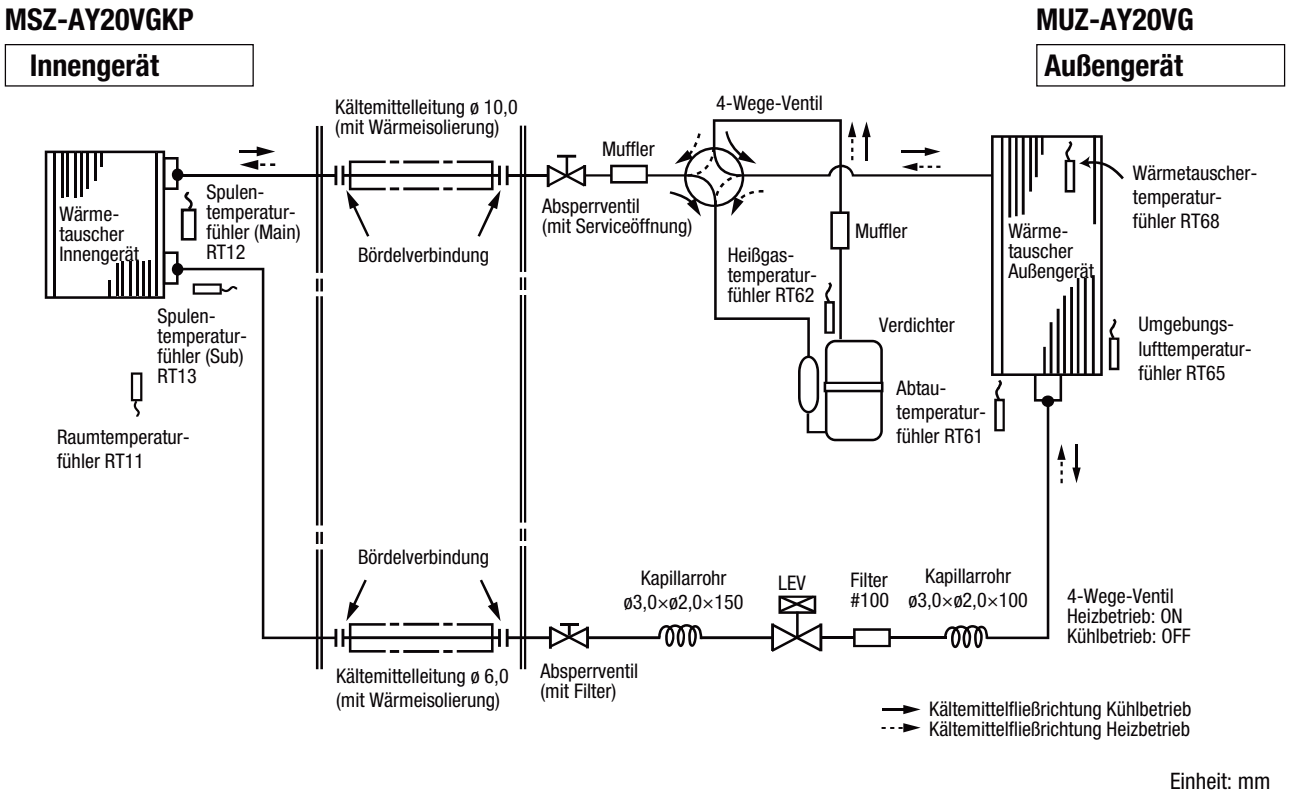

8.2 MSZ-AY25/35VGKP

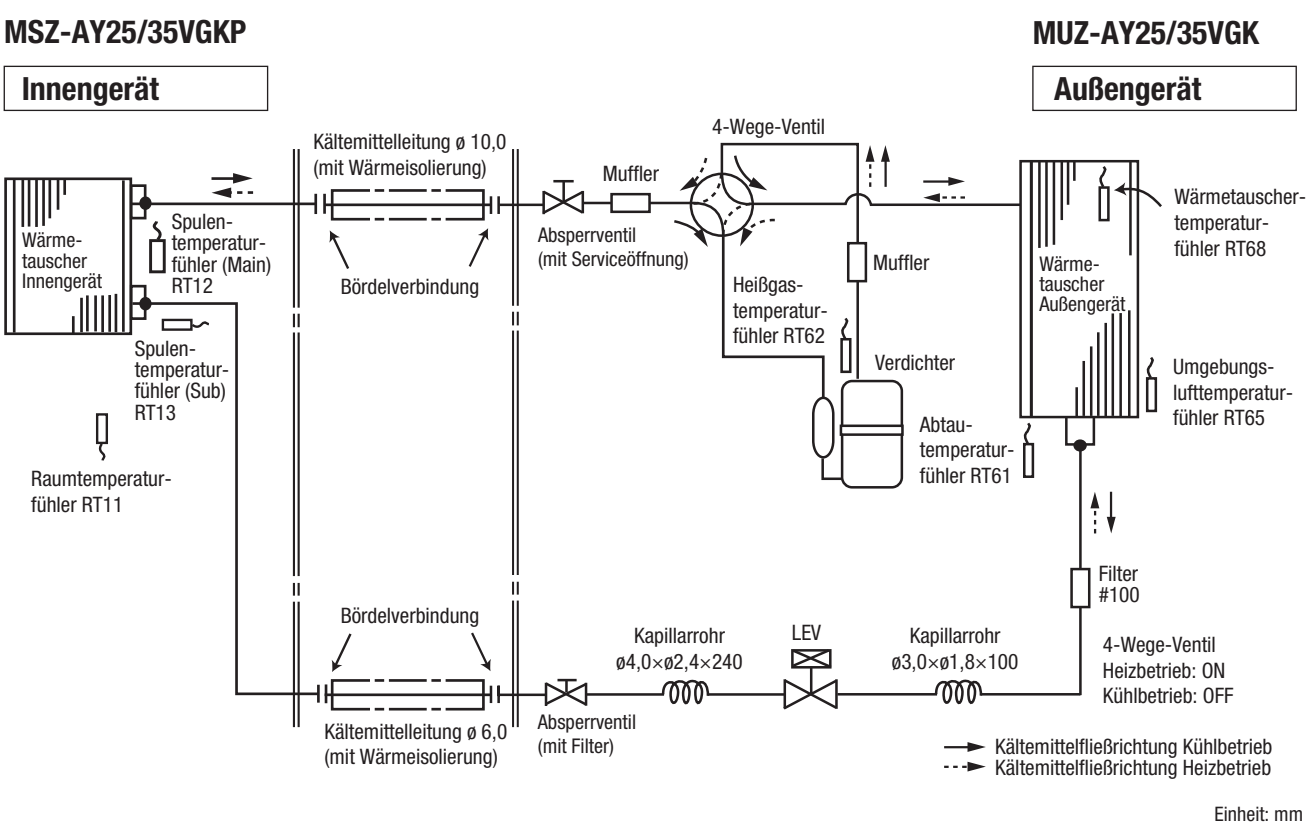

8.3 MSZ-AY42VGKP

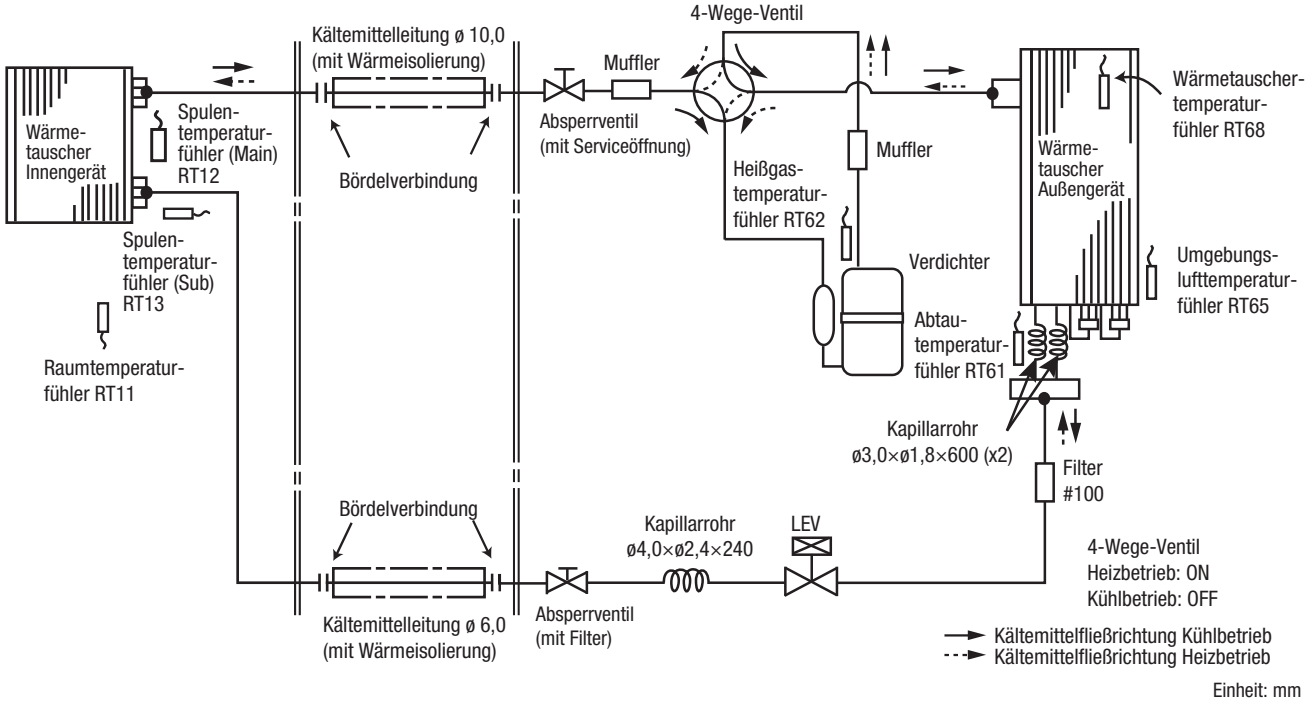

8.4 MSZ-AY50VGKP

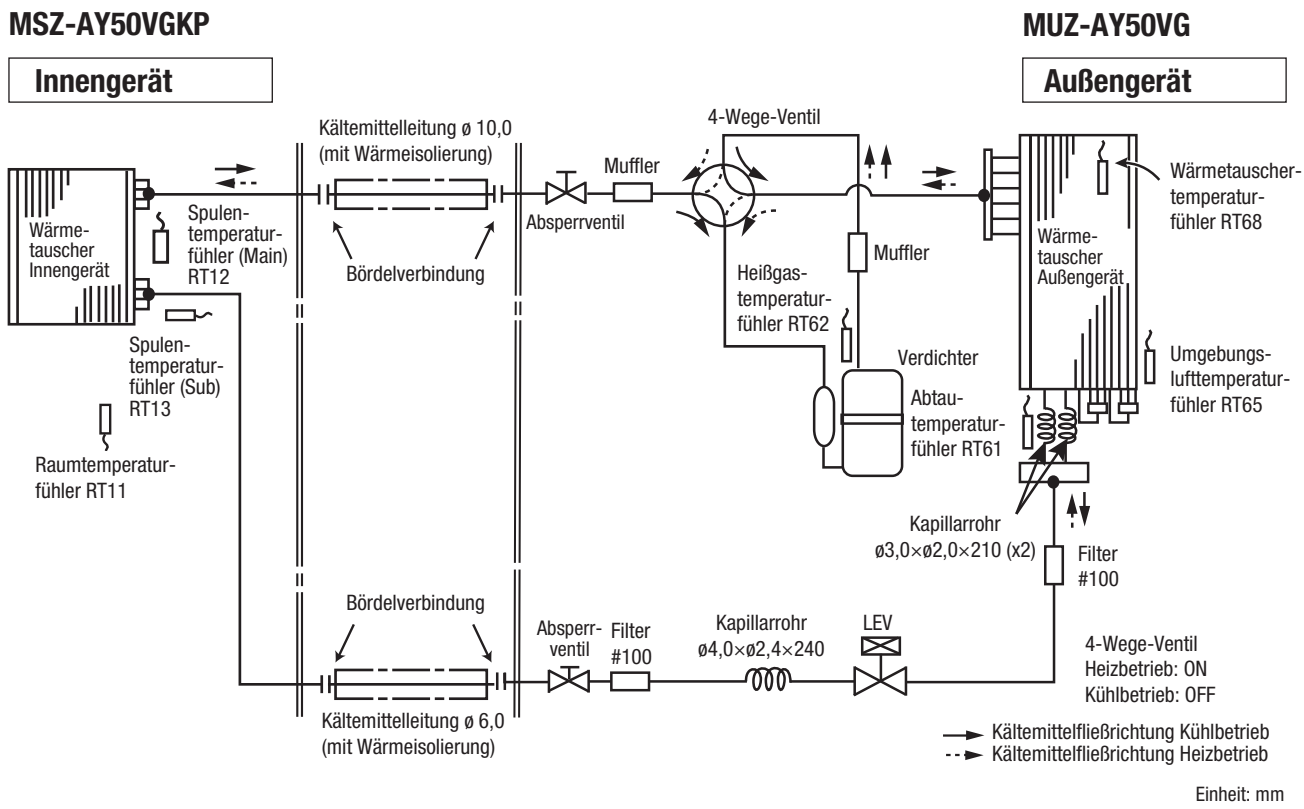

9. Leistungsdaten

9.1 Kühlbetrieb

9.1.1 MSZ-AY20VGKP (Innengerät) mit MUZ-AY20VG (Außengerät)

		Innenraumtemperatur (°C)								
	Umgebungs-temperatur (°C)	C_{TK}	21		27			32		
		C_{FK}	15	19	15	19	23	15	19	23
Maximal-frequenz	46	Leistung	2,00	2,34	2,00	2,34	2,68	2,00	2,34	2,68
		SHF	0,75	0,51	0,99	0,75	0,51	1,00	0,95	0,71
		EER	2,51	2,71	2,51	2,71	2,91	2,51	2,71	2,91
	40	Leistung	2,20	2,53	2,20	2,53	2,85	2,20	2,53	2,85
		SHF	0,75	0,51	0,99	0,75	0,51	1,00	0,95	0,71
		EER	2,92	3,07	2,92	3,07	3,22	2,92	3,07	3,22
	35	Leistung	2,42	2,73	2,42	2,73	3,04	2,42	2,73	3,04
		SHF	0,75	0,51	0,99	0,75	0,51	1,00	0,95	0,71
		EER	3,39	3,50	3,39	3,50	3,61	3,39	3,50	3,61
	30	Leistung	2,59	2,91	2,59	2,91	3,22	2,59	2,91	3,22
		SHF	0,75	0,51	0,99	0,75	0,51	1,00	0,95	0,71
		EER	3,90	3,99	3,90	3,99	4,07	3,90	3,99	4,07
	25	Leistung	2,83	3,12	2,83	3,12	3,42	2,83	3,12	3,42
		SHF	0,75	0,51	0,99	0,75	0,51	1,00	0,95	0,71
		EER	4,61	4,63	4,61	4,63	4,66	4,61	4,63	4,66
	20	Leistung	3,06	3,34	3,06	3,34	3,63	3,06	3,34	3,63
		SHF	0,75	0,51	0,99	0,75	0,51	1,00	0,95	0,71
		EER	5,31	5,28	5,31	5,28	5,25	5,31	5,28	5,25
Betriebs-frequenz	46	Leistung	1,47	1,72	1,47	1,72	1,97	1,47	1,72	1,97
		SHF	0,80	0,56	1,00	0,80	0,56	1,00	0,97	0,76
		EER	3,14	3,38	3,14	3,38	3,63	3,14	3,38	3,63
	40	Leistung	1,62	1,86	1,62	1,86	2,10	1,62	1,86	2,10
		SHF	0,80	0,56	1,00	0,80	0,56	1,00	0,97	0,76
		EER	3,64	3,83	3,64	3,83	4,02	3,64	3,83	4,02
	35	Leistung	1,78	2,01	1,78	2,01	2,24	1,78	2,01	2,24
		SHF	0,80	0,56	1,00	0,80	0,56	1,00	0,97	0,76
		EER	4,23	4,37	4,23	4,37	4,51	4,23	4,37	4,51
	30	Leistung	1,91	2,14	1,91	2,14	2,37	1,91	2,14	2,37
		SHF	0,80	0,56	1,00	0,80	0,56	1,00	0,97	0,76
		EER	4,87	4,97	4,87	4,97	5,08	4,87	4,97	5,08
	25	Leistung	2,08	2,30	2,08	2,30	2,52	2,08	2,30	2,52
		SHF	0,80	0,56	1,00	0,80	0,56	1,00	0,97	0,76
		EER	5,75	5,78	5,75	5,78	5,81	5,75	5,78	5,81
	20	Leistung	2,25	2,46	2,25	2,46	2,67	2,25	2,46	2,67
		SHF	0,80	0,56	1,00	0,80	0,56	1,00	0,97	0,76
		EER	6,63	6,59	6,63	6,59	6,55	6,63	6,59	6,55
Minimal-frequenz	46	Leistung	0,28	0,33	0,28	0,33	0,38	0,28	0,33	0,38
		EER	1,94	2,09	1,94	2,09	2,25	1,94	2,09	2,25
	40	Leistung	0,31	0,36	0,31	0,36	0,40	0,31	0,36	0,40
		EER	2,25	2,37	2,25	2,37	2,49	2,25	2,37	2,49
	35	Leistung	0,34	0,39	0,34	0,39	0,43	0,34	0,39	0,43
		EER	2,62	2,70	2,62	2,70	2,79	2,62	2,70	2,79
	30	Leistung	0,37	0,41	0,37	0,41	0,46	0,37	0,41	0,46
		EER	3,02	3,08	3,02	3,08	3,14	3,02	3,08	3,14
	25	Leistung	0,40	0,44	0,40	0,44	0,48	0,40	0,44	0,48
		EER	3,56	3,58	3,56	3,58	3,60	3,56	3,58	3,60
	20	Leistung	0,43	0,47	0,43	0,47	0,51	0,43	0,47	0,51
		EER	4,10	4,08	4,10	4,08	4,05	4,10	4,08	4,05

Kühlbetrieb bei niedrigen Außentemperaturen

Maximal-frequenz	15 ~ -10	Leistung	1,78	2,01	1,78	2,01	2,24	1,78	2,01	2,24
		SHF	0,80	0,56	1,00	0,80	0,56	1,00	0,97	0,76
		EER	4,23	4,37	4,23	4,37	4,51	4,23	4,37	4,51

Die niedrigen Umgebungsbedingungen erfordern eine spezielle Steuerung, und die Gesamtleistung ist gleich oder geringer als die Nennleistung.

9.1.2 MSZ-AY25VGKP (Innengerät) mit MUZ-AY25VG (Außengerät)

		Innenraumtemperatur (°C)								
	Umgebungs-temperatur (°C)	C_{TK}	21		27			32		
		C_{FK}	15	19	15	19	23	15	19	23
Maximal-frequenz	46	Leistung	2,50	2,92	2,50	2,92	3,35	2,50	2,92	3,35
		SHF	0,74	0,50	0,98	0,74	0,50	1,00	0,94	0,70
		EER	2,12	2,28	2,12	2,28	2,45	2,12	2,28	2,45
	40	Leistung	2,75	3,16	2,75	3,16	3,57	2,75	3,16	3,57
		SHF	0,74	0,50	0,98	0,74	0,50	1,00	0,94	0,70
		EER	2,46	2,58	2,46	2,58	2,71	2,46	2,58	2,71
	35	Leistung	3,03	3,42	3,03	3,42	3,81	3,03	3,42	3,81
		SHF	0,74	0,50	0,98	0,74	0,50	1,00	0,94	0,70
		EER	2,85	2,95	2,85	2,95	3,04	2,85	2,95	3,04
	30	Leistung	3,25	3,64	3,25	3,64	4,03	3,25	3,64	4,03
		SHF	0,74	0,50	0,98	0,74	0,50	1,00	0,94	0,70
		EER	3,29	3,35	3,29	3,35	3,42	3,29	3,35	3,42
	25	Leistung	3,54	3,91	3,54	3,91	4,28	3,54	3,91	4,28
		SHF	0,74	0,50	0,98	0,74	0,50	1,00	0,94	0,70
		EER	3,88	3,90	3,88	3,90	3,92	3,88	3,90	3,92
	20	Leistung	3,83	4,18	3,83	4,18	4,54	3,83	4,18	4,54
		SHF	0,74	0,50	0,98	0,74	0,50	1,00	0,94	0,70
		EER	4,47	4,44	4,47	4,44	4,41	4,47	4,44	4,41
Betriebs-frequenz	46	Leistung	1,84	2,15	1,84	2,15	2,46	1,84	2,15	2,46
		SHF	0,92	0,68	1,00	0,92	0,68	1,00	1,00	0,88
		EER	3,01	3,24	3,01	3,24	3,48	3,01	3,24	3,48
	40	Leistung	2,03	2,33	2,03	2,33	2,63	2,03	2,33	2,63
		SHF	0,92	0,68	1,00	0,92	0,68	1,00	1,00	0,88
		EER	3,49	3,67	3,49	3,67	3,85	3,49	3,67	3,85
	35	Leistung	2,23	2,51	2,23	2,51	2,80	2,23	2,51	2,80
		SHF	0,92	0,68	1,00	0,92	0,68	1,00	1,00	0,88
		EER	4,05	4,19	4,05	4,19	4,32	4,05	4,19	4,32
	30	Leistung	2,39	2,68	2,39	2,68	2,96	2,39	2,68	2,96
		SHF	0,92	0,68	1,00	0,92	0,68	1,00	1,00	0,88
		EER	4,67	4,77	4,67	4,77	4,86	4,67	4,77	4,86
	25	Leistung	2,60	2,88	2,60	2,88	3,15	2,60	2,88	3,15
		SHF	0,92	0,68	1,00	0,92	0,68	1,00	1,00	0,88
		EER	5,51	5,54	5,51	5,54	5,57	5,51	5,54	5,57
	20	Leistung	2,81	3,08	2,81	3,08	3,34	2,81	3,08	3,34
		SHF	0,92	0,68	1,00	0,92	0,68	1,00	1,00	0,88
		EER	6,35	6,31	6,35	6,31	6,28	6,35	6,31	6,28
Minimal-frequenz	46	Leistung	0,66	0,77	0,66	0,77	0,89	0,66	0,77	0,89
		EER	2,82	3,04	2,82	3,04	3,27	2,82	3,04	3,27
	40	Leistung	0,73	0,84	0,73	0,84	0,95	0,73	0,84	0,95
		EER	3,28	3,45	3,28	3,45	3,62	3,28	3,45	3,62
	35	Leistung	0,80	0,90	0,80	0,90	1,01	0,80	0,90	1,01
		EER	3,81	3,93	3,81	3,93	4,06	3,81	3,93	4,06
	30	Leistung	0,86	0,96	0,86	0,96	1,07	0,86	0,96	1,07
		EER	4,39	4,48	4,39	4,48	4,57	4,39	4,48	4,57
	25	Leistung	0,94	1,04	0,94	1,04	1,13	0,94	1,04	1,13
		EER	5,18	5,20	5,18	5,20	5,23	5,18	5,20	5,23
	20	Leistung	1,01	1,11	1,01	1,11	1,20	1,01	1,11	1,20
		EER	5,97	5,93	5,97	5,93	5,89	5,97	5,93	5,89

Kühlbetrieb bei niedrigen Außentemperaturen

Maximal-frequenz	15 ~ -10	Leistung	2,23	2,51	2,23	2,51	2,80	2,23	2,51	2,80
		SHF	0,92	0,68	1,00	0,92	0,68	1,00	1,00	0,88
		EER	4,05	4,19	4,05	4,19	4,32	4,05	4,19	4,32

Die niedrigen Umgebungsbedingungen erfordern eine spezielle Steuerung, und die Gesamtleistung ist gleich oder geringer als die Nennleistung.

9.1.3 MSZ-AY35VGKP (Innengerät) mit MUZ-AY35VG (Außengerät)

		Innenraumtemperatur (°C)								
	Umgebungs-temperatur (°C)	C_{TK}	21		27			32		
		C_{FK}	15	19	15	19	23	15	19	23
Maximal-frequenz	46	Leistung	2,77	3,11	2,77	3,11	3,45	2,77	3,11	3,45
		SHF	0,71	0,47	0,95	0,71	0,47	1,00	0,91	0,67
		EER	1,74	1,87	1,74	1,87	2,01	1,74	1,87	2,01
	40	Leistung	3,31	3,50	3,31	3,50	3,70	3,31	3,50	3,70
		SHF	0,71	0,47	0,95	0,71	0,47	1,00	0,91	0,67
		EER	2,01	2,12	2,01	2,12	2,22	2,01	2,12	2,22
	35	Leistung	3,49	3,82	3,49	3,82	4,15	3,49	3,82	4,15
		SHF	0,71	0,47	0,95	0,71	0,47	1,00	0,91	0,67
		EER	2,34	2,42	2,34	2,42	2,49	2,34	2,42	2,49
	30	Leistung	3,63	4,07	3,63	4,07	4,50	3,63	4,07	4,50
		SHF	0,71	0,47	0,95	0,71	0,47	1,00	0,91	0,67
		EER	2,70	2,75	2,70	2,75	2,81	2,70	2,75	2,81
	25	Leistung	3,95	4,37	3,95	4,37	4,79	3,95	4,37	4,79
		SHF	0,71	0,47	0,95	0,71	0,47	1,00	0,91	0,67
		EER	3,18	3,20	3,18	3,20	3,21	3,18	3,20	3,21
	20	Leistung	4,28	4,67	4,28	4,67	5,07	4,28	4,67	5,07
		SHF	0,71	0,47	0,95	0,71	0,47	1,00	0,91	0,67
		EER	3,67	3,64	3,67	3,64	3,62	3,67	3,64	3,62
Betriebs-frequenz	46	Leistung	2,57	3,01	2,57	3,01	3,45	2,57	3,01	3,45
		SHF	0,88	0,64	1,00	0,88	0,64	1,00	1,00	0,84
		EER	2,55	2,75	2,55	2,75	2,95	2,55	2,75	2,95
	40	Leistung	2,84	3,26	2,84	3,26	3,68	2,84	3,26	3,68
		SHF	0,88	0,64	1,00	0,88	0,64	1,00	1,00	0,84
		EER	2,96	3,12	2,96	3,12	3,27	2,96	3,12	3,27
	35	Leistung	3,12	3,52	3,12	3,52	3,92	3,12	3,52	3,92
		SHF	0,88	0,64	1,00	0,88	0,64	1,00	1,00	0,84
		EER	3,44	3,55	3,44	3,55	3,67	3,44	3,55	3,67
	30	Leistung	3,34	3,75	3,34	3,75	4,15	3,34	3,75	4,15
		SHF	0,88	0,64	1,00	0,88	0,64	1,00	1,00	0,84
		EER	3,96	4,05	3,96	4,05	4,13	3,96	4,05	4,13
	25	Leistung	3,64	4,03	3,64	4,03	4,41	3,64	4,03	4,41
		SHF	0,88	0,64	1,00	0,88	0,64	1,00	1,00	0,84
		EER	4,68	4,70	4,68	4,70	4,73	4,68	4,70	4,73
	20	Leistung	3,94	4,31	3,94	4,31	4,67	3,94	4,31	4,67
		SHF	0,88	0,64	1,00	0,88	0,64	1,00	1,00	0,84
		EER	5,39	5,36	5,39	5,36	5,32	5,39	5,36	5,32
Minimal-frequenz	46	Leistung	0,81	0,95	0,81	0,95	1,08	0,81	0,95	1,08
		EER	3,78	4,08	3,78	4,08	4,37	3,78	4,08	4,37
	40	Leistung	0,89	1,02	0,89	1,02	1,16	0,89	1,02	1,16
		EER	4,39	4,62	4,39	4,62	4,84	4,39	4,62	4,84
	35	Leistung	0,98	1,11	0,98	1,11	1,23	0,98	1,11	1,23
		EER	5,10	5,26	5,10	5,26	5,43	5,10	5,26	5,43
	30	Leistung	1,05	1,18	1,05	1,18	1,30	1,05	1,18	1,30
		EER	5,87	5,99	5,87	5,99	6,11	5,87	5,99	6,11
	25	Leistung	1,14	1,27	1,14	1,27	1,39	1,14	1,27	1,39
		EER	6,93	6,97	6,93	6,97	7,00	6,93	6,97	7,00
	20	Leistung	1,24	1,35	1,24	1,35	1,47	1,24	1,35	1,47
		EER	7,99	7,94	7,99	7,94	7,89	7,99	7,94	7,89

Kühlbetrieb bei niedrigen Außentemperaturen

Maximal-frequenz	15 ~ -10	Leistung	3,12	3,52	3,12	3,52	3,92	3,12	3,52	3,92
		SHF	0,88	0,64	1,00	0,88	0,64	1,00	1,00	0,84
		EER	3,44	3,55	3,44	3,55	3,67	3,44	3,55	3,67

Die niedrigen Umgebungsbedingungen erfordern eine spezielle Steuerung, und die Gesamtleistung ist gleich oder geringer als die Nennleistung.

9.1.4 MSZ-AY42VGKP (Innengerät) mit MUZ-AY42VG (Außengerät)

		Innenraumtemperatur (°C)								
	Umgebungs-temperatur (°C)	C_{TK}	21		27			32		
		C_{FK}	15	19	15	19	23	15	19	23
Maximal-frequenz	46	Leistung	3,50	3,82	3,50	3,82	4,14	3,50	3,82	4,14
		SHF	0,69	0,45	0,93	0,69	0,45	1,00	0,89	0,65
		EER	1,67	1,80	1,67	1,80	1,94	1,67	1,80	1,94
	40	Leistung	3,78	4,19	3,78	4,19	4,59	3,78	4,19	4,59
		SHF	0,69	0,45	0,93	0,69	0,45	1,00	0,89	0,65
		EER	1,94	2,04	1,94	2,04	2,15	1,94	2,04	2,15
	35	Leistung	4,01	4,52	4,01	4,52	5,04	4,01	4,52	5,04
		SHF	0,69	0,45	0,93	0,69	0,45	1,00	0,89	0,65
		EER	2,26	2,33	2,26	2,33	2,41	2,26	2,33	2,41
	30	Leistung	4,30	4,82	4,30	4,82	5,33	4,30	4,82	5,33
		SHF	0,69	0,45	0,93	0,69	0,45	1,00	0,89	0,65
		EER	2,60	2,65	2,60	2,65	2,71	2,60	2,65	2,71
	25	Leistung	4,68	5,18	4,68	5,18	5,67	4,68	5,18	5,67
		SHF	0,69	0,45	0,93	0,69	0,45	1,00	0,89	0,65
		EER	3,07	3,08	3,07	3,08	3,10	3,07	3,08	3,10
	20	Leistung	5,06	5,54	5,06	5,54	6,01	5,06	5,54	6,01
		SHF	0,69	0,45	0,93	0,69	0,45	1,00	0,89	0,65
		EER	3,54	3,51	3,54	3,51	3,49	3,54	3,51	3,49
Betriebs-frequenz	46	Leistung	3,09	3,61	3,09	3,61	4,14	3,09	3,61	4,14
		SHF	0,77	0,53	1,00	0,77	0,53	1,00	0,96	0,73
		EER	2,33	2,51	2,33	2,51	2,70	2,33	2,51	2,70
	40	Leistung	3,40	3,91	3,40	3,91	4,41	3,40	3,91	4,41
		SHF	0,77	0,53	1,00	0,77	0,53	1,00	0,96	0,73
		EER	2,71	2,85	2,71	2,85	2,99	2,71	2,85	2,99
	35	Leistung	3,74	4,22	3,74	4,22	4,70	3,74	4,22	4,70
		SHF	0,77	0,53	1,00	0,77	0,53	1,00	0,96	0,73
		EER	3,14	3,25	3,14	3,25	3,35	3,14	3,25	3,35
	30	Leistung	4,01	4,49	4,01	4,49	4,98	4,01	4,49	4,98
		SHF	0,77	0,53	1,00	0,77	0,53	1,00	0,96	0,73
		EER	3,62	3,70	3,62	3,70	3,77	3,62	3,70	3,77
	25	Leistung	4,37	4,83	4,37	4,83	5,29	4,37	4,83	5,29
		SHF	0,77	0,53	1,00	0,77	0,53	1,00	0,96	0,73
		EER	4,27	4,30	4,27	4,30	4,32	4,27	4,30	4,32
	20	Leistung	4,73	5,17	4,73	5,17	5,61	4,73	5,17	5,61
		SHF	0,77	0,53	1,00	0,77	0,53	1,00	0,96	0,73
		EER	4,93	4,90	4,93	4,90	4,87	4,93	4,90	4,87
Minimal-frequenz	46	Leistung	0,66	0,77	0,66	0,77	0,89	0,66	0,77	0,89
		EER	4,33	4,67	4,33	4,67	5,01	4,33	4,67	5,01
	40	Leistung	0,73	0,84	0,73	0,84	0,95	0,73	0,84	0,95
		EER	5,03	5,29	5,03	5,29	5,55	5,03	5,29	5,55
	35	Leistung	0,80	0,90	0,80	0,90	1,01	0,80	0,90	1,01
		EER	5,84	6,03	5,84	6,03	6,22	5,84	6,03	6,22
	30	Leistung	0,86	0,96	0,86	0,96	1,07	0,86	0,96	1,07
		EER	6,73	6,86	6,73	6,86	7,00	6,73	6,86	7,00
	25	Leistung	0,94	1,04	0,94	1,04	1,13	0,94	1,04	1,13
		EER	7,94	7,98	7,94	7,98	8,02	7,94	7,98	8,02
	20	Leistung	1,01	1,11	1,01	1,11	1,20	1,01	1,11	1,20
		EER	9,15	9,09	9,15	9,09	9,04	9,15	9,09	9,04

Kühlbetrieb bei niedrigen Außentemperaturen

Maximal-frequenz	15 ~ -10	Leistung	3,74	4,22	3,74	4,22	4,70	3,74	4,22	4,70
		SHF	0,77	0,53	1,00	0,77	0,53	1,00	0,96	0,73
		EER	3,14	3,25	3,14	3,25	3,35	3,14	3,25	3,35

Die niedrigen Umgebungsbedingungen erfordern eine spezielle Steuerung, und die Gesamtleistung ist gleich oder geringer als die Nennleistung.

9.1.5 MSZ-AY50VGKP (Innengerät) mit MUZ-AY50VG (Außengerät)

		Innenraumtemperatur (°C)								
	Umgebungs-temperatur (°C)	C_{TK}	21		27			32		
		C_{FK}	15	19	15	19	23	15	19	23
Maximal-frequenz	46	Leistung	3.97	4.64	3.97	4.64	5.32	3.97	4.64	5.32
		SHF	0.69	0.45	0.93	0.69	0.45	1.00	0.89	0.65
		EER	2.00	2.15	2.00	2.15	2.31	2.00	2.15	2.31
	40	Leistung	4.37	5.02	4.37	5.02	5.67	4.37	5.02	5.67
		SHF	0.69	0.45	0.93	0.69	0.45	1.00	0.89	0.65
		EER	2.32	2.44	2.32	2.44	2.56	2.32	2.44	2.56
	35	Leistung	4.81	5.43	4.81	5.43	6.05	4.81	5.43	6.05
		SHF	0.69	0.45	0.93	0.69	0.45	1.00	0.89	0.65
		EER	2.69	2.78	2.69	2.78	2.87	2.69	2.78	2.87
	30	Leistung	5.16	5.78	5.16	5.78	6.40	5.16	5.78	6.40
		SHF	0.69	0.45	0.93	0.69	0.45	1.00	0.89	0.65
		EER	3.10	3.17	3.10	3.17	3.23	3.10	3.17	3.23
	25	Leistung	5.62	6.21	5.62	6.21	6.80	5.62	6.21	6.80
		SHF	0.69	0.45	0.93	0.69	0.45	1.00	0.89	0.65
		EER	3.66	3.68	3.66	3.68	3.70	3.66	3.68	3.70
	20	Leistung	6.08	6.64	6.08	6.64	7.21	6.08	6.64	7.21
		SHF	0.69	0.45	0.93	0.69	0.45	1.00	0.89	0.65
		EER	4.22	4.20	4.22	4.20	4.17	4.22	4.20	4.17
Betriebs-frequenz	46	Leistung	3.68	4.30	3.68	4.30	4.93	3.68	4.30	4.93
		SHF	0.74	0.50	0.98	0.74	0.50	1.00	0.94	0.70
		EER	2.34	2.53	2.34	2.53	2.71	2.34	2.53	2.71
	40	Leistung	4.05	4.65	4.05	4.65	5.25	4.05	4.65	5.25
		SHF	0.74	0.50	0.98	0.74	0.50	1.00	0.94	0.70
		EER	2.72	2.86	2.72	2.86	3.00	2.72	2.86	3.00
	35	Leistung	4.45	5.03	4.45	5.03	5.60	4.45	5.03	5.60
		SHF	0.74	0.50	0.98	0.74	0.50	1.00	0.94	0.70
		EER	3.16	3.26	3.16	3.26	3.37	3.16	3.26	3.37
	30	Leistung	4.78	5.35	4.78	5.35	5.93	4.78	5.35	5.93
		SHF	0.74	0.50	0.98	0.74	0.50	1.00	0.94	0.70
		EER	3.64	3.71	3.64	3.71	3.79	3.64	3.71	3.79
	25	Leistung	5.20	5.75	5.20	5.75	6.30	5.20	5.75	6.30
		SHF	0.74	0.50	0.98	0.74	0.50	1.00	0.94	0.70
		EER	4.29	4.32	4.29	4.32	4.34	4.29	4.32	4.34
	20	Leistung	5.63	6.15	5.63	6.15	6.68	5.63	6.15	6.68
		SHF	0.74	0.50	0.98	0.74	0.50	1.00	0.94	0.70
		EER	4.95	4.92	4.95	4.92	4.89	4.95	4.92	4.89
Minimal-frequenz	46	Leistung	1.03	1.20	1.03	1.20	1.38	1.03	1.20	1.38
		EER	3.37	3.63	3.37	3.63	3.89	3.37	3.63	3.89
	40	Leistung	1.13	1.30	1.13	1.30	1.47	1.13	1.30	1.47
		EER	3.91	4.11	3.91	4.11	4.32	3.91	4.11	4.32
	35	Leistung	1.25	1.41	1.25	1.41	1.57	1.25	1.41	1.57
		EER	4.54	4.69	4.54	4.69	4.84	4.54	4.69	4.84
	30	Leistung	1.34	1.50	1.34	1.50	1.66	1.34	1.50	1.66
		EER	5.23	5.34	5.23	5.34	5.45	5.23	5.34	5.45
	25	Leistung	1.46	1.61	1.46	1.61	1.76	1.46	1.61	1.76
		EER	6.17	6.21	6.17	6.21	6.24	6.17	6.21	6.24
	20	Leistung	1.58	1.72	1.58	1.72	1.87	1.58	1.72	1.87
		EER	7.11	7.07	7.11	7.07	7.03	7.11	7.07	7.03

Kühlbetrieb bei niedrigen Außentemperaturen

Maximal-frequenz	15 ~ -10	Leistung	4,45	5,03	4,45	5,03	5,60	4,45	5,03	5,60
		SHF	0,74	0,50	0,98	0,74	0,50	1,00	0,94	0,70
		EER	3,16	3,26	3,16	3,26	3,37	3,16	3,26	3,37

Die niedrigen Umgebungsbedingungen erfordern eine spezielle Steuerung, und die Gesamtleistung ist gleich oder geringer als die Nennleistung.

9.2 Heizbetrieb

9.2.1 MSZ-AY15VGKP (Innengerät) mit MUZ-AY15VG (Außengerät)

		Innenraumtemperatur C_{TK} (°C)									
	Umgebungs-temperatur (°C)	5		10		15		20		25	
		Leistung	COP	Leistung	COP	Leistung	COP	Leistung	COP	Leistung	COP
Maximal-frequenz	20	4,56	4,23	4,39	3,90	4,22	3,60	3,98	3,32	3,67	3,04
	15	4,16	4,09	4,00	3,78	3,84	3,49	3,70	3,22	3,51	2,94
	12	3,91	4,00	3,76	3,70	3,62	3,41	3,48	3,15	3,32	2,88
	7	3,51	3,84	3,37	3,54	3,24	3,27	3,11	3,02	2,97	2,76
	2	3,10	3,65	2,98	3,37	2,87	3,11	2,76	2,87	2,63	2,63
	-7	2,37	3,22	2,28	2,98	2,19	2,75	2,11	2,54	2,01	2,32
	-10	2,12	3,05	2,04	2,82	1,96	2,60	1,89	2,40	1,80	2,20
	-15	1,72	2,72	1,65	2,51	1,59	2,32	1,53	2,14	1,46	1,96
Betriebs-frequenz	20	2,97	6,11	2,86	5,64	2,75	5,20	2,64	4,80	2,57	4,52
	15	2,70	5,65	2,59	5,22	2,49	4,82	2,40	4,45	2,31	4,19
	12	2,54	5,42	2,44	5,01	2,35	4,62	2,26	4,27	2,17	3,99
	7	2,26	5,10	2,18	4,71	2,09	4,35	2,01	4,01	1,91	3,67
	2	1,98	4,81	1,91	4,44	1,83	4,10	1,76	3,78	1,66	3,40
	-7	1,48	4,56	1,42	4,21	1,36	3,89	1,31	3,59	1,21	3,04
	-10	1,31	4,54	1,26	4,19	1,21	3,87	1,16	3,57	1,05	2,96
	-15	1,03	4,50	0,99	4,16	0,95	3,84	0,92	3,54	0,79	2,82
Minimal-frequenz	20	0,69	5,65	0,66	5,22	0,64	4,82	0,61	4,45	0,59	4,18
	15	0,62	5,24	0,60	4,83	0,58	4,46	0,55	4,12	0,54	3,88
	12	0,59	5,02	0,57	4,63	0,54	4,28	0,52	3,95	0,50	3,70
	7	0,52	4,72	0,50	4,36	0,48	4,03	0,47	3,72	0,44	3,40
	2	0,46	4,45	0,44	4,11	0,42	3,79	0,41	3,50	0,38	3,14
	-7	0,34	4,22	0,33	3,90	0,32	3,60	0,30	3,32	0,28	2,82
	-10	0,30	4,21	0,29	3,88	0,28	3,58	0,27	3,31	0,24	2,74
	-15	0,24	4,17	0,23	3,85	0,22	3,55	0,21	3,28	0,18	2,61

* Die durch den Abtaubetrieb bedingten Änderungen der Leistung und des Wirkungsgrads werden nicht berücksichtigt.
* Die Umgebungstemperatur beträgt TK 20°C/FK 19°C, TK 15°C/FK 14°C, TK 12°C/FK 11°C, TK 7°C/FK 6°C, TK 2°C/FK 1°C, TK -7°C/FK -8°C, TK -10°C/FK -11°C, TK -20°C/FK -21°C, TK -25°C/FK -26°C.

9.2.2 MSZ-AY20VGKP (Innengerät) mit MUZ-AY20VG (Außengerät)

		Innenraumtemperatur C_{TK} (°C)									
	Umgebungs-temperatur (°C)	5		10		15		20		25	
		Leistung	COP	Leistung	COP	Leistung	COP	Leistung	COP	Leistung	COP
Maximal-frequenz	20	5,60	3,63	5,19	3,35	4,79	3,10	4,43	2,86	4,05	2,61
	15	5,31	3,55	5,02	3,27	4,67	3,02	4,32	2,79	3,95	2,55
	12	5,02	3,49	4,80	3,22	4,58	2,97	4,25	2,74	3,88	2,51
	7	4,53	3,38	4,36	3,12	4,19	2,88	4,02	2,66	3,76	2,43
	2	4,05	3,25	3,90	3,00	3,75	2,77	3,60	2,56	3,43	2,34
	-7	3,18	2,97	3,06	2,74	2,94	2,53	2,83	2,34	2,70	2,14
	-10	2,89	2,85	2,78	2,64	2,68	2,43	2,57	2,25	2,45	2,05
	-15	2,41	2,63	2,32	2,43	2,23	2,24	2,14	2,07	2,04	1,89
	-20	1,93	2,35	1,85	2,17	1,78	2,00	1,71	1,85	1,64	1,69
Betriebs-frequenz	20	3,72	6,36	3,57	5,87	3,44	5,42	3,30	5,00	3,21	4,71
	15	3,37	5,89	3,24	5,44	3,12	5,02	3,00	4,63	2,89	4,36
	12	3,17	5,65	3,05	5,21	2,94	4,81	2,82	4,44	2,71	4,16
	7	2,83	5,31	2,72	4,90	2,62	4,53	2,51	4,18	2,39	3,83
	2	2,48	5,01	2,38	4,62	2,29	4,27	2,20	3,94	2,07	3,54
	-7	1,84	4,75	1,77	4,38	1,71	4,05	1,64	3,74	1,51	3,17
	-10	1,63	4,73	1,57	4,37	1,51	4,03	1,45	3,72	1,32	3,08
	-15	1,29	4,69	1,24	4,33	1,19	4,00	1,14	3,69	0,99	2,94
	-20	0,96	4,62	0,92	4,27	0,89	3,94	0,85	3,64	0,68	2,67
Minimal-frequenz	20	0,51	5,37	0,49	4,96	0,47	4,58	0,46	4,23	0,44	3,98
	15	0,46	4,98	0,45	4,59	0,43	4,24	0,41	3,91	0,40	3,68
	12	0,44	4,77	0,42	4,41	0,41	4,07	0,39	3,75	0,37	3,51
	7	0,39	4,49	0,38	4,14	0,36	3,83	0,35	3,53	0,33	3,23
	2	0,34	4,23	0,33	3,90	0,32	3,60	0,30	3,33	0,29	2,99
	-7	0,25	4,01	0,24	3,70	0,24	3,42	0,23	3,16	0,21	2,68
	-10	0,23	4,00	0,22	3,69	0,21	3,41	0,20	3,14	0,18	2,60
	-15	0,18	3,96	0,17	3,66	0,16	3,38	0,16	3,12	0,14	2,48
	-20	0,13	3,90	0,13	3,60	0,12	3,33	0,12	3,07	0,09	2,26

* Die durch den Abtaubetrieb bedingten Änderungen der Leistung und des Wirkungsgrads werden nicht berücksichtigt.
* Die Umgebungstemperatur beträgt TK 20°C/FK 19°C, TK 15°C/FK 14°C, TK 12°C/FK 11°C, TK 7°C/FK 6°C, TK 2°C/FK 1°C, TK -7°C/FK -8°C, TK -10°C/FK -11°C, TK -20°C/FK -21°C, TK -25°C/FK -26°C.

9.2.3 MSZ-AY25VGKP (Innengerät) mit MUZ-AY25VG (Außengerät)

		Innenraumtemperatur C_{TK} (°C)									
	Umgebungs-temperatur (°C)	5		10		15		20		25	
		Leistung	COP	Leistung	COP	Leistung	COP	Leistung	COP	Leistung	COP
Maximal-frequenz	20	5,86	4,92	5,63	4,54	5,42	4,19	5,21	3,87	4,97	3,54
	15	5,38	4,72	5,18	4,35	4,98	4,02	4,78	3,71	4,56	3,39
	12	5,10	4,59	4,90	4,23	4,71	3,91	4,53	3,61	4,32	3,30
	7	4,62	4,35	4,44	4,02	4,27	3,71	4,10	3,42	3,92	3,13
	2	4,14	4,10	3,98	3,78	3,83	3,49	3,68	3,22	3,51	2,95
	-7	3,28	3,56	3,16	3,29	3,03	3,03	2,92	2,80	2,78	2,56
	-10	3,00	3,36	2,88	3,10	2,77	2,86	2,66	2,64	2,54	2,42
	-15	2,52	2,99	2,42	2,76	2,33	2,55	2,24	2,35	2,14	2,15
	-20	2,04	2,58	1,96	2,38	1,89	2,20	1,82	2,03	1,73	1,85
Betriebs-frequenz	20	4,76	6,26	4,57	5,78	4,40	5,34	4,23	4,93	4,11	4,63
	15	4,31	5,80	4,15	5,35	3,99	4,94	3,83	4,56	3,70	4,29
	12	4,06	5,56	3,91	5,13	3,76	4,74	3,61	4,37	3,47	4,09
	7	3,62	5,23	3,48	4,83	3,35	4,46	3,22	4,12	3,06	3,77
	2	3,17	4,93	3,05	4,55	2,93	4,20	2,82	3,88	2,65	3,48
	-7	2,36	4,68	2,27	4,32	2,18	3,98	2,10	3,68	1,93	3,12
	-10	2,09	4,66	2,01	4,30	1,93	3,97	1,86	3,66	1,68	3,04
	-15	1,65	4,62	1,58	4,26	1,52	3,94	1,46	3,63	1,27	2,89
	-20	1,23	4,55	1,18	4,20	1,13	3,88	1,09	3,58	0,86	2,63
Minimal-frequenz	20	1,49	6,11	1,43	5,64	1,37	5,20	1,32	4,80	1,28	4,52
	15	1,35	5,65	1,30	5,22	1,25	4,82	1,20	4,45	1,16	4,19
	12	1,27	5,42	1,22	5,01	1,17	4,62	1,13	4,27	1,08	3,99
	7	1,13	5,10	1,09	4,71	1,05	4,35	1,01	4,01	0,96	3,67
	2	0,99	4,81	0,95	4,44	0,92	4,10	0,88	3,78	0,83	3,40
	-7	0,74	4,56	0,71	4,21	0,68	3,89	0,66	3,59	0,60	3,04
	-10	0,65	4,54	0,63	4,19	0,60	3,87	0,58	3,57	0,53	2,96
	-15	0,51	4,50	0,50	4,16	0,48	3,84	0,46	3,54	0,40	2,82
	-20	0,38	4,44	0,37	4,10	0,35	3,78	0,34	3,49	0,27	2,56

* Die durch den Abtaubetrieb bedingten Änderungen der Leistung und des Wirkungsgrads werden nicht berücksichtigt.
* Die Umgebungstemperatur beträgt TK 20°C/FK 19°C, TK 15°C/FK 14°C, TK 12°C/FK 11°C, TK 7°C/FK 6°C, TK 2°C/FK 1°C, TK -7°C/FK -8°C, TK -10°C/FK -11°C, TK -20°C/FK -21°C, TK -25°C/FK -26°C.

9.2.4 MSZ-AY35VGKP (Innengerät) mit MUZ-AY35VG (Außengerät)

		Innenraumtemperatur C_{TK} (°C)									
	Umgebungs-temperatur (°C)	5		10		15		20		25	
		Leistung	COP	Leistung	COP	Leistung	COP	Leistung	COP	Leistung	COP
Maximal-frequenz	20	6,66	4,41	6,40	4,07	6,15	3,76	5,74	3,47	5,27	3,17
	15	6,09	4,28	5,86	3,95	5,63	3,65	5,42	3,37	5,08	3,08
	12	5,75	4,19	5,53	3,87	5,32	3,57	5,11	3,30	4,86	3,02
	7	5,19	4,03	4,99	3,72	4,80	3,43	4,60	3,17	4,40	2,90
	2	4,62	3,85	4,45	3,55	4,27	3,28	4,11	3,03	3,92	2,77
	-7	3,61	3,44	3,47	3,17	3,33	2,93	3,21	2,70	3,06	2,47
	-10	3,27	3,27	3,14	3,02	3,02	2,79	2,90	2,58	2,77	2,36
	-15	2,70	2,96	2,60	2,73	2,50	2,52	2,40	2,33	2,29	2,13
	-20	2,14	2,58	2,05	2,38	1,98	2,20	1,90	2,03	1,81	1,86
Betriebs-frequenz	20	5,94	5,93	5,72	5,47	5,50	5,05	5,28	4,66	5,13	4,39
	15	5,39	5,49	5,18	5,07	4,98	4,68	4,79	4,32	4,62	4,07
	12	5,08	5,26	4,88	4,86	4,70	4,49	4,52	4,14	4,34	3,87
	7	4,53	4,95	4,35	4,57	4,18	4,22	4,02	3,90	3,82	3,57
	2	3,96	4,67	3,81	4,31	3,66	3,98	3,52	3,67	3,31	3,30
	-7	2,95	4,43	2,84	4,09	2,73	3,77	2,62	3,48	2,41	2,95
	-10	2,61	4,41	2,51	4,07	2,42	3,76	2,32	3,47	2,10	2,87
	-15	2,06	4,37	1,98	4,04	1,90	3,73	1,83	3,44	1,59	2,74
	-20	1,53	4,31	1,47	3,98	1,42	3,67	1,36	3,39	1,08	2,49
Minimal-frequenz	20	1,93	5,67	1,86	5,23	1,79	4,83	1,72	4,46	1,67	4,20
	15	1,75	5,25	1,68	4,85	1,62	4,47	1,56	4,13	1,50	3,89
	12	1,65	5,04	1,59	4,65	1,53	4,29	1,47	3,96	1,41	3,71
	7	1,47	4,74	1,41	4,37	1,36	4,04	1,31	3,73	1,24	3,41
	2	1,29	4,46	1,24	4,12	1,19	3,80	1,15	3,51	1,08	3,15
	-7	0,96	4,23	0,92	3,91	0,89	3,61	0,85	3,33	0,78	2,82
	-10	0,85	4,22	0,82	3,89	0,79	3,59	0,76	3,32	0,68	2,75
	-15	0,67	4,18	0,64	3,86	0,62	3,56	0,60	3,29	0,52	2,62
	-20	0,50	4,12	0,48	3,80	0,46	3,51	0,44	3,24	0,35	2,38

* Die durch den Abtaubetrieb bedingten Änderungen der Leistung und des Wirkungsgrads werden nicht berücksichtigt.
* Die Umgebungstemperatur beträgt TK 20°C/FK 19°C, TK 15°C/FK 14°C, TK 12°C/FK 11°C, TK 7°C/FK 6°C, TK 2°C/FK 1°C, TK -7°C/FK -8°C, TK -10°C/FK -11°C, TK -20°C/FK -21°C, TK -25°C/FK -26°C.

9.2.5 MSZ-AY42VGKP (Innengerät) mit MUZ-AY42VG (Außengerät)

		Innenraumtemperatur C_{TK} (°C)									
	Umgebungs-temperatur (°C)	5		10		15		20		25	
		Leistung	COP	Leistung	COP	Leistung	COP	Leistung	COP	Leistung	COP
Maximal-frequenz	20	9,12	4,17	8,42	3,85	7,77	3,55	7,17	3,28	6,56	3,00
	15	8,80	4,08	8,19	3,77	7,60	3,48	7,02	3,21	6,42	2,94
	12	8,30	4,02	7,91	3,71	7,49	3,43	6,92	3,16	6,33	2,89
	7	7,45	3,91	7,16	3,61	6,88	3,33	6,60	3,08	6,15	2,81
	2	6,60	3,78	6,35	3,49	6,10	3,22	5,87	2,97	5,59	2,72
	-7	5,07	3,46	4,88	3,19	4,69	2,95	4,51	2,72	4,30	2,49
	-10	4,57	3,33	4,39	3,07	4,22	2,84	4,06	2,62	3,87	2,39
	-15	3,72	3,06	3,57	2,82	3,44	2,61	3,30	2,41	3,15	2,20
	-20	2,87	2,71	2,76	2,50	2,65	2,31	2,55	2,13	2,43	1,95
Betriebs-frequenz	20	7,58	5,68	7,29	5,25	7,01	4,84	6,74	4,47	6,54	4,21
	15	6,87	5,26	6,61	4,86	6,35	4,48	6,11	4,14	5,90	3,90
	12	6,48	5,05	6,23	4,66	5,99	4,30	5,76	3,97	5,53	3,71
	7	5,77	4,75	5,55	4,38	5,33	4,05	5,13	3,73	4,88	3,42
	2	5,05	4,47	4,86	4,13	4,67	3,81	4,49	3,52	4,22	3,16
	-7	3,76	4,24	3,62	3,92	3,48	3,62	3,34	3,34	3,08	2,83
	-10	3,33	4,23	3,20	3,90	3,08	3,60	2,96	3,33	2,68	2,75
	-15	2,63	4,19	2,52	3,87	2,43	3,57	2,33	3,30	2,02	2,62
	-20	1,95	4,13	1,88	3,81	1,81	3,52	1,74	3,25	1,38	2,38
Minimal-frequenz	20	1,93	7,63	1,86	7,05	1,79	6,50	1,72	6,00	1,67	5,65
	15	1,75	7,07	1,68	6,52	1,62	6,02	1,56	5,56	1,50	5,23
	12	1,65	6,78	1,59	6,26	1,53	5,78	1,47	5,33	1,41	4,99
	7	1,47	6,38	1,41	5,89	1,36	5,43	1,31	5,02	1,24	4,59
	2	1,29	6,01	1,24	5,55	1,19	5,12	1,15	4,73	1,08	4,24
	-7	0,96	5,70	0,92	5,26	0,89	4,86	0,85	4,48	0,78	3,80
	-10	0,85	5,68	0,82	5,24	0,79	4,84	0,76	4,47	0,68	3,70
	-15	0,67	5,63	0,64	5,20	0,62	4,80	0,60	4,43	0,52	3,52
	-20	0,50	5,55	0,48	5,12	0,46	4,73	0,44	4,36	0,35	3,20

* Die durch den Abtaubetrieb bedingten Änderungen der Leistung und des Wirkungsgrads werden nicht berücksichtigt.
* Die Umgebungstemperatur beträgt TK 20°C/FK 19°C, TK 15°C/FK 14°C, TK 12°C/FK 11°C, TK 7°C/FK 6°C, TK 2°C/FK 1°C, TK -7°C/FK -8°C, TK -10°C/FK -11°C, TK -20°C/FK -21°C, TK -25°C/FK -26°C.

9.2.6 MSZ-AY50VGKP (Innengerät) mit MUZ-AY50VG (Außengerät)

		Innenraumtemperatur C_{TK} (°C)									
	Umgebungs-temperatur (°C)	5		10		15		20		25	
		Leistung	COP	Leistung	COP	Leistung	COP	Leistung	COP	Leistung	COP
Maximal-frequenz	20	10,67	3,86	10,26	3,56	9,87	3,29	9,27	3,03	8,53	2,77
	15	9,74	3,74	9,36	3,46	9,00	3,19	8,66	2,94	8,19	2,69
	12	9,18	3,67	8,82	3,39	8,48	3,12	8,16	2,88	7,77	2,64
	7	8,24	3,53	7,92	3,26	7,62	3,00	7,30	2,77	6,99	2,54
	2	7,30	3,36	7,02	3,11	6,75	2,87	6,49	2,65	6,20	2,42
	-7	5,62	3,00	5,40	2,77	5,20	2,55	5,00	2,36	4,77	2,16
	-10	5,06	2,85	4,86	2,63	4,68	2,43	4,50	2,24	4,29	2,05
	-15	4,12	2,56	3,96	2,36	3,81	2,18	3,67	2,01	3,50	1,84
	-20	3,19	2,20	3,06	2,03	2,95	1,88	2,83	1,73	2,70	1,58
Betriebs-frequenz	20	8,17	5,71	7,86	5,27	7,56	4,87	7,27	4,49	7,06	4,23
	15	7,41	5,29	7,13	4,88	6,85	4,51	6,59	4,16	6,36	3,92
	12	6,98	5,07	6,72	4,68	6,46	4,32	6,21	3,99	5,96	3,73
	7	6,22	4,77	5,98	4,40	5,75	4,07	5,53	3,75	5,26	3,44
	2	5,45	4,50	5,24	4,15	5,04	3,83	4,84	3,54	4,55	3,18
	-7	4,06	4,26	3,90	3,94	3,75	3,63	3,61	3,35	3,32	2,84
	-10	3,59	4,25	3,45	3,92	3,32	3,62	3,19	3,34	2,89	2,77
	-15	2,83	4,21	2,72	3,89	2,62	3,59	2,52	3,31	2,18	2,64
	-20	2,11	4,15	2,02	3,83	1,95	3,54	1,87	3,26	1,49	2,40
Minimal-frequenz	20	2,08	7,12	2,00	6,58	1,92	6,07	1,85	5,60	1,80	5,27
	15	1,89	6,60	1,81	6,09	1,74	5,62	1,68	5,19	1,62	4,88
	12	1,78	6,33	1,71	5,84	1,64	5,39	1,58	4,98	1,52	4,66
	7	1,58	5,95	1,52	5,49	1,46	5,07	1,41	4,68	1,34	4,29
	2	1,39	5,61	1,33	5,18	1,28	4,78	1,23	4,41	1,16	3,96
	-7	1,03	5,32	0,99	4,91	0,95	4,53	0,92	4,18	0,84	3,55
	-10	0,91	5,30	0,88	4,89	0,85	4,52	0,81	4,17	0,74	3,45
	-15	0,72	5,25	0,69	4,85	0,67	4,48	0,64	4,13	0,55	3,29
	-20	0,54	5,18	0,52	4,78	0,50	4,41	0,48	4,07	0,38	2,99

* Die durch den Abtaubetrieb bedingten Änderungen der Leistung und des Wirkungsgrads werden nicht berücksichtigt.
* Die Umgebungstemperatur beträgt TK 20°C/FK 19°C, TK 15°C/FK 14°C, TK 12°C/FK 11°C, TK 7°C/FK 6°C, TK 2°C/FK 1°C, TK -7°C/FK -8°C, TK -10°C/FK -11°C, TK -20°C/FK -21°C, TK -25°C/FK -26°C.

10. Zubehör

10.1 Filter

10.1.1 Plasma-Quad-Connect Filter MAC-100FT-E

Plasma-Quad-Plus Filter-Technologie als Nachrüst-Kit für Wandgeräte. Filtert PM2,5, Pollen, Viren, Schimmel, Bakterien und Allergene aus der Umgebungsluft.

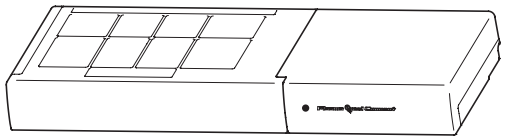

Bezeichnung	Beschreibung
MAC-100FT-E	Plasma-Quad-Connect Filter
Ausführung	Nachrüst-Kit
Spannungsversorgung	220-240 V, 50 Hz
Stromverbrauch	4 Watt
Abmessungen (H x B x T)	56 x 499,5 x 168
Gewicht	1,6 kg

10.1.2 V-Blocking Filter MAC-2450FT-E

Der V-Blocking Filter mit antiviraler Wirkung hemmt 99% der anhaftenden Viren und andere schädliche Substanzen wie Bakterien, Schimmel und Allergene. Zweischichtiger Filter mit nicht-wabenförmigem Gewebe und elektrostatischem Filter kann kleine Partikel effektiv aus der Luft in Ihrem Raum entfernen.

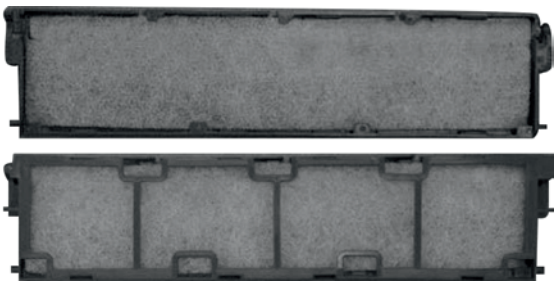

Bezeichnung	Beschreibung
MAC-2450FT-E	V Blocking Filter
Material	Filter: Polyester, Viskose, Acrylharz Rahmen: Polypropylen
Farbe (Filter)	Grün
Abmessungen (H x B x T)	52 x 226 x 9

10.1.3 V-Blocking Filter MAC-2470FT-E

Der V-Blocking Filter mit antiviraler Wirkung hemmt 99% der anhaftenden Viren und andere schädliche Substanzen wie Bakterien, Schimmel und Allergene. Zweischichtiger Filter mit nicht-wabenförmigem Gewebe und elektrostatischem Filter kann kleine Partikel effektiv aus der Luft in Ihrem Raum entfernen.

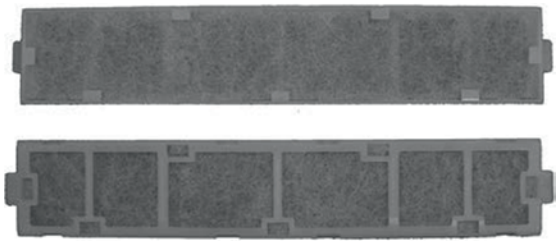

Bezeichnung	Beschreibung
MAC-2470FT-E	V Blocking Filter
Material	Filter: Polyester, Viskose, Acrylharz Rahmen: Polypropylen
Farbe (Filter)	Grün
Abmessungen (H x B x T)	39 x 222 x 6

10.2 Fernbedienungen (optional)

10.2.1 MA-Kabelfernbedienung Deluxe – PAR-41MAA

Die Kabelfernbedienung bietet sämtliche Funktionen, die für die lokale Bedienung benötigt werden. Das Display ist hintergrundbeleuchtet. Alle Eingaben erfolgen menügeführt. Die flache Bauweise und die Ausführung für Aufputz-Wandmontage erlauben auch den nachträglichen Einbau. Für die Nutzung ist das optionale Steuerungszubehör MAC-334IF oder MAC-497IF-E erforderlich.

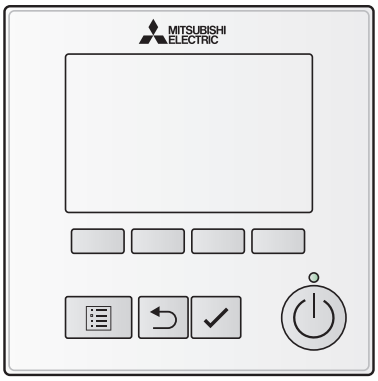

Bezeichnung	Beschreibung
PAR-41MAA	MA-Kabelfernbedienung
Funktionsumfang	Erweiterte Grundfunktionen
Abmessungen B x H x T [mm]	120 x 120 x 14,5

10.2.2 MA-Kabelfernbedienung Kompakt – PAC-YT52CRA

Bei der Kabelfernbedienung Kompakt PAC-YT52CRA wurden die Steuerungsmöglichkeiten auf die wesentlichen Grundfunktionen Ein-/Ausschalten, Temperatur- und Betriebsartenauswahl sowie Luftlamellensteuerung beschränkt. Für die Nutzung ist das optionale Steuerungszubehör MAC-334IF oder MAC-497IF-E erforderlich.

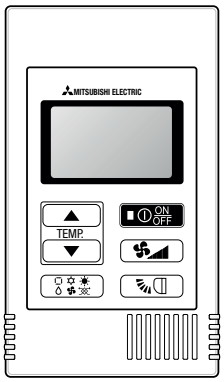

Bezeichnung	Beschreibung
PAC-YT52CRA	MA-Kabelfernbedienung
Funktionsumfang	Eingeschränkte Grundfunktionen
Abmessungen B x H x T [mm]	70 x 120 x 14,5

10.2.3 MA-Kabelfernbedienung Touch – PAR-CT01

Die elegante und vielseitige Kabelfernbedienung PAR-CT01 ist ein technisches Multitalent. Mit ihrem mehrfarbigen Touchdisplay und der optionalen Bluetooth-Schnittstelle verfügt sie über eine große Flexibilität in puncto Farbgestaltung und Handhabung. Die Fernbedienung ist in einer weißen Kunststoff und einer schwarzen Aluminium-Kunststoff Version erhältlich. Für die Nutzung ist das optionale Steuerungszubehör MAC-334IF oder MAC-497IF-E erforderlich.

Besondere Eigenschaften

- Die PAR-CT01 lässt sich bequem über eine App konfigurieren (Versionen mit BLE*).
- Die Farbgestaltung des Displays ist über 180 Farbgestaltungsvarianten frei wählbar und somit optimal an die Umgebung anpassbar.
- Die Einbindung einer Grafik ermöglicht eine Personalisierung der Fernbedienung (Versionen mit BLE*).

* BLE: Bluetooth Low Energy

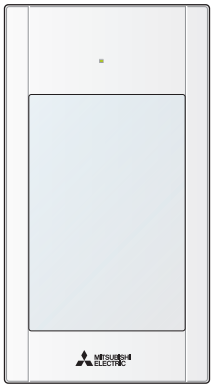

Bezeichnung		Beschreibung
PAR-CT01MAA		MA-Kabelfernbedienung
Ausführung	**PAR-CT01MAA-S**	Weißes Kunststoffgehäuse, ohne BLE
	PAR-CT01MAA-SB	Weißes Kunststoffgehäuse, mit BLE
	PAR-CT01MAA-PB	Schwarzes Aluminium-Kunststoffgehäuse, mit BLE
Funktionsumfang		Erweiterte Grundfunktionen
Abmessungen B x H x T [mm]		65 x 120 x 14

10.2.4 Fernbedienungshalter – MAC-1300RC

Der Halter für die Fernbedienung ermöglicht es Ihnen, die Fernbedienung an der Wand zu befestigen. Er hilft zu verhindern, dass die Fernbedienung verlegt wird.

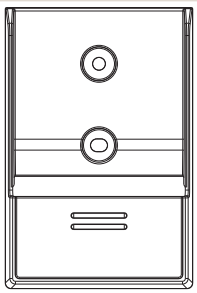

Bezeichnung	Beschreibung
MAC-1300RC	Fernbedienungshalter
Abmessungen B x H x T [mm]	67 x 100 x 25

10.3 Steuerungszubehör

10.3.1 M-Net-Interface bei MXZ/SUZ – MAC-334IF-E

Das Schnittstellenmodul ermöglicht die Integration der M-Serie-Klimageräte in den City Multi VRF-Datenbus M-Net und dessen Systemsteuerungen. Die M-Serie-Klimageräte können auch an eine M-Net-Steuerung angeschlossen und daran bedient werden, ohne selbst in den M-Net-Datenbus integriert zu werden. Für die Spannungsversorgung der M-Net-Steuerung wird ein zusätzliches Netzteil PAC-SC51KUA benötigt.

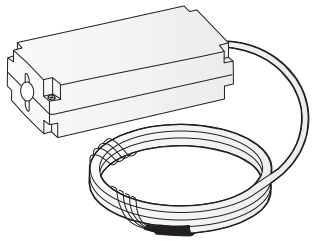

Bezeichnung	Beschreibung
MAC-334IF-E	M-Net-Schnittstellenmodul
Anwendung	Adapter M-Serie-an-M-Net
Anschluss am Innengerät	CN105
Abmessungen B x H x T [mm]	160 x 70 x 54
Gewicht	360 g inkl. Kabel

10.3.2 M-Net-Interface zur Gruppenbildung bei MXZ/SUZ – MAC-497IF-E

Das Schnittstellenmodul ermöglicht die Verwendung externer Signale.
Folgende Ansteuerungen und Funktionen sind möglich:

- Klimagerät ein- und ausschalten
- Betriebsmeldung oder Störmeldung ausgeben (es ist nur eine Ausgabe möglich)
- EIN/AUS-Taste der lokalen Fernbedienung sperren und freigeben
- Betriebsart Kühlen/Heizen und Sollwerttemperatur ändern
- MA-Kabelfernbedienung PAR-41MAA anschließen

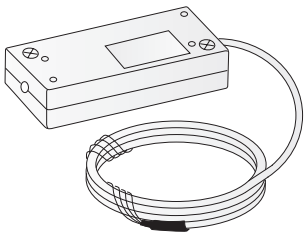

Bezeichnung	Beschreibung
MAC-497IF-E	E/A-Schnittstellenmodul
Anwendung	Ein-/Ausgangsschnittstelle
Anschluss am Innengerät	CN105
Abmessungen B x H x T [mm]	128 x 76 x 14,5
Gewicht	180 g inkl. Kabel

10.3.3 Adapter für Fenster- und Türkontakt – MAC-1702RA-E (2m) / MAC-1710 (10 m)

Bei diesem Produkt handelt es sich um einen Adapter, der die eingehenden Signale von einem Öffnungs-/Schließungsschalter in die Klimaanlage übernimmt.

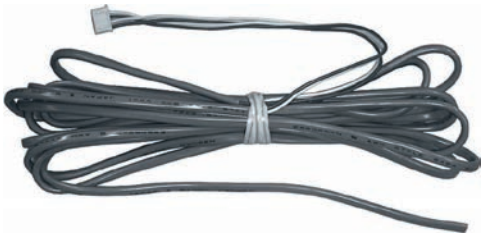

Bezeichnung		MAC-1702RA-E	MAC-1710RA-E
Abmessungen	**Länge**	2 m	10 m
	Durchmesser	4,48 mm x 3,09 mm	4,48 mm x 3,09 mm
Material	**Kabelader**	Verzinnter, geglühter Kupferdraht	Verzinnter, geglühter Kupferdraht
	Isolation	Hitzebeständiges PVC	Hitzebeständiges PVC
	Mantel	Hitzebeständiges PVC	Hitzebeständiges PVC
Gewicht		72 g	360 g

MITSUBISHI ELECTRIC
Changes for the Better

Mitsubishi Electric ist für Sie vor Ort

Zentrale
Living Environment Systems
Mitsubishi-Electric-Platz 1
D-40882 Ratingen
Phone +49 2102 486-0
Fax +49 2102 486-1120

Bremen
PLZ 26 – 28, 49
Borsteler Bogen 27 D
D-22453 Hamburg
Phone +49 40 55620347-0
Fax +49 40 55620347-99
les-bremen@meg.mee.com

Dortmund
PLZ 41, 44, 57–58
Mitsubishi-Electric-Platz 1
D-40882 Ratingen
Phone +49 2102 486-8521
Fax +49 2102 486-4664
les-dortmund@meg.mee.com

Kaiserslautern
PLZ 54–55, 66 – 69
Seligenstädter Grund 1
D-63150 Heusenstamm
Phone +49 6104 80243-0
Fax +49 6104 80243-29
les-kaiserslautern@meg.mee.com

München
PLZ 80 – 88
Schelmenwasenstraße 16 – 20
D-70567 Stuttgart
Phone +49 711 327001-610
Fax +49 711 327001-615
les-muenchen@meg.mee.com

Key Account
PLZ 01 – 99
Mitsubishi-Electric-Platz 1
D-40882 Ratingen
Phone +49 2102 486-4176
Fax +49 2102 486-4664
les-keyaccount@meg.mee.com

Berlin
PLZ 10 – 18, 39
Hauptstraße 80
D-16348 Wandlitz (Schönwalde)
Phone +49 40 55620347-0
Fax +49 40 55620347-99
les-berlin@meg.mee.com

Köln
PLZ 42, 50 – 53
Mitsubishi-Electric-Platz 1
D-40882 Ratingen
Phone +49 2102 486-8521
Fax +49 2102 486-4664
les-koeln@meg.mee.com

Stuttgart
PLZ 70 – 74, 89
Schelmenwasenstraße 16 – 20
D-70567 Stuttgart
Phone +49 711 327001-610
Fax +49 711 327001-615
les-stuttgart@meg.mee.com

Technische Hotline
Mo. – Do. 08.00 Uhr – 17.00 Uhr
Fr. 08.00 Uhr – 16.00 Uhr

Kälte-Klimatechnik
Phone +49 2102 1244-975
service.klima@meg.mee.com

Heiztechnik
Phone +49 2102 1244-655
service.ecodan@meg.mee.com

Hamburg
PLZ 19 – 25
Borsteler Bogen 27 D
D-22453 Hamburg
Phone +49 40 55620347-0
Fax +49 40 55620347-99
les-hamburg@meg.mee.com

Dresden
PLZ 01 – 09, 98 – 99
Borsteler Bogen 27 D
D-22453 Hamburg
Phone +49 40 55620347-0
Fax +49 40 55620347-99
les-dresden@meg.mee.com

Frankfurt
PLZ 35, 36, 56, 60 – 65
Seligenstädter Grund 1
D-63150 Heusenstamm
Phone +49 6104 80243-0
Fax +49 6104 80243-29
les-frankfurt@meg.mee.com

Baden-Baden
PLZ 75 – 79
Schelmenwasenstraße 16 – 20
D-70567 Stuttgart
Phone +49 711 327001-610
Fax +49 711 327001-615
les-badenbaden@meg.mee.com

Hannover
PLZ 29 – 31, 38
Borsteler Bogen 27 D
D-22453 Hamburg
Phone +49 40 55620347-0
Fax +49 40 55620347-99
les-hannover@meg.mee.com

Düsseldorf
PLZ 40, 45 – 48
Mitsubishi-Electric-Platz 1
D-40882 Ratingen
Phone +49 2102 486-8521
Fax +49 2102 486-4664
les-duesseldorf@meg.mee.com

Kassel
PLZ 32 – 34, 37, 59
Mitsubishi-Electric-Platz 1
D-40882 Ratingen
Phone + 49 2102 486-8521
Fax + 49 2102 486-4664
les-kassel@meg.mee.com

Nürnberg
PLZ 90 – 97
Schelmenwasenstraße 16 – 20
D-70567 Stuttgart
Phone +49 711 327001-610
Fax +49 711 327001-615
les-nuernberg@meg.mee.com

Um eine sichere Anwendung und langjährige Funktion unserer Produkte zu gewährleisten, beachten Sie bitte Folgendes:
1. Als Mitsubishi Electric Kunde verpflichten Sie sich, alle Gesetze und Vorschriften einzuhalten und alle von Mitsubishi Electric bereitgestellten Informationen und Dokumente (z. B. Anleitungen, Handbücher) zu beachten und diesen entsprechend zu handeln.
2. Als Kunde (1.) sind Sie darüber hinaus dafür verantwortlich, alle Informationen an Ihre eigenen Kunden einschließlich weiterer nachgelagerter Kunden weiterzugeben.

Unsere Klimaanlagen, Kaltwassersätze und Wärmepumpen enthalten die fluorierten Treibhausgase R410A, R513A, R134a, R32, R1234ze und R454B. Unsere Wärmepumpen mit natürlichen Kältemitteln enthalten R744 (CO_2) und R290. Weitere Informationen finden Sie in der entsprechenden Bedienungsanleitung und auf unserer Kältemittel-Übersichtsseite.

Alle Angaben und Abbildungen ohne Gewähr. Nicht alle Produkte sind in allen Ländern verfügbar.

Version 05/2024

© Mitsubishi Electric Europe B. V.