Set supporto a parete per clima split

SET 480/165 Wall

Per il fissaggio insonorizzato dell’unità esterna clima split in facciata. Esecuzione zincata per un eventuale utilizzo anche in ambienti interni asciutti.

Da tenere presente:
La **distanza minima** dalla facciata è di **200 mm** per tutte le unità esterna. Se il supporto a parete viene montato sotto l'isolamento dell'edificio, lo spessore della coibentazione va sommato alla distanza minima di 200 mm. Questo significa che, di regola, è necessario scegliere un supporto a parete più lungo.

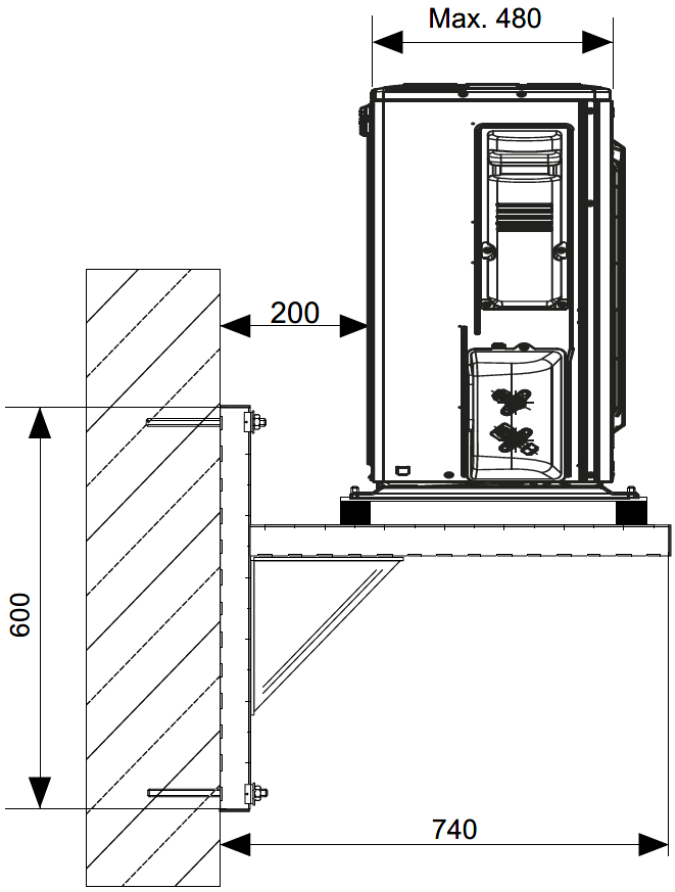

- Unità profondità max. 480 mm
- Peso max. 165 kg/unità

Determinante per la scelta del supporto a parete è la profondità della unità esterna, la distanza minima dalla facciata e l'eventuale spessore dell'isolamento dell'edificio.

Dotazione:

Set di supporto a parete premontato
Materiale di fissaggio (ancoraggi e resina epossidica)

Meier Tobler AG
Bahnstrasse 24, 8603 Schwerzenbach, Schweiz
T +41 44 806 41 41
meiertobler.ch

Einfach
Haustechnik

Set Raccomandazione per unità esterne Mitsubishi Electric e Panasonic			
KK722.005	**Set supporto a parete V330/150**	**KK722.006**	**Set supporto a parete V480/165**
MUZ-LN	25_35_50_60		
MUZ-EF	25_35_42_50		
MUZ-AP	20_25_35_42_50_60_71		
MUFZ-KJ	25_35_50		
SUZ-M	25_35_50_60_71		
MXZ-2F	33_42_53		
MXZ-3F	54_68		
MXZ-4F	72		
MXZ-5F	83_102		
MXZ-6F	122		
SUZ-M	35_50_60_71		
PUZ-M	100_125_140_200_250	PUZ-M	200_250
PUHZ-ZRP	35_50_60_71	PUHZ-ZRP	100_125_140_200_250
PUZ-ZM	35_50_60_71	PUZ-ZM	100_125_140_200_250
		PUHZ-SHW	125_140
		PUMY-P	112_125_140_200
		PUMY-SP	112_125_140
U-PZH2E5	36_60		

Meier Tobler AG
Bahnstrasse 24, 8603 Schwerzenbach, Schweiz
T +41 44 806 41 41
meiertobler.ch

Einfach
Haustechnik