Set de consoles murales pour split

SET 330/150 Wall

Pour la fixation insonorisée de pompes à chaleur au mur. Version galvanisée pour une utilisation dans des locaux secs entre autres.

Les points suivants sont à observer :
La distance au mur de toutes les pompes à chaleur représentées est de 200 mm au **minimum.** Si la console murale est montée sous l'isolation du bâtiment, il faut ajouter l'épaisseur de l'isolation à la distance minimale au mur (200 mm). En règle générale, cela signifie qu'il faut choisir une console murale plus longue.

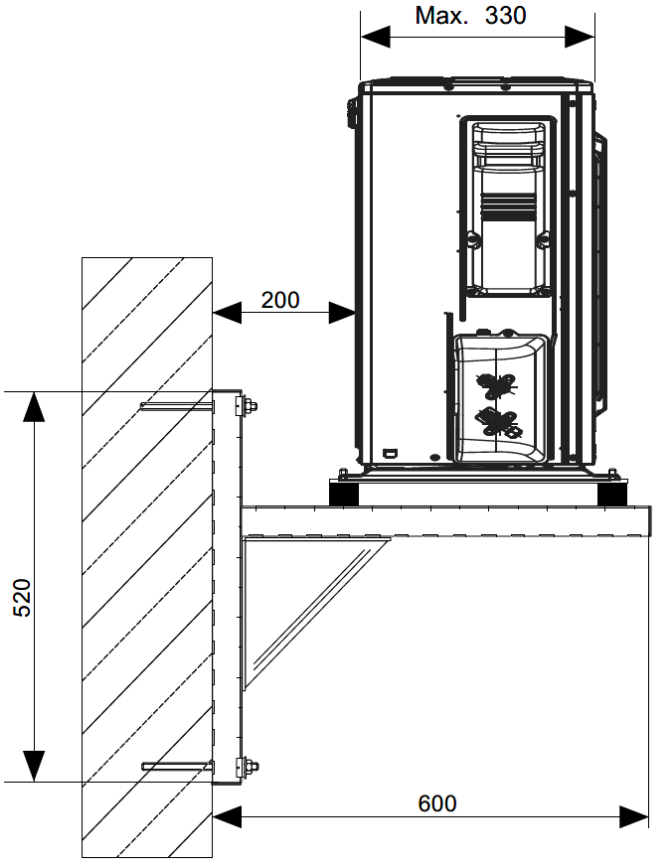

- Jusqu'à la profondeur de l'unité 330 mm
- Jusqu'à 150 kg/unité

La profondeur de la pompe à chaleur, la distance minimale du mur et une éventuelle épaisseur de l'isolation de l'enveloppe du bâtiment sont déterminantes pour le choix de la console murale correcte.

Inclus dans la livraison :

Set de console murale entièrement préassemblé.
Matériel de fixation (ancrage et résine époxy).

Meier Tobler AG
Bahnstrasse 24, 8603 Schwerzenbach, Schweiz
T +41 44 806 41 41
meiertobler.ch

Einfach
Haustechnik

Sets recommandés pour les unités extérieur Mitsubishi Electric et Panasonic					
KK722.005	**Set de consoles mural V330/150**		**KK722.006**	**Set de consoles mural V480/165**	
MUZ-LN	25_35_50_60				
MUZ-EF	25_35_42_50				
MUZ-AP	20_25_35_42_50_60_71				
MUFZ-KJ	25_35_50				
SUZ-M	25_35_50_60_71				
MXZ-2F	33_42_53				
MXZ-3F	54_68				
MXZ-4F	72				
MXZ-5F	83_102				
MXZ-6F	122				
SUZ-M	35_50_60_71				
PUZ-M	100_125_140_200_250		PUZ-M	200_250	
PUHZ-ZRP	35_50_60_71		PUHZ-ZRP	100_125_140_200_250	
PUZ-ZM	35_50_60_71		PUZ-ZM	100_125_140_200_250	
			PUHZ-SHW	125_140	
			PUMY-P	112_125_140_200	
			PUMY-SP	112_125_140	
U-PZH2E5	36_60				

Meier Tobler AG
Bahnstrasse 24, 8603 Schwerzenbach, Schweiz
T +41 44 806 41 41
meiertobler.ch

Einfach Haustechnik