POMPES SILENCE+



Mini Blanche Silence+

POMPE DE RELEVAGE DES CONDENSATS

Incroyablement silencieuse, facile à installer et à entretenir, la Mini Blanche Silence+ a été conçue pour s'installer des deux côtés de l'évaporateur. Le réservoir est simple à déclipser pour nettoyage et entretien.

- Débit max. de 45 l/h
- Hauteur max. rec. : 10 m (débit de 23 L/h)
- Aussi faible que 16 dB(A) en fonctionnement

Avantages

- Fonctionnement ultra silencieux
- Installation ultra rapide
- Compacte et discrète
- Réservoir amovible

Compatibilité

- Jusqu'à 16 kW / 54,000 Btu/h
- Systèmes mini-split en hauteur
- ***Parfaite pour...*** les environnements domestiques où la réduction du bruit audible est d'une importance cruciale

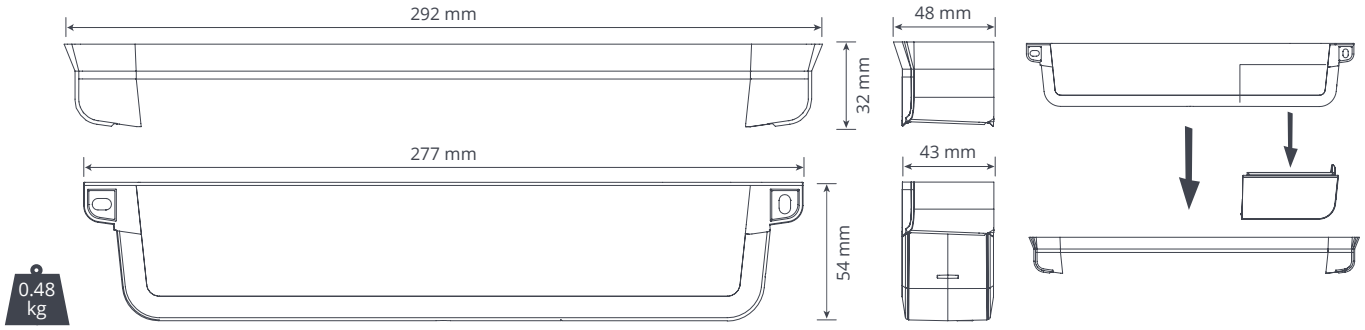

CARACTÉRISTIQUES TECHNIQUES	
Débit max.	45 l/h à une hauteur de 0 m
Hauteur max. rec.	10 m
Niveau sonore à 1 m	16 dB
Alimentation électrique	230 VCA, 50-60 Hz, 0,18 A, 2.1 W
Fonctionnement	Continu
Classe d'isolation	Appareil II ⧈
Puissance max. du climatiseur	16 kW (54 000 Btu/h)
Température atmosphérique ambiante max.	40 °C (104 °F)
Indice de protection IP	IP24
Entrée	Diam. ext. de 16 mm (5/8") – 26 mm (1")
Tuyau d'évacuation	Diam. ext. de 6 mm (1/4")
Interrupteur de sécurité	5,0 A, contacts normalement ouvert et normalement fermé
Protection thermique	✓
Auto amorçante	✓

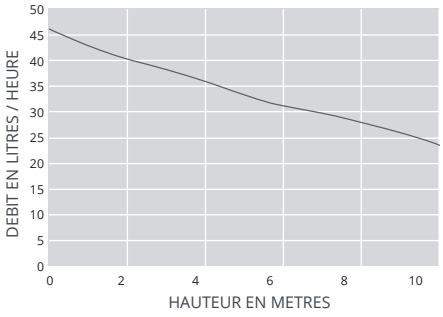

INCLUS DANS L'EMBALLAGE

Pompe Mini Blanche Silence+ (y compris le câble d'alimentation de 1 m) • Gabarit de montage • Coude de sortie • Capuchons à vis • Entretoise • Entretoise • Notice d'installation

Téléchargez la notice sur aspenpumps.com/fr

Assurez-vous que TOUS les produits chimiques de nettoyage sont évacués du réservoir après utilisation.

Informations correctes au moment de la publication.