meier tobler

SP DUAL COMPACT

CALDAIA A LEGNA E PELLET



Premiata con

il marchio di qualità ecologica!

A+

PLUS X AWARD
BEST PRODUCT OF THE YEAR 2019

RISCALDARE MEGLIO

INNOVATIVO E COMODO

fröling



RISCALDAMENTO ECOLOGICO, INTERESSANTE SUL PIANO ECONOMICO



Il legno è un combustibile locale ed ecologico che si rigenera in grandi quantità, con combustione a CO_2 neutra, e non dipende dai centri di crisi internazionali. Inoltre, grazie all'uso di legno locale, vengono garantiti e conservati numerosi posti di lavoro. Il legno rappresenta quindi il combustibile ottimale sia dal punto di vista economico sia da quello ecologico. A seconda della legna utilizzata si ottengono diverse classi di qualità.

Il pellet è un prodotto non trattato. Gli scarti come i trucioli e la segatura dell'industria del legno vengono compressi e pellettizzati senza aggiunta di altri materiali. Grazie all'elevata densità energetica e alle semplici possibilità di fornitura e deposito, il pellet si rivela il combustibile ideale per gli impianti di riscaldamento completamente automatici. Il rifornimento del pellet avviene mediante un'autocisterna che riempie direttamente il deposito.

Froling si occupa dell'uso efficiente del legno come fonte di energia da quasi sessant'anni. Oggi il marchio Froling è sinonimo di moderna tecnica per il riscaldamento a biomassa. Le nostre caldaie a pellet, legna e cippato sono utilizzate in tutta Europa con successo. Tutti i prodotti sono realizzati nei nostristabilimenti in Austria e in Germania. La nostra fitta rete di assistenza tecnica è garanziadi rapido intervento.

QUALITÀ E SICUREZZA GARANTITA DALL'AUSTRIA

- All'avanguardia a livello internazionale per la tecnica e il design
- Sofisticato funzionamento completamento automatico
- Eccellente compatibilità ambientale
- Efficienza energetica eco-responsabile
- Combustibile rinnovabile a CO_2neutro
- Ideale per tutte le ambientazioni domestiche
- Fino a 10 anni di Froling-garanzia, comprese le parti soggette ad usura secondo le condizioni di garanzia

Due sistemi perfettamente combinati

La caldaia a legna e pellet SP Dual compact riunisce in sé due sistemi perfetti: dotata di due camere di combustione separate, soddisfa tutte le esigenze di combustione. La SP Dual compact è caratterizzata da rendimenti elevati, grande confort, basse emissioni e ridotti costi energetici. Inoltre la SP Dual compact ha un solo scambiatore di calore, un dispositivo anticondensa, una centralina e un tubo fumi che vengono utilizzati per entrambi i modi operativi.



Unità pellet espandibile in qualsiasi momento

Per chi al momento desidera soltanto la combustione a legna, Froling offre la soluzione flessibile del futuro: nella S1 Turbo F con flangia pellet, l'unità pellet è espandibile in un qualsiasi momento successivo. La SP Dual compact vi offre importanti vantaggi già al momento dell'introduzione nel locale caldaia. Grazie alla sua compattezza, il montaggio è facilissimo anche in locali caldaia stretti. Il bruciatore a pellet della SP Dual compact è fornito completamente isolato, cablato e pronto per il collegamento. Grazie alla struttura con un solo tubo fumi l'unità pellet può essere riequipaggiata in modo particolarmente semplice.

Il premio **"Plus X Award"** contraddistingue prodotti innovativi di alto livello qualitativo che semplificano la vita, la rendono più piacevole e anche eco-sostenibile. La caldaia SP Dual compact di Froling è riuscita a convincere in termini di **innovazione, alta qualità, comfort di utilizzo, funzionalità** ed **ecologia**.

FUNZIONAMENTO A LEGNA CON TECNOLOGIA DI GASSIFICAZIONE

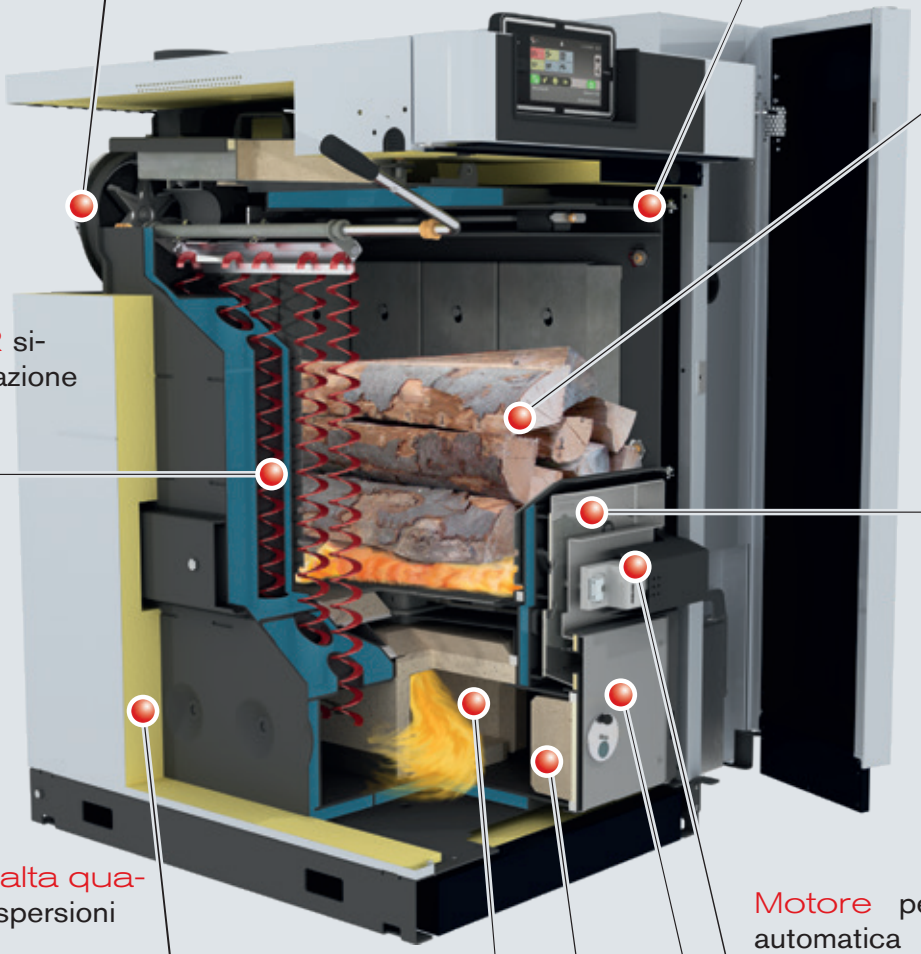

Ventilatore di estrazione a velocità variabile

Aspiratore che impedisce la fuoriuscita dei gas durante la ricarica

Grande vano di carico per pezzi lunghi mezzo metro (fino a 56 cm).

Sistema SOR sistema di ottimizzazione del rendimento

Speciale automatismo d'accensione

Isolamento d'alta qualità per ridotte dispersioni termiche

Motore per la regolazione automatica dell'aria primaria, secondaria e di accensione

Camera di combustione in refrattario per alte temperature (parti facilmente sostituibili)

Sportello del vano di carico e sportello di pulizia raffreddati ad acqua per dispersioni termiche minime

Porta di ispezione di ampie dimensioni per una comoda rimozione cenere e pulizia dal davanti



SP DUAL COMPACT CON FUNZIONAMENTO A PELLET

Serbatoio pellet di grandi dimensioni con coclea stoker e modulo di aspirazione esterno

Doppia serranda per la massima sicurezza contro il ritorno di fiamma

Touchscreen da 7" per un utilizzo facile e intuitivo

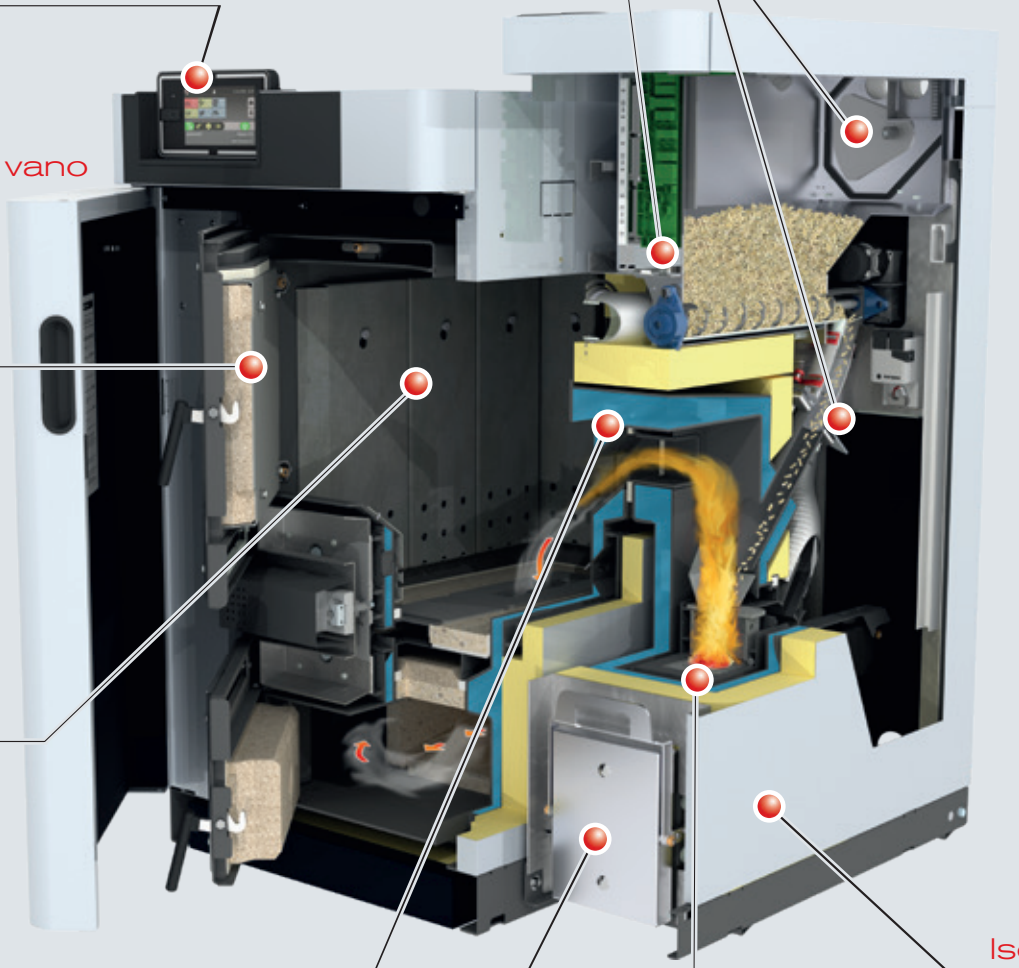

Sportello del vano di carico e sportello di pulizia raffreddati ad acqua

Profili in acciaio per la protezione della parete interna della caldaia

Flangia pellet raffreddata ad acqua con disposizione discendente per un funzionamento sicuro

Pratico cassetto cenere Confort per uno svuotamento facile senza formazione di polveri e lunghi intervalli di scarico

Isolamento d'alta qualità

Bruciatore a pellet raffreddato ad acqua con griglia scorrevole per la rimozione cenere e la pulizia automatica

UN'UNITÀ PERFETTA

Grande vano di carico per pezzi lunghi mezzo metro

Con 15 o 20 kW la SP Dual compact consente la combustione della legna con lunghezza fino a 56 cm in tutte le classi di potenza. Nonostante la struttura compatta, la SP Dual compact permette lunghi intervalli di ricarica ed è già predisposta per accumulatori con dimensioni a partire da 825 l. I profili in acciaio (rivestimento caldo) sono facilmente smontabili per la pulizia, proteggono le pareti interne della caldaia e garantiscono una lunga durata.

Vantaggi:
- pratico riempimento
- combustione a lunga durata
- lunga durata

Camera di combustione in refrattario per alte temperature

La zona di combustione calda nella camera di combustione assicura basse emissioni. La nuova geometria della camera di combustione permette una pulizia particolarmente facile. Inoltre la nuova struttura costruttiva della camera di combustione, con pietre in refrattario facilmente sostituibili, garantisce una grande facilità di manutenzione.

Vantaggi:
- emissioni ridotte
- facile da pulire
- lunga durata



PER UN MAGGIORE COMFORT

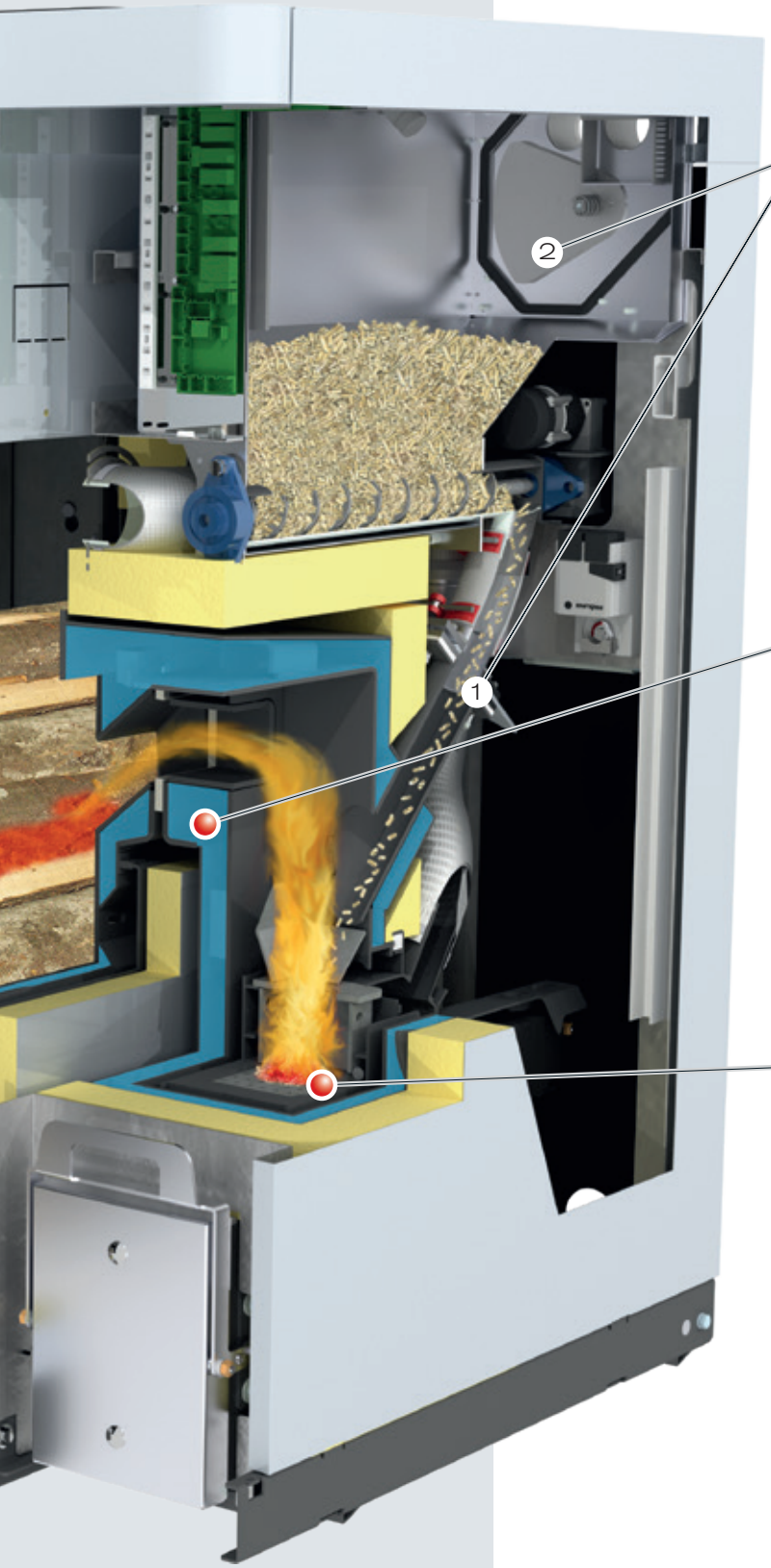

Sistema di sicurezza completo

Abbinato al bruciatore a serranda omologato (1) e al deposito a serranda (2), il pozzo di caduta costituisce una doppia serranda, garantendo così la massima sicurezza contro il ritorno di fiamma.

Vantaggi:
- massima sicurezza di funzionamento
- massima affidabilità

Flangia pellet raffreddata ad acqua con disposizione discendente

Grazie alla disposizione discendente della flangia pellet, dal vano di carico le impurità non possono raggiungere la griglia di combustione dell'unità pellet.

Vantaggi:
- funzionamento sicuro
- unità pellet espandibile in qualsiasi momento

Accensione e proseguimento di esercizio automatici

L'accensione della legna può avvenire automaticamente tramite il bruciatore a pellet.

I due vani di combustione separati consentono la sostituzione flessibile dei combustibili legna e pellet. Se la legna è bruciata e non ne viene aggiunta altra entro il tempo da voi definito (0-24 h), in caso di fabbisogno termico la legna continua ad ardere mediante l'immissione automatica del pellet.

Aprendo lo sportello del vano di carico e aggiungendo legna, il funzionamento a pellet si interrompe e la SP Dual compact si riporta automaticamente in funzionamento a legna. L'accensione della legna può avvenire tramite la brace residua o tramite il bruciatore a pellet in modo manuale o completamente automatico.

Vantaggi:
- reimpostazione non necessaria
- commutazione automatica tra legna e pellet

CONVINCENTE NEI DETTAGLI

Ventilatore a estrazione a velocità variabile

L'affidabilità della SP Dual compact è ottimizzata ulteriormente grazie al ventilatore a estrazione integrato di serie. Esso consente di avviare la caldaia senza problemi anche a camino freddo. Inoltre la velocità variabile del ventilatore di estrazione stabilizza la combustione per l'intera durata di funzionamento, adattando il rendimento alle singole esigenze.

Vantaggi:
- massima comodità d'uso
- avvio perfetto della caldaia
- stabilizzazione continua della combustione

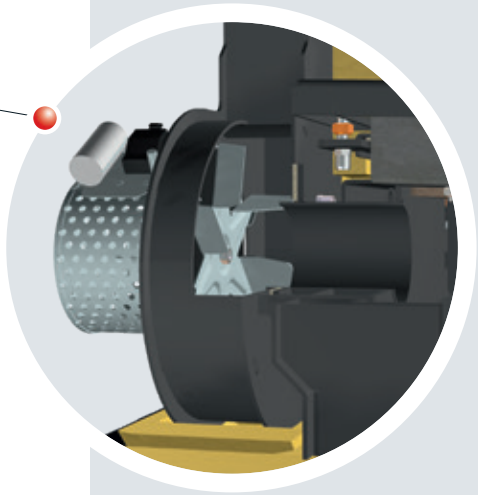

Automatismo di accensione esclusivo

Unica nel suo genere! Nella nuova SP Dual compact l'aria primaria, l'aria secondaria e l'aria di accensione vengono regolate automaticamente da un solo motore. Così in ogni fase di riscaldamento - dall'accensione alla combustione - viene alimentata la quantità d'aria esatta, creando condizioni di combustione ottimali. Inoltre l'alimentazione controllata dell'aria di accensione permette la chiusura dello sportello già poco tempo dopo l'accensione. Il riscaldamento a legna può essere davvero semplice!

Vantaggi:
- alimentazione controllata dell'aria di accensione
- condizioni di combustione ottimali

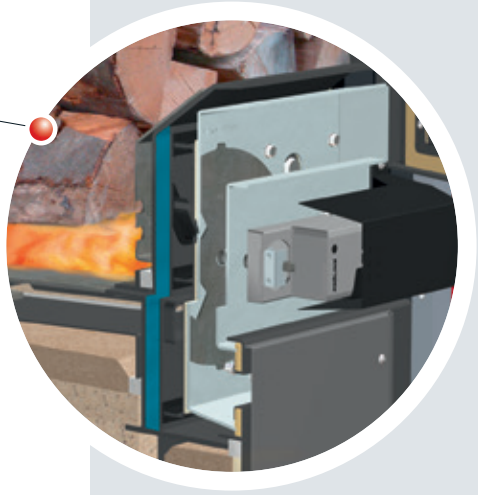

Speciale aspiratore dei gas in fuoriuscita

Con la serranda integrata nel canale dei gas in fuoriuscita, l'accensione è ancora più facile. La serranda si chiude manualmente prima dell'accensione assicurando così un miglior tiraggio in fase di accensione. La serranda del canale dei gas in fuoriuscita si apre automaticamente alla chiusura dello sportello del vano di carico. L'aspiratore dei gas in fuoriuscita viene così nuovamente abilitato, impedendo la fuoriuscita dei gas al momento della ricarica.

Vantaggi:
- facile accensione
- nessuna fuoriuscita di fumi durante la ricarica
- massima pulizia nel locale caldaia



NOVITÀ! Optional con sistema SOR automatico



Sistema di ottimizzazione del rendimento di serie (SOR)

Il comfort non deve conoscere compromessi. Il sistema di ottimizzazione del rendimento (SOR) integrato di serie nella SP Dual Compact è costituito da speciali turbolatori inseriti nei tubi dello scambiatore di calore. Il meccanismo a leva permette una pratica pulizia delle superfici riscaldanti dall'esterno. Le superfici riscaldanti pulite favoriscono maggiori rendimenti e quindi un risparmio di combustibile.

Vantaggi:
- efficienza ancora maggiore
- pratica pulizia dall'esterno
- risparmio di combustibile

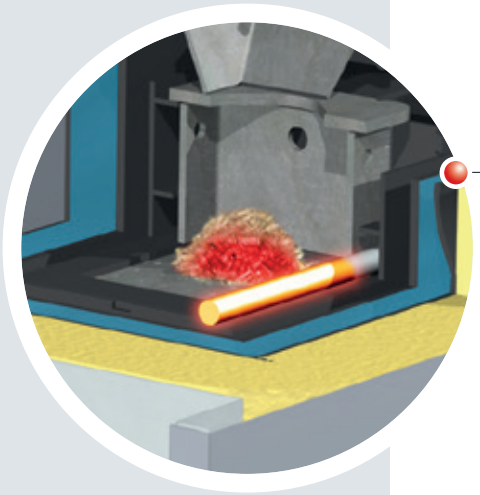

Accensione automatica

Il nuovo dispositivo di accensione a incandescenza si addice particolarmente alle caldaie di piccolissima potenza. Dato che funziona senza ventilatore supplementare, il dispositivo di accensione a incandescenza è appena percettibile.

Vantaggi:
- funzionamento silenzioso
- consumi elettrici ridotti



Bruciatore a pellet raffreddato ad acqua con griglia scorrevole automatica

Il bruciatore a pellet raffreddato ad acqua risponde perfettamente ai requisiti del combustibile e consente rendimenti particolarmente elevati. La griglia scorrevole assicura la pulizia e la rimozione cenere automatica in un grande cassetto cenere, garantendo quindi un funzionamento comodo privo di manutenzione.

Vantaggi:
- rendimento elevato
- lunga durata
- rimozione cenere automatica

Sistema di aspirazione a 4 sonde manuale

Il sistema di aspirazione manuale pellet RS 4 crea più spazio nel vostro deposito. Il montaggio flessibile e indipendente dalla posizione delle sonde di aspirazione consente di sfruttare al meglio la geometria del locale. La commutazione delle sonde di aspirazione avviene manualmente.
Regola empirica: Prevedere una sonda di aspirazione per ogni m² di superficie di deposito pellet.



Bocchettone di aspirazione pellet

Il pellet viene rifornito mediante un'autocisterna e, tramite il bocchettone di riempimento, immesso nel deposito. Il secondo bocchettone serve a scaricare l'aria di deflusso in maniera controllata e senza formazione di polvere.





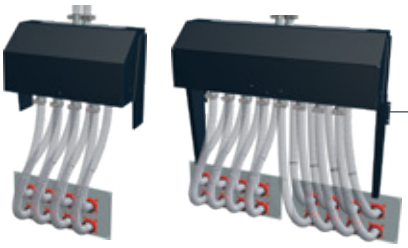

Sistema di aspirazione pellet RS 4 / RS 8

Come sopra, ma con la differenza della commutazione automatica delle sonde di aspirazione.

Selezione sonda automatica

La selezione delle 4 e/o 8 sonde di aspirazione ha luogo automaticamente a cicli determinati, il controllo avviene tramite la caldaia a pellet. Qualora, tuttavia, dovesse subentrare un guasto imprevisto della sonda di aspirazione, questo sarà eliminato grazie a un'inversione completamente automatica della conduzione dell'aria (lavaggio in controcorrente).



Rimessa piramide



I vantaggi in sintesi:

- facile montaggio
- non è necessario un pavimento inclinato nel silo
- maggiore volume del deposito (30%)
- commutazione automatica tra le sonde
- lavaggio automatico in controcorrente
- sistema che non richiede manutenzione

Maggiori informazioni nel nostro opuscolo"Sistemi di estrazione per pellet"

Silo a sacco

I sistemi con silo a sacco offrono una possibilità flessibile e semplice di deposito pellet. Sono disponibili con 9 diversi ingombri (da 1,5 m x 1,25 m a 2,9 m x 2,9 m) con una capacità a seconda della densità specifica apparente compresa tra 1,6 e 7,4 tonnellate. L'utilizzo di un silo a sacco comporta diversi vantaggi: facile montaggio, tenuta di polvere e, se necessario, esiste anche la possibilità di installazione all'aperto con la relativa protezione contro la pioggia e i raggi UV.



Sistema di aspirazione a coclea

Il sistema di aspirazione a coclea Froling rappresenta la soluzione ottimale per locali rettangolari con prelievo frontale. La posizione della coclea di estrazione, collocata orizzontalmente in profondità, consente di sfruttare in maniera ottimale il volume del locale e di svuotare completamente il deposito. La combinazione con il sistema di aspirazione Froling permette inoltre un'installazione flessibile della caldaia.



Serbatoio per pellet Cube 330 / Cube 500 S

Il Cube 330/500 S è la soluzione economica ottimale per ridotti fabbisogni di combustibile. Con riempimento manuale (per es. pellet in sacchi) si possono caricare fino a 330 kg / 495 kg di pellet in totale. Tramite la sonda di aspirazione, già compresa nello standard di fornitura, i pellet vengono trasportati fino alla caldaia



Talpa pellet®

Questo sistema di estrazione pellet colpisce per il facile montaggio e lo sfruttamento ottimale del volume del deposito. La talpa pellet® aspira il pellet dall'alto garantendo in questo modo un'alimentazione ottimale del combustibile verso la caldaia. La talpa si muove automaticamente in ogni angolo del deposito garantendo uno svuotamento ottimale.



CONTROLLO PERSONALIZZATO DELL'IMPIANTO DI RISCALDAMENTO



Sistema di regolazione Lambdatronic S 3200

Con il sistema di regolazione caldaia Lambdatronic S 3200 e il nuovo touchscreen da 7", Froling avanza verso il futuro. La gestione del calore intelligente consente di integrare fino a 18 circuiti di riscaldamento, fino a 4 accumulatori e fino a 8 accumulatori di acqua sanitaria. L'unità di controllo garantisce la visualizzazione intuitiva delle condizioni di funzionamento. La struttura a menu ottimizzata consente un facile utilizzo. Le funzioni principali possono essere selezionate comodamente tramite le icone sul grande display a colori.



Vantaggi:
- Regolazione precisa della combustione grazie alla regolazione Lambda mediante la sonda Lambda
- Collegamento di fino a 18 circuiti di riscaldamento, 8 boiler e fino a 4 sistemi di gestione accumulatori
- Possibilità di collegare l'impianto solare
- Incorniciatura LED per la segnalazione di stato con riconoscimento di presenza illuminato
- Utilizzo semplice e intuitivo
- Diverse possibilità SmartHome (per es. Loxone)
- Comando a distanza dal soggiorno (comando a distanza RBG 3200 e RGB 3200 Touch) oppure via Internet (froeling-connect.com)

UTILIZZO SEMPLICE E INTUITIVO

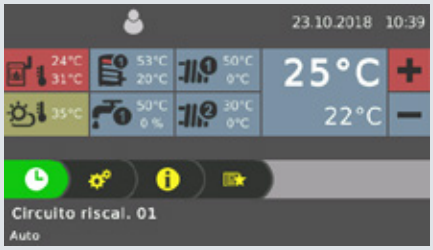

Fig. 1 Vista d'insieme generale del circuito di riscaldamento (videata iniziale)



Fig. 2 Videata dei tempi di riscaldamento (impostabili singolarmente)

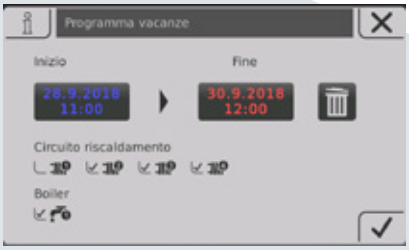

Fig. 3 Vista d'insieme della nuova modalità vacanza



SEMPRE TUTTO SOTTO CONTROLLO CON L'APP FROLING

Con l'App Froling è possibile controllare e comandare online la vostra caldaia Froling in qualsiasi momento, ovunque vi troviate. Le impostazioni principali e i valori di stato possono essere letti o modificati via Internet in modo semplice e pratico. Inoltre potete stabilire tramite quali messaggi di stato desiderate essere informati via SMS oppure via e-mail (per es. quando si deve svuotare il cassetto cenere oppure anche in caso di una segnalazione di guasto). I presupposti sono costituiti da caldaia Froling (modulo base software a partire dalla versione V50.04 B05.16) con touchscreen della caldaia (a partire dalla versione V60.01 B01.34), una connessione a Internet (a banda larga) e un tablet / smartphone con sistema operativo iOS oppure Android. Dopo aver creato il collegamento Internet ed aver acceso la caldaia, tramite un dispositivo in grado di navigare su Internet (cellulare, tablet, PC, ..) è possibile accedere al sistema in qualsiasi momento e da qualsiasi luogo. L'App è disponibile su Android Play Store e iOS App Store.



- Utilizzo semplice e intuitivo della caldaia
- Valori di stato richiamabili e modificabili in pochi secondi
- Denominazione individuale dei circuiti di riscaldamento
- Le modifiche di stato vengono trasmesse direttamente all'utente (per es. via e-mail o tramite notifiche Push)
- Nessun hardware supplementare necessario (per es. Internet-Gateway)

SMART HOME

Le possibilità di collegamento Smart Home offerte da Froling consentono un'esperienza abitativa intelligente, confortevole e sicura.



Loxone

Abbinando il riscaldamento Froling al Loxone Miniserver e alla nuova Extension Froling è possibile realizzare un comando caldaia individuale basato sulla regolazione del singolo ambiente del Loxone Smart Home.

Vantaggi: Facilità di utilizzo e ispezione del circuito di riscaldamento tramite il Loxone Miniserver, segnalazione immediata di variazioni di stato e modalità operative individuali per ogni situazione (modalità risparmio, vacanza, presenza,...)

Modbus

Tramite l'interfaccia Modbus di Froling l'impianto può essere inserito in un sistema di gestione dell'edificio.

CALCOLO DELLA QUANTITÀ DI LEGNA DA AGGIUNGERE

Riscaldamento efficiente grazie alla funzione Froling di calcolo intelligente della quantità da aggiungere. Lo stato attuale dell'impianto può essere visualizzato in qualsiasi momento sul touchscreen da 7" e tale funzione può essere utilizzata tramite semplice programmazione del tipo e della capacità dell'accumulatore.

Il sistema di regolazione della caldaia calcola l'energia mancante tenendo conto dello stato di accumulo corrente. All'apertura dello sportello della caldaia, la quantità di combustibile necessaria viene visualizzata sul display in chilogrammi per il carico completo dell'accumulatore.

Tipi di legna

A parità di contenuto d'acqua, i diversi tipi di legna differiscono principalmente nel peso. Ci sono tipi più leggeri (legna dolce) e pesanti (legna dura). In termini di peso, tutti i tipi di legna hanno un potere calorifico quasi identico a parità di contenuto d'acqua.

Per ottenere lo stesso potere calorifico è necessaria una maggiore quantità di legna dolce che di legna dura. La legna dura è quindi particolarmente adatta al riscaldamento per i clienti che hanno una capacità di immagazzinamento limitata.

Esempi di legna dolce: abete rosso, abete, pino, larice, pioppo, salice Esempi di legna dura: quercia, faggio, frassino, acero, betulla, ciliegio a grappoli.

Display legna dolce

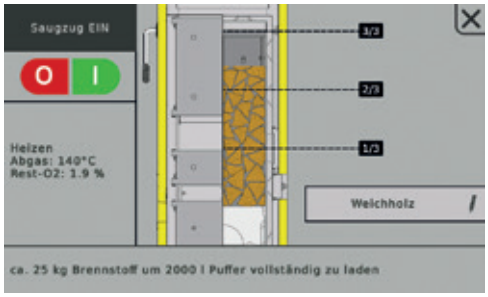

Display legna dura

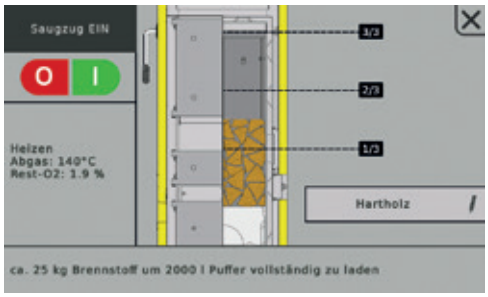

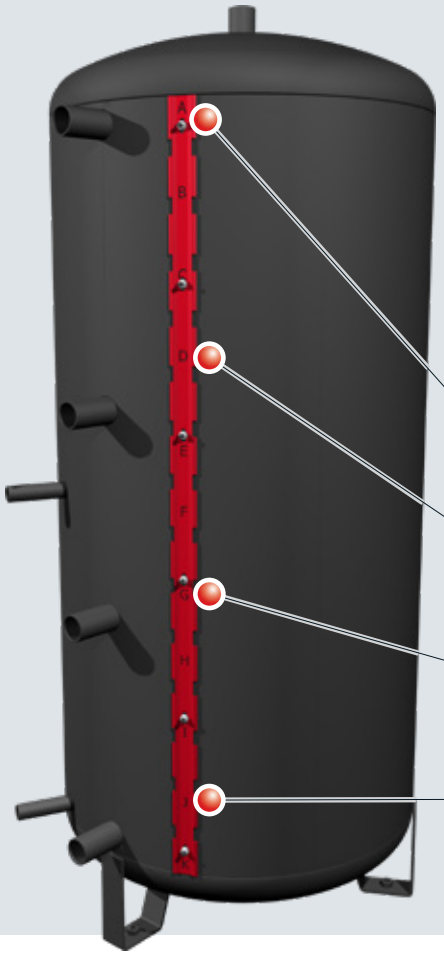

Sistemi di accumulo Froling con canalina sonda

I sistemi di accumulo Froling sono dotati di una morsettiera per la disposizione ottimale delle sonde. Ciò consente di poter collocare più sonde a un'altezza qualsiasi e di spostarle senza dover svuotare l'accumulatore. Tramite diciture riportate sulla canalina sonda e schemi di allacciamento Froling corrispondenti, il posizionamento delle sonde è semplice e offre molteplici possibilità.

Per consentire il calcolo esatto della quantità da aggiungere, sulla morsettiera sono montate complessivamente 4 sonde (posizioni A, D, G, I).

1. sonda, posizione A

2. sonda, posizione D

3. sonda, posizione G

4. sonda, posizione I



Il corretto posizionamento delle sonde sulla morsettiera è decisivo per il funzionamento ottimale dell'impianto!

ACCESSORI PER UN COMFORT ANCORA MAGGIORE



Sonda ambiente FRA

La sonda ambiente FRA delle dimensioni di appena 8x8 cm consente di impostare o selezionare in maniera assai semplice i principali modi operativi del circuito di riscaldamento assegnato. La sonda FRA può essere collegata sia con sia senza influenza sull'ambiente. La manopola di regolazione permette di variare la temperatura ambiente fino a ± 3°C.



Comando a distanza RBG 3200

Con il comando a distanza RBG 3200 otterrete un comfort ancora maggiore. La navigazione all'interno dell'impianto di riscaldamento avviene dal soggiorno. Sul dispositivo di comando di 19x8 cm è possibile leggere in modo semplicissimo tutti i valori importanti e i messaggi di stato ed effettuare tutte le impostazioni con i tasti.



Comando a distanza RBG 3200 Touch

RBG 3200 convince grazie alla nuova interfaccia touchscreen. La struttura a menu ben organizzata consente di gestire il comando a distanza in maniera particolarmente semplice e intuitiva. Il dispositivo di comando delle dimensioni di circa 17x10 cm provvisto di display a colori visualizza le funzioni principali in un colpo d'occhio e imposta automaticamente la retroilluminazione in funzione delle condizioni di luce. I comandi a distanza vengono collegati al sistema di regolazione della caldaia con un cavo bus.



Modulo circuito di riscaldamento

Con contenitore a parete e 1 sonda a contatto per regolazione di massimo 2 circuiti di riscaldamento miscelati.



Modulo idraulico

Con contenitore a parete e 2 sonde a immersione per comando di 2 pompe o 1 pompa e 1 valvola di commutazione con massimo 6 sonde.



Pacchetto solare WMZ

Set per il conteggio della quantità di calore, costituito da un trasduttore di impulsi della portata volumetrica VIG 2,5 una sonda pannello solare e due sonde a contatto per il rilevamento della temperatura di mandata e ritorno.

TECNICA DEI SISTEMI PER L'UTILIZZO OTTIMALE DELL'ENERGIA

La tecnica dei sistemi Froling permette un'efficiente gestione dell'energia. Alla gestione del calore possono partecipare fino a 4 accumulatori, fino a 8 boiler dell'acqua sanitaria e fino a 18 circuiti di riscaldamento. Inoltre potrete approfittare delle possibilità di integrazione con altre forme di produzione di energia, come ad esempio gli impianti solari.

Vantaggi:
- soluzioni complete per qualsiasi esigenza
- componenti in perfetta sintonia
- integrazione dell'energia solare

SP Dual compact con accumulatore a stratificazione e Unicell

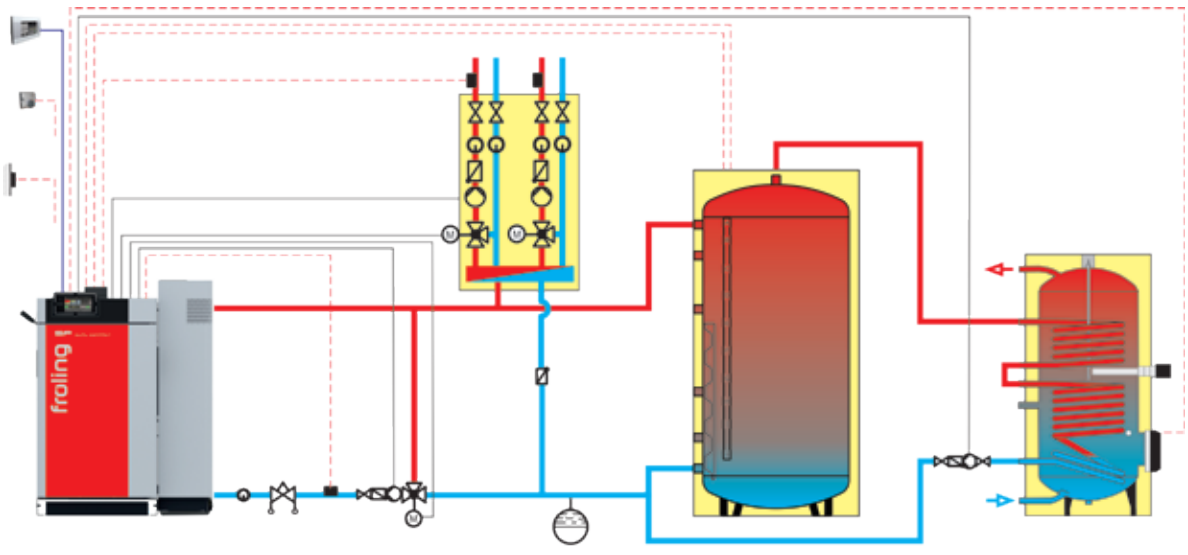

SP Dual Compact | Accumulatore a stratificazione | Unicell NT-S

SP Dual compact con H3 e solare

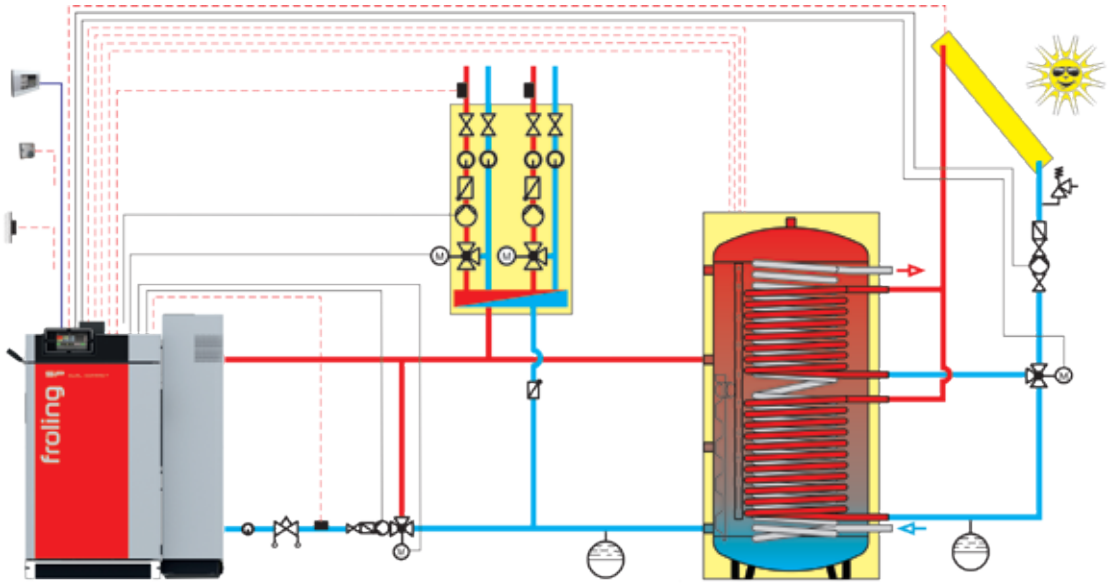

SP Dual Compact

Accumulatore igienico a stratificazione solare H3

SP Dual compact con serbatoio di accumulo stratificato e pompa di calore per acqua sanitaria

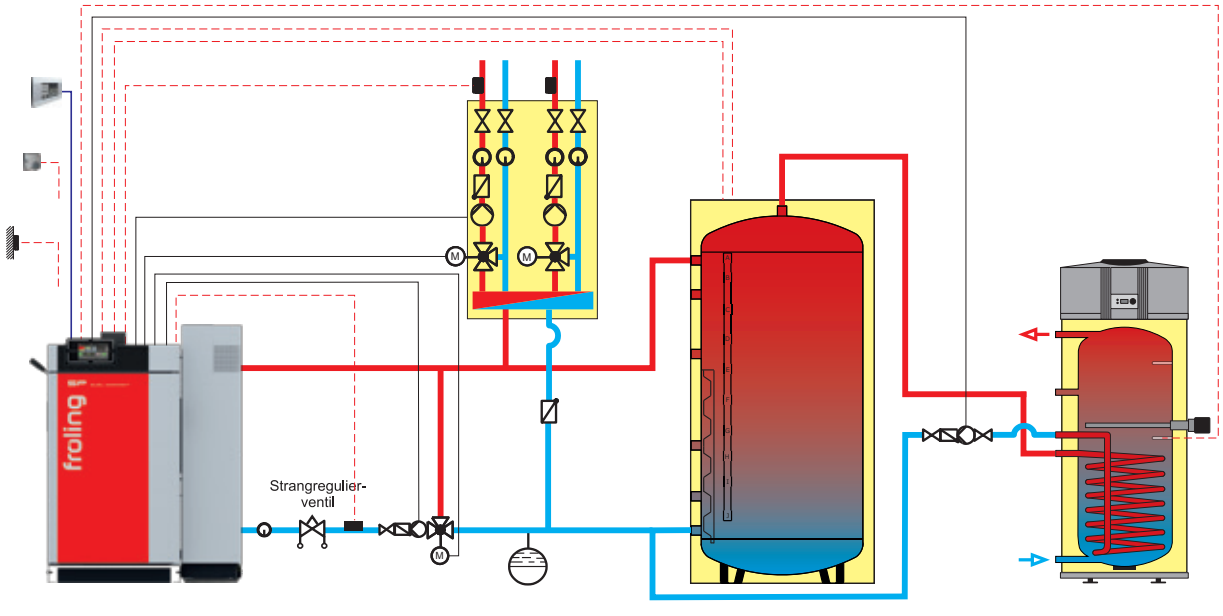

SP Dual Compact

Accumulatore a stratificazione

COMBINATO PERFETTAMENTE

Nota anche la nostra brochure
„Sistemi di accumulo“

DIMENSIONI E DATI TECNICI

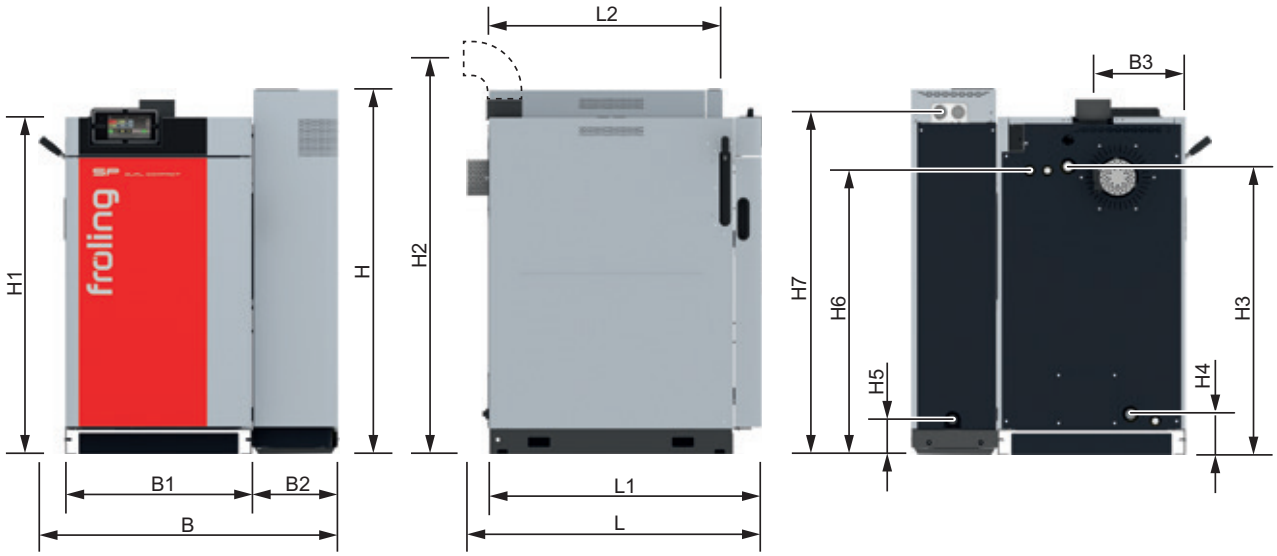

Dimensioni - SP Dual compact [mm]		15	20
L	Lunghezza totale SP Dual compact incl. ventilatore di estrazione	1080	1080
L1	Lunghezza caldaia a legna	1000	1000
L2	Lunghezza caldaia a pellet	895	895
B	Larghezza totale SP Dual compact incl. leva SOR	1105	1105
B1	Larghezza caldaia a legna	685	685
B2	Larghezza unità pellet	315	315
B3	Distanza attacco tubo fumi al lato caldaia	340	340
H	Altezza unità pellet	1335	1335
H1	Altezza caldaia a legna	1235	1235
H2	Altezza raccordo tubo fumi[1]	1450	1450
H3	Altezza raccordo mandata - caldaia a legna	1055	1055
H4	Altezza raccordo ritorno - caldaia a legna	150	150
H5	Altezza raccordo ritorno - unità pellet	130	130
H6	Altezza raccordo scambiatore di calore di sicurezza - caldaia a legna	1040	1040
H7	Altezza raccordo sistema di aspirazione - unità pellet	1253	1253
Diametro tubo fumi		130	130

[1] In caso di utilizzo del raccordo del tubo fumi per allacciamenti bassi al camino

Dati tecn. - SP Dual compact		15	20
Potenza calorifica nominale	[kW]	15 / 15	20 / 20
Range della potenza calorifica - funzionamento a pellet	[kW]	4,4 - 15	4,4 - 20
Etichetta energeticha*		A+	A+
Peso caldaia, incl. isolamento e sistema di regolazione	[kg]	455 / 190	465 / 190
Contenuto acqua Caldaia a legna / Unità pellet	[l]	90/15	
Dimensioni sportello di alimentazione (larghezza / altezza)	[mm]	350/360	
Capacità vano di carico	[l]	80	
Capacità Serbatoio pellet	[l]	40	

*Etichetta efficienza (caldaia + sistema di regolazione)

AREE OPERATIVE E DI LAVORO

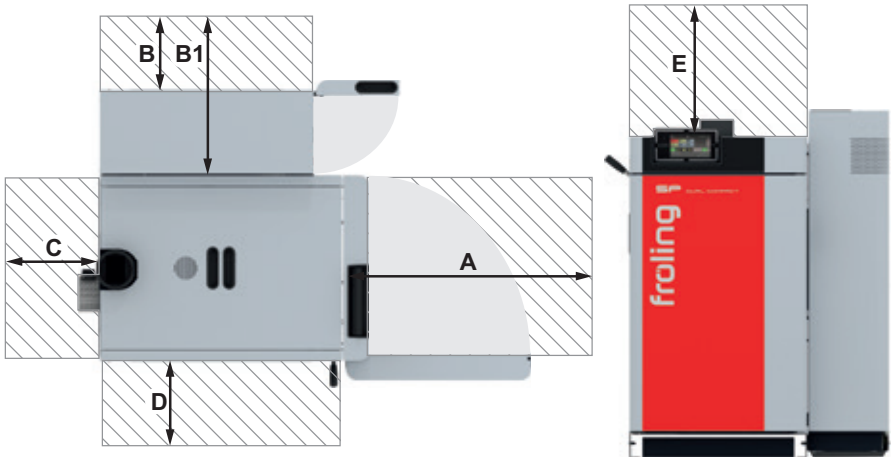

Distanze minime - SP Dual compact [mm]		
A	Tra porta isolata e parete	800
B	Tra parete e lato caldaia con unità pellet	500
B1	Tra caldaia a legna e parete	815
C	Tra retro e parete	400
D	Tra lato caldaia e parete	500 (200)[1]
E	Area di manutenzione sopra la caldaia	500[2]

[1] Gli interventi di manutenzione sullo scambiatore di calore della caldaia sono possibili solo dal davanti
[2] Area di manutenzione per smontare le molle del SOR verso l'alto

I requisiti di progettazione ecocompatibile secondo VO (UE) 2015/1189, Allegato II, punto 1. sono soddisfatti.



Caldaia a pellet

PE1 Pellet	7 - 35 kW	P4 Pellet	48 - 105 kW
PE1c Pellet	16 - 22 kW	PT4e	120 - 250 kW



Caldaia a legna

S1 Turbo	15 - 20 kW
S3 Turbo	20 - 45 kW
S4 Turbo	22 - 60 kW

Caldaia mista

SP Dual compact	15 - 20 kW
SP Dual	22 - 40 kW



Caldaia a cippato / Grandi impianti

T4e	20 - 350 kW	TI	350 kW
Turbomat	150 - 550 kW	Lambdamat	750 - 1500 kW

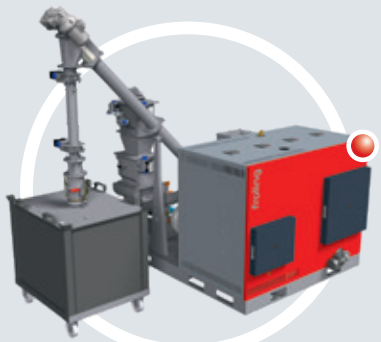

Calore ed energia dal legno

Impianto di produzione di energia dal legno CHP	45 - 500 kWel

Froling Srl
I-39100 Bolzano, via J. Ressel 2/H

IT: Tel +39 0471 / 060460
Fax +39 0471 / 060470

info@froeling.com
www.froeling.com

Il vostro partner di vendita in Svizzera

Meier Tobler SA
Via Serta 8, 6814 Lamone
Chemin de la Veyre-d'En-Haut B6, 1806 St-Légier-La Chiésaz
Chemin du Pont-du-Centenaire 109, 1228 Plan-les-Ouates

info@meiertobler.ch
www.meiertobler.ch

P0950720 - Tutte le figure sono rappresentazioni simboliche ! Modifiche tecniche, errori di stampa e refusi riservati !