MITSUBISHI ELECTRIC

Plasma Quad Connect

Model **PAC-SK51FT-E**

**OPERATION INSTRUCTIONS / INSTALLATION MANUAL** English
**BEDIENUNGSANLEITUNG / INSTALLATIONSHANDBUCH** Deutsch
**NOTICE D'UTILISATION / MANUEL D'INSTALLATION** Français
**BEDIENINGSINSTRUCTIES / INSTALLATIEHANDLEIDING** Nederlands
**MANUAL DE INSTRUCCIONES / MANUAL DE INSTALACIÓN** Español
**LIBRETTO D'ISTRUZIONI / MANUALE DI INSTALLAZIONE** Italiano
**ΟΔΗΓΙΕΣ ΛΕΙΤΟΥΡΓΙΑΣ / ΕΓΧΕΙΡΙΔΙΟ ΟΔΗΓΙΩΝ ΕΓΚΑΤΑΣΤΑΣΗΣ** Ελληνικά
**INSTRUÇÕES DE OPERAÇÃO / MANUAL DE INSTALAÇÃO** Português
**BETJENINGSVEJLEDNING / INSTALLATIONSMANUAL** Dansk
**BRUKSANVISNING / INSTALLATIONSMANUAL** Svenska
**РЪКОВОДСТВО ЗА ЕКСПЛОАТАЦИЯ / РЪКОВОДСТВО ЗА МОНТАЖ** Български
**INSTRUKCJA OBSŁUGI / INSTRUKCJA MONTAŻU** Polski
**BRUKSANVISNING / INSTALLERINGSHÅNDBOK** Norsk
**KÄYTTÖOHJEET / ASENNUSOPAS** Suomi
**NÁVOD K OBSLUZE / PŘÍRUČKA PRO INSTALACI** Čeština
**NÁVOD NA OBSLUHU / NÁVOD NA INŠTALÁCIU** Slovenčina
**HASZNÁLATI ÚTMUTATÓ / TELEPÍTÉSI KÉZIKÖNYV** Magyar
**NAVODILA ZA UPORABO / NAMESTITVENI PRIROČNIK** Slovenščina
**INSTRUCŢIUNI DE UTILIZARE / MANUAL DE INSTALARE** Română
**KASUTUSJUHEND / PAIGALDUSJUHEND** Eesti
**LIETOŠANAS INSTRUKCIJAS / MONTĀŽAS ROKASGRĀMATA** Latviski
**NAUDOJIMO INSTRUKCIJA / MONTAVIMO VADOVAS** Lietuviškai
**UPUTE ZA UPORABU / PRIRUČNIK ZA POSTAVLJANJE** Hrvatski
**UPUTSTVA ZA RUKOVANJE / UPUTSTVO ZA UGRADNJU** Srpski
**ÇALIŞTIRMA TALİMATLARI / MONTAJ EL KİTABI** Türkçe
**ИНСТРУКЦИИ ПО ЭКСПЛУАТАЦИИ / РУКОВОДСТВО ПО УСТАНОВКЕ** Русский
**ІНСТРУКЦІЇ З ЕКСПЛУАТАЦІЇ / ПОСІБНИК ІЗ МОНТАЖУ** Українська
**ПАЙДАЛАНУ БОЙЫНША НҰСҚАУЛЫҚ / ОРНАТУ БОЙЫНША НҰСҚАУЛЫҚ** Қазақ
**ՇԱՀԱԳՈՐԾՄԱՆ ՁԵՌՆԱՐԿ / ՏԵՂԱԴՐՄԱՆ ՁԵՌՆԱՐԿ** Հայերեն
คู่มือการใช้งาน / คู่มือการติดตั้งเครื่องปรับอากาศ ไทย
**操作手册 / 安装说明书** 简体中文
**操作手冊 / 安裝手冊** 繁體中文
**BUKU PETUNJUK PENGOPERASIAN / BUKU PEDOMAN PEMASANGAN** Bahasa Indonesia
**ARAHAN PENGENDALIAN / MANUAL PEMASANGAN** Malay
**HƯỚNG DẪN SỬ DỤNG / HƯỚNG DẪN LẮP ĐẶT** Tiếng Việt
**စက်ဖွင့်ရန် လမ်းညွှန်ချက်များ / တပ်ဆင်ခြင်းလက်စွဲ** မြန်မာဘာသာ

# Manual Download

**http://www.mitsubishielectric.com/ldg/ibim/**

**en** Go to the above website and choose language to download OPERATION INSTRUCTIONS / INSTALLATION MANUAL.

**de** Besuchen Sie die oben stehende Website und wählen Sie die Sprache aus, um die vollständige Version von BEDIENUNGSANLEITUNG und INSTALLATIONSHANDBUCH herunterzuladen.

**fr** Rendez-vous sur le site Web ci-dessus et choisissez la langue pour télécharger la NOTICE D'UTILISATION / le MANUEL D'INSTALLATION.

**nl** Ga naar de bovenstaande website en kies een taal om de BEDIENINGSINSTRUCTIES / INSTALLATIEHANDLEIDING te downloaden.

**es** Visite el anterior sitio web y elija el idioma para descargar el MANUAL DE INSTRUCCIONES / MANUAL DE INSTALACIÓN.

**it** Visitare il sito Web indicato sopra e selezionare la lingua per scaricare il LIBRETTO D'ISTRUZIONI / MANUALE DI INSTALLAZIONE.

**el** Μεταβείτε στον παραπάνω ιστότοπο και επιλέξτε γλώσσα, για να κατεβάσετε τις ΟΔΗΓΙΕΣ ΛΕΙΤΟΥΡΓΙΑΣ / το ΕΓΧΕΙΡΙΔΙΟ ΟΔΗΓΙΩΝ

## Sommario

1. Misure di sicurezza ..... 1
2. Introduzione al prodotto ..... 5
3. Componenti ..... 7
4. Installazione di Plasma Quad Connect ..... 7
5. Installazione del condotto (in caso di ingresso d'aria fresca) ..... 10
6. Installazione della griglia ..... 11
7. Installazione dell'interfaccia opzionale ..... 12
8. Specifiche ..... 12

## 1. Misure di sicurezza

- Leggere integralmente le istruzioni di sicurezza prima di utilizzare questo dispositivo.
- Il presente manuale contiene importanti informazioni di sicurezza.
  Assicurarsi di osservare le istruzioni.
- Dopo aver installato Plasma Quad Connect, fornire il presente Manuale di installazione all'utente. Comunicare agli utenti che devono conservarlo con il Manuale di istruzioni e la Garanzia relativa al condizionatore d'aria in un luogo sicuro.

it

### [Precauzioni per l'installazione]

### ⚠Avvertenza

(Un uso improprio può avere conseguenze gravi, comprese lesioni gravi o morte.)

- **Plasma Quad Connect non deve essere installata dall'utente finale, è progettata solo per l'installazione da parte di un esperto.**
  L'errata installazione può causare incendi, scosse elettriche o danni/perdite d'acqua in caso di caduta dell'unità Plasma Quad Connect. Rivolgersi al rivenditore presso cui è stata acquistata l'unità o a un installatore esperto.
- **Occorre installare Plasma Quad Connect in modo sicuro conformemente alle istruzioni per l'installazione allegate.**
  L'errata installazione può causare incendi, scosse elettriche o danni dovuti alla caduta dell'unità Plasma Quad Connect.
- **Montare in modo da non trasmettere sollecitazioni e forze esterne al collegamento dei terminali tramite il cablaggio.**
  Un collegamento o un montaggio errato può essere causa di guasti, generazione di calore e di fumo o incendi.
- **Fissare saldamente il coperchio all'unità Plasma Quad Connect.**
  Qualora il coperchio dell'unità Plasma Quad Connect non fosse saldamente montato, potrebbero insorgere rischi di incendio o di scossa elettrica dovuti alla penetrazione di polvere o acqua.
- **Per l'installazione è imperativo utilizzare componenti Mitsubishi o comunque i componenti indicati.**
  L'utilizzo di componenti inadeguati può causare incendi, scosse elettriche o danni/perdite d'acqua in caso di caduta dell'unità Plasma Quad Connect.
- **Gli interventi sulla parte elettrica devono essere eseguiti da un ingegnere elettrico qualificato e/o da personale autorizzato secondo le normative locali e le istruzioni riportate nel manuale di installazione.**
  Una capacità inadeguata del circuito o un'installazione non corretta potrebbero causare scosse elettriche o incendi.
- **Questo apparecchio non è destinato all'utilizzo da parte di persone (tra cui i bambini) con facoltà fisiche, sensoriali o mentali ridotte, o scarsa esperienza e conoscenza, salvo qualora un terzo responsabile della loro sicurezza fornisca supervisione o istruzioni relative all'uso dell'apparecchio.**

# ⚠Cautela

(Un uso improprio può avere conseguenze gravi, comprese lesioni o danni all'edificio.)

- **Per evitare danni dovuti all'elettricità statica, toccare un oggetto metallico nelle vicinanze per scaricare tale elettricità prima di toccare l'unità Plasma Quad Connect.**
  L'elettricità statica del corpo umano può infatti danneggiare l'unità Plasma Quad Connect.
- **Non installare l'unità Plasma Quad Connect in locali molto esposti al vapore, ad esempio un bagno.**
  Evitare i luoghi in cui possano verificarsi spruzzi di acqua o la formazione di condensa sulle pareti. L'installazione in condizioni di questo tipo può causare scosse elettriche o guasti.
- **Non installare l'unità Plasma Quad Connect in luoghi in cui sono vietate le unità interne a soffitto tipo cassetta 4 vie.**
  L'esposizione a luce solare diretta e a temperature calde o basse può dare luogo a deformazioni o guasti dell'unità Plasma Quad Connect.
- **Non utilizzare in ambienti con caratteristiche particolari.**
  Evitare luoghi in cui sono presenti quantità elevate di olio (compreso l'olio per macchine), vapore o anidride solforica: possono causare il grave deterioramento della funzionalità e danni ai componenti.
- **Disattivare l'alimentazione delle apparecchiature collegate durante l'esecuzione di lavori di muratura o di cablaggio.**
  Il mancato spegnimento delle apparecchiature collegate può causare malfunzionamenti o guasti dell'unità Plasma Quad Connect o delle apparecchiature collegate.
- **Assicurarsi che l'isolamento termico delle tubazioni del refrigerante sia installato correttamente per evitare infiltrazioni.**
  Se l'isolamento termico non è eseguito correttamente, possono verificarsi delle infiltrazioni, ad esempio sulle tubazioni, che bagneranno i soffitti, i pavimenti o altri oggetti di valore.
  È necessario eseguire l'isolamento della parte del giunto dopo una prova di tenuta all'aria.

## [Precauzioni per la configurazione o l'utilizzo dell'unità Plasma Quad Connect]

■ Significati dei simboli usati in questo manuale

| | | | |
|---|---|---|---|
|  | Non fare assolutamente. |  | Non spruzzare mai acqua sull'unità. |
|  | Non toccare mai con le mani bagnate. |  | Seguire imperativamente le istruzioni. |

## ⚠Avvertenza

(Un uso improprio può avere conseguenze gravi, comprese lesioni gravi o morte.)



■ **L'utente non deve smontare, modificare o riparare autonomamente l'unità.**
Vi è il rischio di scosse elettriche, incendi o lesioni.

■ **Questo apparecchio non è destinato all'utilizzo da parte di persone (tra cui i bambini) con facoltà fisiche, sensoriali o mentali ridotte, o scarsa esperienza e conoscenza, salvo qualora un terzo responsabile della loro sicurezza fornisca supervisione o istruzioni relative all'uso dell'apparecchio.**

■ **Supervisionare i bambini per assicurarsi che non giochino con gli apparecchi.**

■ **Questo apparecchio può essere utilizzato da bambini di età superiore a 8 anni e da persone con facoltà fisiche, sensoriali o mentali ridotte, o scarsa esperienza e conoscenza solo se viene fornita loro supervisione e istruzioni relative all'uso sicuro dell'apparecchio e sono a conoscenza dei pericoli che ne derivano.**

■ **I bambini non devono giocare con l'apparecchio. La pulizia e la manutenzione non devono essere eseguite da bambini senza la necessaria supervisione.**

■ **Non installare l'unità Plasma Quad Connect vicino a dispositivi di controllo automatico quali porte automatiche o allarmi antincendio.**
Vi è il rischio di incidenti dovuti a malfunzionamenti.



■ **Non toccare l'unità Plasma Quad Connect con le mani bagnate.**
Vi è il rischio di danneggiare il dispositivo, di scosse elettriche o incendio.



■ **Non spruzzare acqua sull'unità Plasma Quad Connect né utilizzarla in una stanza da bagno.**
Vi è il rischio di danneggiare il dispositivo, di scosse elettriche o incendio.



■ **L'utente non deve installare autonomamente l'unità Plasma Quad Connect.**
L'errata installazione può causare incendi, scosse elettriche o lesioni dovute alla caduta dell'unità Plasma Quad Connect. Rivolgersi al rivenditore presso cui è stato acquistato Plasma Quad Connect o a un installatore esperto.

■ **In caso di situazioni anomale (se si avverte per esempio odore di bruciato), spegnere l'unità interna e SPEGNERE l'interruttore.**
La prosecuzione del funzionamento in condizioni anomale può dar luogo a problemi di funzionamento, incendi o scosse elettriche. In questo caso, rivolgersi al rivenditore.

# ⚠Cautela

(Un uso improprio può avere conseguenze gravi, comprese lesioni o danni all'edificio.)

- **Installare l'unità interna e le parti opzionali a un'altezza di almeno 2,5 m dal pavimento o piano calpestabile.**
  Per elettrodomestici non accessibili al pubblico.
- **Non salire su rialzi non stabili per la configurazione o la pulizia dell'unità Plasma Quad Connect.**
  Vi è il rischio di cadere e farsi male.

# Smaltimento



Fig. 1

Per smaltire il prodotto, rivolgersi al rivenditore.

**Nota:**

Questo simbolo è destinato solo ai paesi dell'UE.
Il simbolo è conforme alla direttiva 2012/19/UE, Articolo 14, "Informazioni per utenti" e Allegato IX, e/o alla direttiva 2006/66/EC, Articolo 20, "Informazioni per utenti finali" e Allegato II.

Questo prodotto MITSUBISHI ELECTRIC è stato progettato e fabbricato con materiali e componenti di alta qualità, che possono essere riciclati e/o riutilizzati.
Questo simbolo significa che i prodotti elettrici ed elettronici, le batterie e gli accumulatori, devono essere smaltiti separatamente dai rifiuti casalinghi alla fine della loro vita di servizio.
Se sotto il simbolo (Fig. 1) è stampato un simbolo chimico, il simbolo chimico significa che la batteria o l'accumulatore contiene un metallo pesante con una certa concentrazione. Ciò viene indicato come segue:
Hg: mercurio (0,0005%), Cd: cadmio (0,002%), Pb: piombo (0,004%)
Nell'Unione Europea ci sono sistemi di raccolta differenziata per i prodotti elettrici ed elettronici, le batterie e gli accumulatori usati.
Per disfarsi di questo prodotto, delle batterie e degli accumulatori, portarli al centro locale di raccolta/riciclaggio dei rifiuti.
Aiutateci a conservare l'ambiente in cui viviamo!

## 2. Introduzione al prodotto

(1) Funzionamento Plasma Quad Connect

① Quando la modalità PURIFICAZIONE DELL'ARIA è attiva, Plasma Quad Connect riduce la quantità di allergeni, virus e muffe portati dall'aria.

② Per ulteriori informazioni sul funzionamento del telecomando, consultare il manuale di funzionamento dell'unità interna.

③ Premere ⏻ o ⏻OFF/ON per attivare la modalità PURIFICAZIONE DELL'ARIA insieme all'unità interna.

④ Premere nuovamente ⏻ o ⏻OFF/ON per disattivare la modalità PURIFICAZIONE DELL'ARIA insieme all'unità interna.

**Nota:**

- Non toccare mai Plasma Quad Connect durante il funzionamento. Benché l'unità Plasma Quad Connect sia stata concepita in modo da assicurarne la totale sicurezza, toccarla durante il funzionamento espone a scariche elettriche ad alta tensione.
- Durante il funzionamento di Plasma Quad Connect, è possibile udire una sorta di "sibilo". Questo suono viene prodotto durante lo scaricamento del plasma. Non si tratta di un problema di funzionamento.
- Dopo aver premuto ⏻ o ⏻OFF/ON, potrebbe essere necessario attendere fino 3 minuti prima che Plasma Quad Connect si avvii.

it

(2) Pulizia

Rivolgersi a personale autorizzato per la pulizia del dispositivo di purificazione dell'aria. L'utente non può pulirlo.

**Istruzioni:**

- Prima di procedere alla pulizia, staccare l'alimentazione o spegnere l'interruttore.
- Fare attenzione a non toccare le parti metalliche con le mani.
- Non usare benzina, diluenti, polveri abrasive o insetticidi.
- Utilizzare esclusivamente detergenti neutri diluiti.
- Non utilizzare acqua di temperatura superiore a 50 °C.
- Per l'asciugatura, non esporre i pezzi alla luce solare diretta, a calore diretto o fiamme.

### Dispositivo di purificazione dell'aria (elemento plasma)

**Ogni 3 mesi:**

- Eliminare lo sporco con un aspirapolvere.

**Se non si riesce ad eliminare lo sporco con l'aspirapolvere:**

- Immergere il dispositivo di purificazione dell'aria con il relativo telaio in acqua tiepida e sciacquarlo.
- Scuotere il dispositivo di purificazione dell'aria finché le gocce d'acqua non smettono di cadere (circa 10 volte).
- Pulire l'intero dispositivo di purificazione dell'aria con un panno asciutto. Assicurarsi soprattutto di pulire bene la parte terminale.
- Collegare il dispositivo di purificazione dell'aria. * Controllare che non ci sano gocciolamenti.

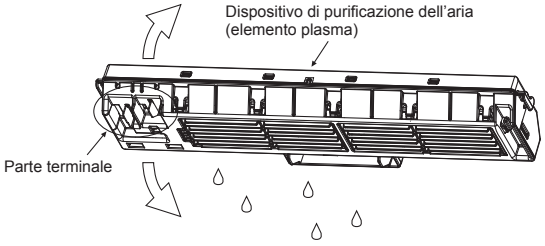

## Come rimuovere il dispositivo di purificazione dell'aria

(1) Allentare la vite di fissaggio del dispositivo di purificazione dell'aria e del gancio (vite M4×12) di circa 2 o 3 mm.

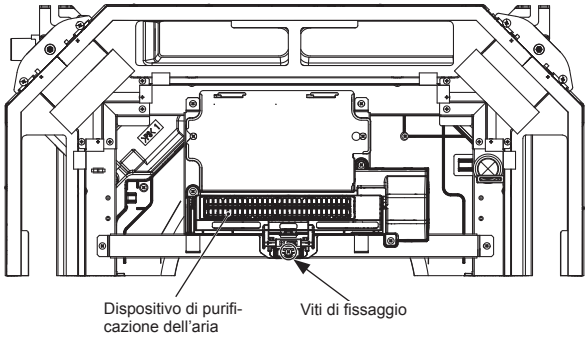




(2) Far scorrere nella direzione della freccia del gancio per rimuovere il blocco.

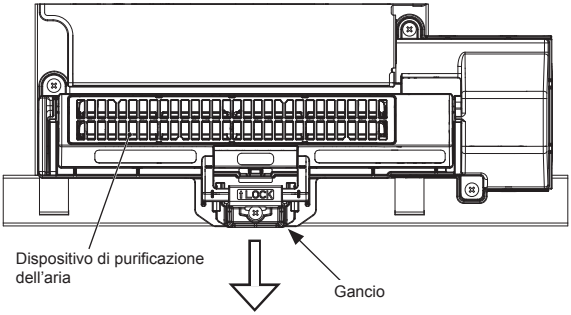


(3) Afferrare saldamente la maniglia del dispositivo di purificazione dell'aria e muoverla nella direzione della freccia per rimuoverlo.
* Attaccare/rimuovere il dispositivo di purificazione dell'aria tenendo il gancio verso l'alto con la mano.

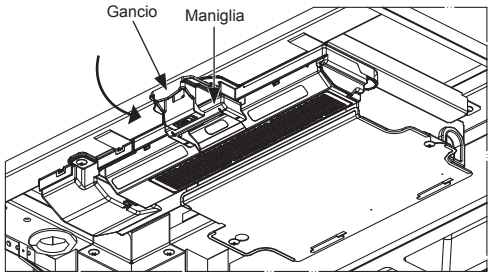

## 3. Componenti

(L'unità viene fornita con il presente manuale e le seguenti parti nella scatola).

| Nomi delle parti | ① Plasma Quad Connect | ② Vite con rondella (nera) | ③ Vite | ④ Staffa di fissaggio della griglia |
|---|---|---|---|---|
| Q.tà | 1 | 4 M5 × 0,8 × 25 | 8 M5 × 0,8 × 12 | 4 Con isolante |
| Figura | 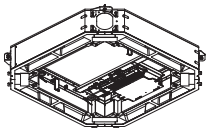 |  |  | 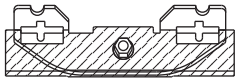 |

AVVISO

it

(1) Quando si preleva aria fresca dall'esterno, utilizzare la flangia PAC-SH65OF-E (opzionale).
Inoltre, procurarsi i seguenti articoli in loco: ventola del condotto, condotto e filtro di raccolta della polvere.
Il volume dell'aria aspirata dovrebbe essere pari o inferiore al 20% del volume dell'aria dell'unità interna.
Nota: la presa d'aria fresca è disponibile anche quando è installato l'elemento filtrante ad alta efficienza.

(2) Seguire la procedura indicata nel presente manuale di installazione di Plasma Quad Connect ①.
In caso contrario, potrebbe non essere possibile installare i tubi del refrigerante, il tubo di scarico e il cablaggio elettrico.

## 4. Installazione di Plasma Quad Connect

**(Per informazioni dettagliate su ciascun sistema, consultare il relativo manuale di istruzioni.)**

Preparazione prima dell'installazione

- Una parte opzionale: la piastra otturatrice per cambiare il numero di uscite d'aria deve essere installata sull'unità principale dell'unità interna; quindi installare la piastra otturatrice prima di Plasma Quad Connect ①.

- Plasma Quad Connect ① ha 4 fori premarcati su ogni lato, consentendo di far passare l'aria fresca da uno qualsiasi dei quattro lati. Selezionare uno o due lati in anticipo e praticare dei fori su Plasma Quad Connect ①.

— Posizione foro premarcato per l'ingresso di aria fresca. —

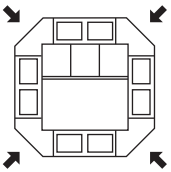

— Realizzazione fori premarcati —

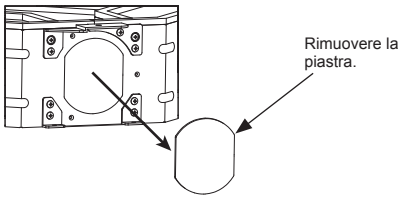


- Utilizzare PAC-SH65OF-E (opzionale) per la flangia.

Collegamenti elettrici dell'unità principale

- Eseguire il cablaggio (cavo di collegamento dell'unità interna/esterna, cavo del telecomando, ecc.) prima di installare Plasma Quad Connect ①:
  Nota: eseguire il cablaggio dopo l'installazione di Plasma Quad Connect ① sarà difficile.

Installazione temporanea

Nota: assicurarsi che il lavoro sia svolto da due persone.

- Fissare le 2 viti con una rondella (nera) ② in ogni posizione. (nell'angolo del tubo di drenaggio e nel suo angolo opposto).
- Direzionare Plasma Quad Connect ① in modo che la scatola elettrica di Plasma Quad Connect ① si trovi sul lato opposto della scatola elettrica dell'unità principale.
  Nota: l'installazione nella direzione errata può causare danni alle parti, perdite d'aria o la formazione di condensa.
- Agganciare il foro di Plasma Quad Connect ① alla vite con la rondella (nera) ② e serrare a mano.

Fissaggio

- Fissare temporaneamente le 2 viti con le rondelle ② e anche le altre 2 viti con le rondelle ②, quindi serrare le viti con le rondelle ② dopo aver verificato il corretto posizionamento di Plasma Quad Connect ①.

**⚠Cautela:**
**Fissare temporaneamente le 4 viti con le rondelle.**

- Se le viti vengono serrate senza essere fissate temporaneamente, le viti con rondelle potrebbero subire danni o potrebbero verificarsi perdite d'aria.

**⚠Cautela:**
**Quando si serra la vite con la rondella ②, stringerla a una coppia da 2,8 a 3,6 N·m o meno. Non utilizzare un giravite a percussione.**

- Potrebbero verificarsi danni in alcune parti.

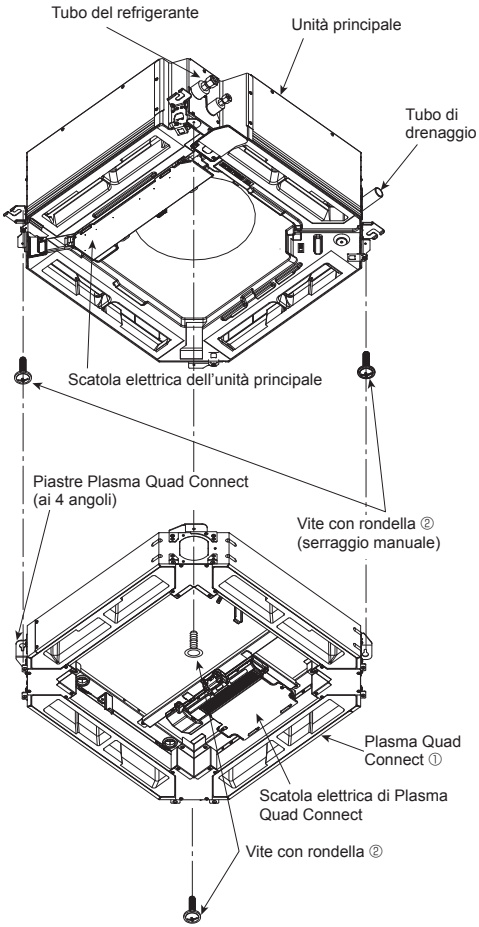

## Collegamenti elettrici

- Al momento della spedizione, i cavi sono uniti con il morsetto Plasma Quad Connect. Durante le operazioni di cablaggio, rimuovere temporaneamente il morsetto, far passare i cavi attraverso la boccola e poi fissarli di nuovo con il morsetto. A quel punto, tirare i cavi in modo che non ci siano allentamenti.
  * Eventuali allentamenti possono causare danni al prodotto o rumori.
- Rimuovere il coperchio della scatola elettrica dell'unità principale.
  * Per la rimozione, fare riferimento al manuale per l'installazione dell'unità principale.
- Fissare il cavo di alimentazione con il fermacavo e collegarlo alla morsettiera dell'unità principale fissa. Fissare il cavo di terra (verde e giallo) alla vite di terra sul lato della morsettiera.

Coppia di serraggio viti (N·m)

| | |
|---|---|
| Vite morsettiera | 1,6 ± 0,1 |
| Vite di terra | 1,6 ± 0,1 |

- Fissare il cavo del segnale con il morsetto dell'unità principale e collegarlo a CN105 (RD) sulla scheda di comando dell'unità principale.

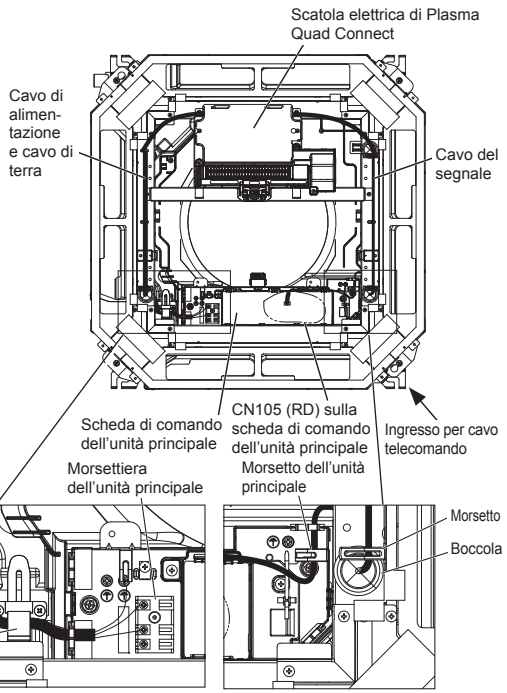


## Collegamento staffa di fissaggio della griglia

- Utilizzare 8 viti ③ per fissare le 4 staffe di fissaggio della griglia ④ a ogni angolo di Plasma Quad Connect ①. (Vedere la figura indicata di seguito).

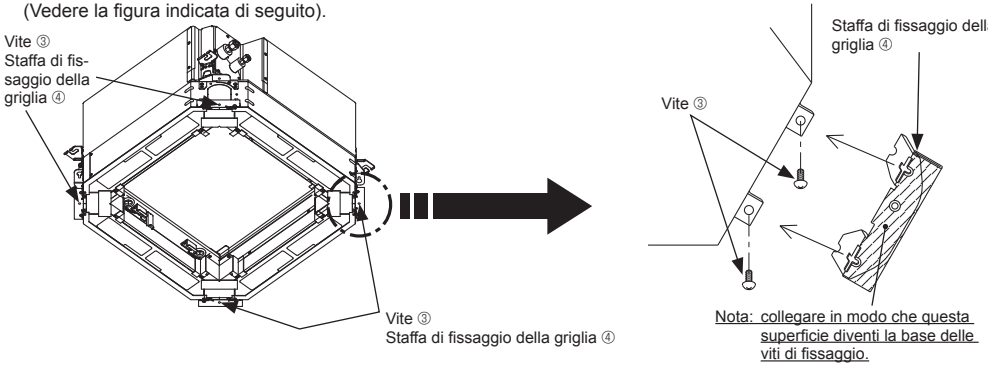


## Regolazione dell'altezza

Nota: si raccomanda di eseguire questa regolazione prima di installare il condotto per la presa d'aria fresca.

- Regolare l'altezza di Plasma Quad Connect ① con il calibro attaccato alla griglia come mostrato a destra.

La distanza deve essere compresa tra 17 mm e 22 mm.
Se la distanza è diversa, possono verificarsi malfunzionamenti.

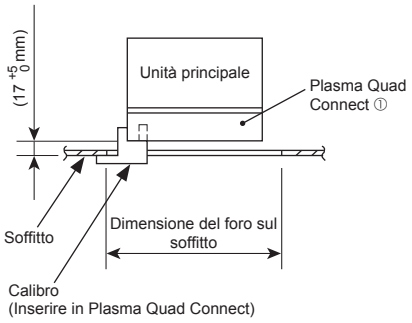

## 5. Installazione del condotto (in caso di ingresso d'aria fresca)

Installazione della flangia

- Installare la flangia opzionale facendo riferimento al manuale di installazione fornito con essa.

**⚠Cautela:**

**Collegamento della ventola del condotto al condizionatore d'aria.**

- Nel caso si utilizzi una ventola per il condotto, assicurarsi di collegarla al condizionatore d'aria quando si immette aria esterna. Non azionare la ventola da sola perché potrebbe provocare la formazione di condensa.

— Dettagli della presa d'aria (esempio) —

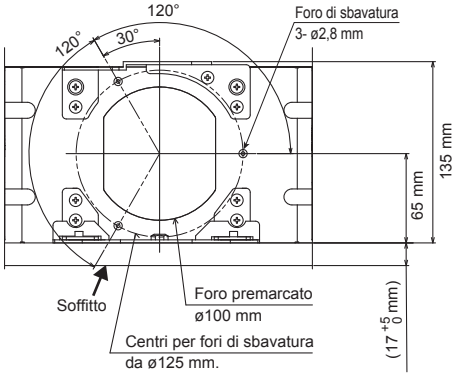


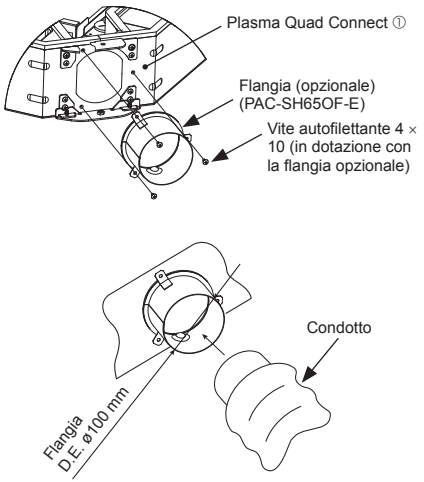





Installazione del condotto (da effettuarsi sul posto)

- Preparare un condotto il cui diametro interno si possa inserire nel diametro esterno della flangia.
- Nel caso in cui sopra il soffitto vi fosse un ambiente a temperatura e umidità elevate, avvolgere il condotto con un materiale isolante per evitare la formazione di condensa lungo i muri.
- È necessario procurarsi un condotto in loco per il filtro di raccolta della polvere, dato che la polvere contenuta nell'aria esterna immessa nell'unità interna non viene rimossa senza tale filtro.

## 6. Installazione della griglia

Preparazione per la sospensione temporanea della griglia

- Controllare che i 2 ganci di sospensione temporanea sulla griglia siano in posizione sollevata.

<Il gancio della griglia è in posizione sollevata>

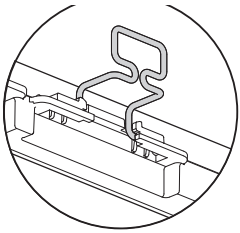

<Il gancio della griglia è in posizione abbassata>

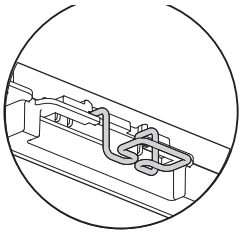

it

Installazione temporanea della griglia

- Allineare l'etichetta attaccata sull'angolo del tubo di drenaggio di Plasma Quad Connect ① all'angolo con il foro rotondo della griglia, quindi installare temporaneamente la griglia agganciando i ganci della griglia alle sporgenze su Plasma Quad Connect ①.
  Note:
  1. Assicurarsi che non siano presenti cavi elettrici incastrati tra Plasma Quad Connect ① e la griglia.
  2. Non applicare mai una forte pressione sulla griglia durante l'installazione temporanea. Potrebbero verificarsi danni e incidenti.

<Una griglia in installazione temporanea>

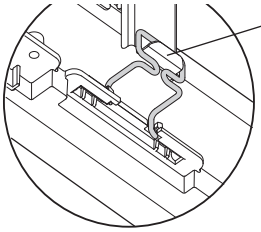


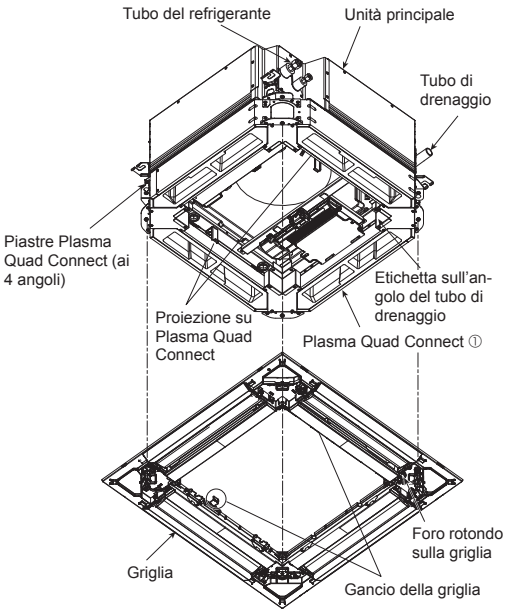

Fissaggio della griglia

- Per l'installazione, fare riferimento al manuale di installazione dell'unità principale.

Collegamenti elettrici

- Per i cavi conduttori della griglia, del ricevitore del segnale e del sensore i-see, assicurarsi che passino attraverso la boccola di Plasma Quad Connect, come mostrato nella figura a destra, e che siano collegati all'unità principale.

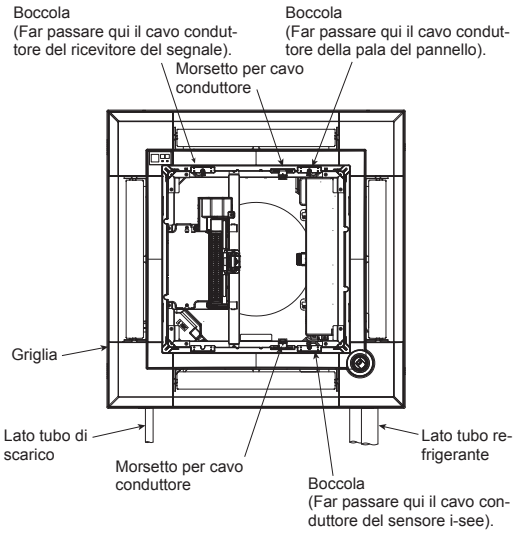




## 7. Installazione dell'interfaccia opzionale

Collegamenti elettrici (interfaccia opzionale)

Nota: durante l'installazione dell'interfaccia opzionale, far passare il cavo conduttore dell'interfaccia attraverso l'ingresso per il cavo del telecomando sull'unità principale prima di installare Plasma Quad Connect.
* Eseguire il cablaggio dopo l'installazione di Plasma Quad Connect ① sarà difficile.

- Allentare le viti che fissano il coperchio della scatola elettrica di Plasma Quad Connect ① di circa 2 o 3 mm e farlo scorrere nella direzione delle frecce per rimuoverlo.
- Far passare il cavo conduttore attraverso la boccola mostrata in figura, collegarlo a CN105 (RD) della scheda di comando di Plasma Quad Connect ① e fissarlo con il fermacavo.
- Accendere SW11-1 sulla scheda di Plasma Quad Connect ①.
- Fissare la parte schermata in duplex del cavo di segnale con un fermacavo. Tenere il cavo di segnale lontano dal cavo di alimentazione e dai componenti montati sulla scheda del controller durante il cablaggio.

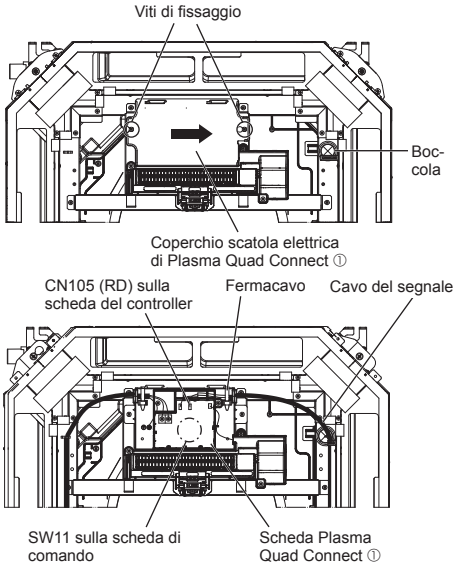


## 8. Specifiche

| | |
|---|---|
| Assorbimento (W) | 4 |
| Dimensioni L×A×P (mm) | 840 × 840 × 134 |
| Peso (kg) | 8,7 |

* La fonte di alimentazione dipende dall'unità interna.

MITSUBISHI ELECTRIC

Plasma Quad Connect

# PAC-SK51FT-E Model

This product is designed and intended for use in the residential, commercial and light-industrial environment.

**MITSUBISHI ELECTRIC CORPORATION**

HEAD OFFICE: TOKYO BUILDING, 2-7-3, MARUNOUCHI, CHIYODA-KU, TOKYO 100-8310, JAPAN

BH79A654H01

Printed in JAPAN