MITSUBISHI ELECTRIC

Plasma Quad Connect

Model **PAC-SK51FT-E**

OPERATION INSTRUCTIONS / INSTALLATION MANUAL English
BEDIENUNGSANLEITUNG / INSTALLATIONSHANDBUCH Deutsch
NOTICE D'UTILISATION / MANUEL D'INSTALLATION Français
BEDIENINGSINSTRUCTIES / INSTALLATIEHANDLEIDING Nederlands
MANUAL DE INSTRUCCIONES / MANUAL DE INSTALACIÓN Español
LIBRETTO D'ISTRUZIONI / MANUALE DI INSTALLAZIONE Italiano
ΟΔΗΓΙΕΣ ΛΕΙΤΟΥΡΓΙΑΣ / ΕΓΧΕΙΡΙΔΙΟ ΟΔΗΓΙΩΝ ΕΓΚΑΤΑΣΤΑΣΗΣ Ελληνικά
INSTRUÇÕES DE OPERAÇÃO / MANUAL DE INSTALAÇÃO Português
BETJENINGSVEJLEDNING / INSTALLATIONSMANUAL Dansk
BRUKSANVISNING / INSTALLATIONSMANUAL Svenska
РЪКОВОДСТВО ЗА ЕКСПЛОАТАЦИЯ / РЪКОВОДСТВО ЗА МОНТАЖ Български
INSTRUKCJA OBSŁUGI / INSTRUKCJA MONTAŻU Polski
BRUKSANVISNING / INSTALLERINGSHÅNDBOK Norsk
KÄYTTÖOHJEET / ASENNUSOPAS Suomi
NÁVOD K OBSLUZE / PŘÍRUČKA PRO INSTALACI Čeština
NÁVOD NA OBSLUHU / NÁVOD NA INŠTALÁCIU Slovenčina
HASZNÁLATI ÚTMUTATÓ / TELEPÍTÉSI KÉZIKÖNYV Magyar
NAVODILA ZA UPORABO / NAMESTITVENI PRIROČNIK Slovenščina
INSTRUCŢIUNI DE UTILIZARE / MANUAL DE INSTALARE Română
KASUTUSJUHEND / PAIGALDUSJUHEND Eesti
LIETOŠANAS INSTRUKCIJAS / MONTĀŽAS ROKASGRĀMATA Latviski
NAUDOJIMO INSTRUKCIJA / MONTAVIMO VADOVAS Lietuviškai
UPUTE ZA UPORABU / PRIRUČNIK ZA POSTAVLJANJE Hrvatski
UPUTSTVA ZA RUKOVANJE / UPUTSTVO ZA UGRADNJU Srpski
ÇALIŞTIRMA TALİMATLARI / MONTAJ EL KİTABI Türkçe
ИНСТРУКЦИИ ПО ЭКСПЛУАТАЦИИ / РУКОВОДСТВО ПО УСТАНОВКЕ Русский
ІНСТРУКЦІЇ З ЕКСПЛУАТАЦІЇ / ПОСІБНИК ІЗ МОНТАЖУ Українська
ПАЙДАЛАНУ БОЙЫНША НҰСҚАУЛЫҚ / ОРНАТУ БОЙЫНША НҰСҚАУЛЫҚ Қазақ
ՇԱՀԱԳՈՐԾՄԱՆ ՁԵՌՆԱՐԿ / ՏԵՂԱԴՐՄԱՆ ՁԵՌՆԱՐԿ Հայերեն
คู่มือการใช้งาน / คู่มือการติดตั้งเครื่องปรับอากาศ ไทย
操作手册 / 安装说明书 简体中文
操作手冊 / 安裝手冊 繁體中文
BUKU PETUNJUK PENGOPERASIAN / BUKU PEDOMAN PEMASANGAN Bahasa Indonesia
ARAHAN PENGENDALIAN / MANUAL PEMASANGAN Malay
HƯỚNG DẪN SỬ DỤNG / HƯỚNG DẪN LẮP ĐẶT Tiếng Việt
စက်ဖွင့်ရန် လမ်းညွှန်ချက်များ / တပ်ဆင်ခြင်းလက်စွဲ မြန်မာဘာသာ

Manual Download

http://www.mitsubishielectric.com/ldg/ibim/

en Go to the above website and choose language to download OPERATION INSTRUCTIONS / INSTALLATION MANUAL.

de Besuchen Sie die oben stehende Website und wählen Sie die Sprache aus, um die vollständige Version von BEDIENUNGSANLEITUNG und INSTALLATIONSHANDBUCH herunterzuladen.

fr Rendez-vous sur le site Web ci-dessus et choisissez la langue pour télécharger la NOTICE D'UTILISATION / le MANUEL D'INSTALLATION.

nl Ga naar de bovenstaande website en kies een taal om de BEDIENINGSINSTRUCTIES / INSTALLATIEHANDLEIDING te downloaden.

es Visite el anterior sitio web y elija el idioma para descargar el MANUAL DE INSTRUCCIONES / MANUAL DE INSTALACIÓN.

it Visitare il sito Web indicato sopra e selezionare la lingua per scaricare il LIBRETTO D'ISTRUZIONI / MANUALE DI INSTALLAZIONE.

el Μεταβείτε στον παραπάνω ιστότοπο και επιλέξτε γλώσσα, για να κατεβάσετε τις ΟΔΗΓΙΕΣ ΛΕΙΤΟΥΡΓΙΑΣ / το ΕΓΧΕΙΡΙΔΙΟ ΟΔΗΓΙΩΝ

Table des matières

1. Mesures de précaution 1
2. Présentation du produit 5
3. Pièces 7
4. Installation du Plasma Quad Connect 7
5. Installation de conduit (en cas d'arrivée d'air frais) 10
6. Installation de la grille 11
7. Installation de l'interface en option 12
8. Spécifications 12

1. Mesures de précaution

fr

- Veuillez lire toutes les consignes de sécurité avant d'utiliser cet appareil.
- Ce manuel contient des consignes de sécurité importantes. Veillez à suivre rigoureusement les instructions.
- Après avoir installé le Plasma Quad Connect, remettez ce manuel d'installation à l'utilisateur. Dites aux utilisateurs de le conserver avec le mode d'emploi et la garantie de leur climatiseur dans un endroit sûr.

[Précautions d'installation]

⚠Avertissement

(Une manipulation incorrecte peut avoir des conséquences graves, y compris des blessures graves, voire mortelles.)

- **L'utilisateur final ne doit pas installer le Plasma Quad Connect, son installation est réservée aux seuls professionnels.**
  Une installation incorrecte peut provoquer un incendie, un choc électrique ou des dommages/fuites d'eau en cas de chute du Plasma Quad Connect. Consultez le revendeur auprès duquel vous avez acheté l'appareil ou un installateur professionnel.
- **Le Plasma Quad Connect doit être installé de manière sûre, conformément aux instructions de montage ci-jointes.**
  Une installation incorrecte peut provoquer un incendie, un choc électrique ou des dommages en cas de chute du Plasma Quad Connect.
- **Monter de façon à ce que les forces et les contraintes externes ne soient pas transmises à la borne de connexion par le câblage.**
  Tout mauvais raccordement ou montage peut provoquer une rupture, la génération de chaleur, l'apparition de fumée ou un incendie.
- **Fixer solidement le couvercle de l'unité Plasma Quad Connect.**
  Si le couvercle de l'unité Plasma Quad Connect n'est pas solidement fixé, il y a risque de pénétration de poussière ou d'eau, ce qui peut provoquer un incendie ou un choc électrique.
- **Des composants Mitsubishi ou autres composants indiqués doivent être utilisés pour l'installation.**
  Un composant inadéquat peut provoquer un incendie, un choc électrique ou des dommages/fuites d'eau en cas de chute du Plasma Quad Connect.
- **Les travaux électriques doivent être effectués par un électricien qualifié et/ou par un personnel agréé conformément aux règlementations locales et aux instructions données dans le manuel d'installation.**
  Une capacité inadéquate du circuit ou une mauvaise installation peut entraîner un choc électrique ou un incendie.
- **Cet appareil n'est pas conçu pour être utilisé par des personnes (y compris des enfants) présentant des capacités physiques, sensorielles ou mentales réduites ou manquant d'expérience et de connaissances, à moins qu'elles ne soient supervisées ou aient reçu des instructions relatives à l'utilisation de l'appareil par une personne responsable de leur sécurité.**

⚠Attention

(Toute manipulation incorrecte peut avoir des conséquences, y compris des blessures ou des dommages matériels au bâtiment.)

- **Pour éviter les dommages provoqués par l'électricité statique, touchez un corps métallique se trouvant à proximité de manière à décharger l'électricité statique de votre corps avant de toucher l'unité Plasma Quad Connect.**
  L'électricité statique provenant du corps humain peut endommager l'unité Plasma Quad Connect.
- **N'installez pas l'unité Plasma Quad Connect dans un endroit soumis à une grande quantité de vapeur, comme dans une salle de bain.**
  Évitez les endroits où elle pourrait être éclaboussée par de l'eau ou sujette à de la condensation sur les murs. Une installation dans un endroit de ce type peut provoquer des chocs électriques ou une panne.
- **N'installez pas l'unité Plasma Quad Connect dans des endroits où il est interdit d'installer une unité intérieure de type cassette pour plafond à 4 voies.**
  La lumière directe du soleil et les environnements où la température est élevée ou basse peuvent provoquer la déformation ou la panne de l'unité Plasma Quad Connect.
- **N'utilisez pas dans des environnements spéciaux.**
  Évitez les endroits où se trouve beaucoup d'huile (y compris de l'huile pour machines), de vapeur ou de gaz sulfurique susceptibles de provoquer une diminution importante des fonctionnalités et d'endommager les pièces.
- **Coupez l'alimentation électrique des appareils raccordés quand vous effectuez des travaux de construction ou de câblage.**
  Le fait de ne pas mettre l'équipement raccordé hors tension peut entraîner le dysfonctionnement ou la panne de l'unité Plasma Quad Connect ou de l'équipement raccordé.
- **Veillez à ce que l'isolation thermique des conduites de réfrigérant soit correctement installée pour éviter la condensation.**
  Si l'isolation thermique n'est pas effectuée correctement, il peut en résulter la formation de condensation sur les surfaces telles que la tuyauterie, ce qui rendra humides les plafonds, les sols ou d'autres objets de valeur.
  L'isolation de la section du raccord doit être réalisée après un test d'étanchéité à l'air.

[Précautions de configuration ou d'utilisation du Plasma Quad Connect]

■ Signification des symboles utilisés dans ce manuel

⃠	À éviter absolument.		Ne jamais éclabousser d'eau sur l'appareil.
	Ne jamais toucher avec les mains mouillées.		Suivre rigoureusement les instructions.

⚠Avertissement

(Une manipulation incorrecte peut avoir des conséquences graves, y compris des blessures graves, voire mortelles.)

fr

■ **Ne démontez pas, ne modifiez pas et ne réparez pas par vous-même (utilisateur).**
Ceci pourrait provoquer un choc électrique, un incendie ou des blessures.

■ **Cet appareil n'est pas conçu pour être utilisé par des personnes (y compris des enfants) présentant des capacités physiques, sensorielles ou mentales réduites, ou manquant d'expérience et de connaissances, à moins qu'elles ne soient supervisées ou aient reçu des instructions relatives à l'utilisation de l'appareil par une personne responsable de leur sécurité.**

■ **Les enfants doivent être surveillés pour s'assurer qu'ils ne jouent pas avec les appareils.**

■ **Cet appareil peut être utilisé par des enfants de 8 ans et plus et des personnes dont les capacités mentales, sensorielles ou physiques sont réduites, ou manquant d'expérience et de connaissances, dès lors qu'elles sont supervisées ou ont reçu une formation relative à l'utilisation de l'appareil et comprennent les dangers associés à celui-ci.**

■ **Les enfants ne doivent pas jouer avec l'appareil. Le nettoyage et l'entretien ne peuvent pas être effectués par un enfant sans surveillance.**

■ **N'installez pas le Plasma Quad Connect à proximité de dispositifs de commande automatiques comme des portes automatiques ou des alarmes d'incendie.**
Ceci pourrait provoquer un accident à cause de dysfonctionnements.

■ **Ne touchez pas le Plasma Quad Connect avec les mains mouillées.**
Vous pourriez endommager le dispositif ou provoquer un choc électrique ou un incendie.

■ **N'éclaboussez pas d'eau sur le Plasma Quad Connect et ne l'utilisez pas dans une salle de bain.**
Vous pourriez endommager le dispositif ou provoquer un choc électrique ou un incendie.

■ **N'installez pas le Plasma Quad Connect vous-même (utilisateur).**
Une installation incorrecte peut provoquer un incendie, un choc électrique ou des blessures provoquées par la chute du Plasma Quad Connect. Consultez le revendeur auprès duquel vous avez acheté le Plasma Quad Connect ou un installateur professionnel.

■ **En cas d'anomalie (comme une odeur de brûlé, par exemple), arrêtez l'unité interne et coupez le disjoncteur.**
Si le climatiseur continue à fonctionner en présence d'une anomalie, une défaillance technique, un risque d'incendie ou d'électrocution ne sont pas à exclure. Dans ce cas, consulter un revendeur agréé.

⚠Attention

(Toute manipulation incorrecte peut avoir des conséquences, y compris des blessures ou des dommages matériels au bâtiment.)

- **Installez l'appareil intérieur avec les pièces en option à 2,5 m au moins au-dessus du sol ou sur un plan surélevé.**
  Pour les appareils qui ne sont pas accessibles au public.
- **Ne montez pas sur un tabouret-escabeau instable pour installer ou nettoyer le Plasma Quad Connect.**
  Vous risquez de vous blesser si vous tombez.

Mise au rebut



Fig. 1

Veuillez prendre conseil après de votre revendeur avant de mettre ce produit au rebut.

Remarque :

Ce symbole est utilisé uniquement pour les pays de l'UE.
Ce symbole est conforme à la directive 2012/19/UE Article 14 Informations pour les utilisateurs et à l'Annexe IX, et/ou à la directive 2006/66/CE Article 20 Information de l'utilisateur final et à l'Annexe II.

Votre produit Mitsubishi Electric est conçu et fabriqué avec des matériels et des composants de qualité supérieure qui peuvent être recyclés et/ou réutilisés.
Ce symbole signifie que les équipements électriques et électroniques, les batteries et les accumulateurs, à la fin de leur durée de service, doivent être éliminés séparément des ordures ménagères.
Si un symbole chimique est imprimé sous le symbole (Fig. 1), il signifie que la batterie ou l'accumulateur contient une certaine concentration de métal lourd. Elle sera indiquée comme suit :
Hg : mercure (0,0005%), Cd : cadmium (0,002%), Pb : plomb (0,004%)
Dans l'Union Européenne, il existe des systèmes sélectifs de collecte pour les produits électriques et électroniques, les batteries et les accumulateurs usagés.
Nous vous prions donc de confier cet équipement, ces batteries et ces accumulateurs à votre centre local de collecte/recyclage.
Aidez-nous à conserver l'environnement dans lequel nous vivons !
Les machines ou appareils électriques et électroniques contiennent souvent des matières qui, si elles sont traitées ou éliminées de manière inappropriée, peuvent s'avérer potentiellement dangereuses pour la santé humaine et pour l'environnement.
Cependant, ces matières sont nécessaires au bon fonctionnement de votre appareil ou de votre machine. Pour cette raison, il vous est demandé de ne pas vous débarrasser de votre appareil ou machine usagé avec vos ordures ménagères.

2. Présentation du produit

(1) Fonctionnement du Plasma Quad Connect

① En mode PURIFICATION D'AIR, le Plasma Quad Connect diminue la quantité de moisissures, de virus et d'allergènes en suspension dans l'air.
② Reportez-vous à la notice d'utilisation de chaque appareil intérieur pour la télécommande.
③ Appuyez sur ⏻ ou ⏻OFF/ON pour démarrer le mode PURIFICATION D'AIR en liaison avec l'appareil intérieur.
④ Appuyez à nouveau sur ⏻ ou ⏻OFF/ON pour annuler le mode PURIFICATION D'AIR en liaison avec l'appareil intérieur.

Remarque :

fr

- Ne touchez jamais le Plasma Quad Connect pendant son fonctionnement. Bien que le Plasma Quad Connect ait été conçu selon les normes de sécurité, tout contact peut causer des problèmes car le dispositif dégage une tension électrique élevée.
- Un sifflement peut se faire entendre pendant le fonctionnement du Plasma Quad Connect. Ce son est provoqué par des décharges de plasma. Il ne s'agit pas d'un dysfonctionnement.
- Il peut s'écouler jusqu'à 3 minutes avant que le Plasma Quad Connect démarre après une pression sur ⏻ ou ⏻OFF/ON.

(2) Nettoyage

Demandez à une personne autorisée de nettoyer le dispositif d'épuration d'air. L'utilisateur ne peut pas le nettoyer.

Instructions :

- Coupez l'alimentation ou le disjoncteur avant de procéder au nettoyage.
- Veillez à ne pas toucher les parties métalliques avec les mains.
- N'utilisez ni benzine, ni diluant, ni poudre abrasive, ni insecticide.
- Utilisez uniquement un détergent neutre dilué avec de l'eau.
- N'utilisez pas d'eau dont la température est supérieure à 50 °C.
- N'exposez pas les pièces aux rayons directs du soleil, à la chaleur ou à une flamme pour les faire sécher.

Dispositif d'épuration d'air (élément plasma)

Tous les 3 mois :

- Éliminez la saleté à l'aide d'un aspirateur.

Lorsque cela ne suffit pas :

- Faites tremper le dispositif d'épuration d'air et son cadre dans de l'eau tiède et rincez-les.
- Secouez le dispositif d'épuration d'air jusqu'à ce que les gouttes d'eau cessent de s'égoutter (environ 10 fois).
- Essuyez tout le dispositif d'épuration d'air à l'aide d'un chiffon sec. Veillez surtout à bien essuyer la zone des bornes.
- Fixez le dispositif d'épuration d'air. * Assurez-vous qu'aucune goutte d'eau ne s'égoutte plus.

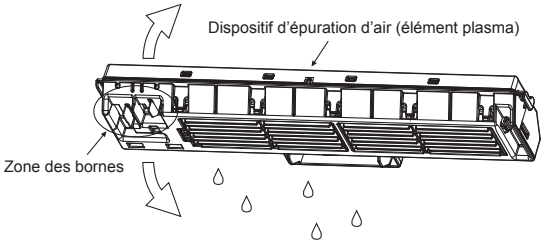

Retrait du dispositif d'épuration d'air

(1) Desserrez d'environ 2 à 3 mm la vis de fixation du dispositif d'épuration d'air et du crochet (vis M4×12).

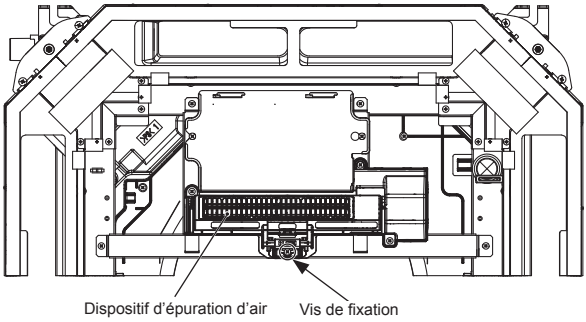

(2) Faites glisser dans le sens de la flèche du crochet pour libérer le verrouillage.

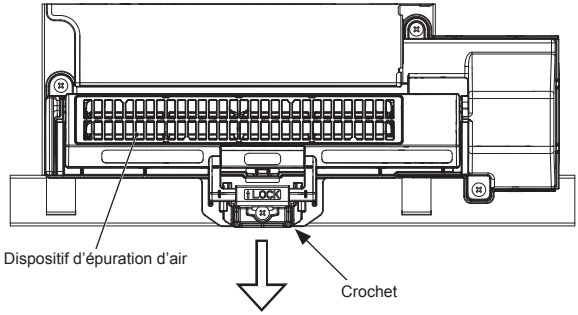

(3) Saisissez fermement la poignée du dispositif d'épuration d'air et tirez-la dans le sens de la flèche pour le retirer.
* Fixez/déposez le dispositif d'épuration d'air tout en maintenant le crochet relevé avec votre main.

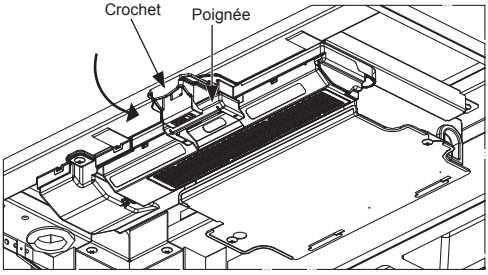

3. Pièces

(L'appareil est fourni avec ce manuel et les pièces suivantes dans la boîte.)

Nom des pièces	① Plasma Quad Connect	② Vis avec rondelle (noire)	③ Vis	④ Support de fixation de la grille
Qté	1	4	8	4
		M5 × 0,8 × 25	M5 × 0,8 × 12	Avec isolateur
Figure	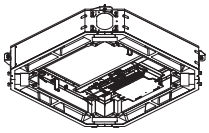			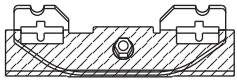

ATTENTION

(1) Lorsque l'air frais provient de l'extérieur, utilisez le conduit évasé PAC-SH65OF-E (en option).
En outre, procurez-vous les éléments suivants sur place : ventilateur de conduit, conduit et filtre collecteur de poussière.
Le volume d'air à l'admission doit être inférieur ou égal à 20 % du volume d'air de l'appareil intérieur.
Remarque : L'admission d'air frais est possible même lorsque l'élément filtrant à haute efficacité est installé.

(2) Suivez la procédure décrite dans la présente notice d'installation du Plasma Quad Connect ①.
Sinon, il est possible que l'installation des tuyaux de réfrigérant, du tuyau de vidange et du câblage électrique ne soit pas possible.

4. Installation du Plasma Quad Connect

(Pour plus de détails sur chaque système, consultez le manuel d'instructions adéquat.)

Préparatifs d'utilisation

- Une plaque d'obturation en option permettant de modifier le nombre de sorties d'air doit être installée sur l'unité principale de l'appareil intérieur ; il faut donc installer la plaque d'obturation avant d'installer le Plasma Quad Connect ①.

- Le Plasma Quad Connect ① possède 4 orifices défonçables de chaque côté pour permettre l'admission d'air frais depuis n'importe lequel des quatre côtés. Choisissez un ou deux côtés à l'avance et percez les trous sur le Plasma Quad Connect ①.

— Position des orifices défonçables pour admission d'air frais. —

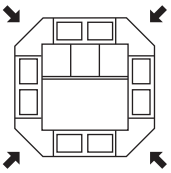

— Percement des trous —

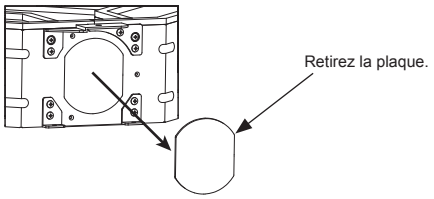

- Veillez à utiliser le PAC-SH65OF-E (en option) pour le conduit évasé.

Installation électrique de l'unité principale

- Veillez à effectuer le câblage (câble de connexion de l'appareil intérieur/extérieur, câble de télécommande, etc.) avant d'installer le Plasma Quad Connect ① :
  Remarque : Il sera difficile d'effectuer le câblage après l'installation du Plasma Quad Connect ①.

Installation temporaire

Remarque : Veillez à être à deux pour effectuer ce travail.

- Fixez les 2 vis avec rondelle (noire) ② à chaque position. (coin du tuyau d'écoulement et coin opposé).
- Orientez le Plasma Quad Connect ① de sorte que le boîtier électrique du Plasma Quad Connect ① se trouve du côté opposé au boîtier électrique de l'unité principale.
  Remarque : Une mauvaise orientation peut endommager les pièces, entraîner des dommages aux pièces, provoquer la pénétration de vent ou la formation de gouttes de condensation.
- Accrochez l'orifice du Plasma Quad Connect ① à la vis avec rondelle (noire) ② et serrez à la main.

Fixation

- Fixez temporairement les 2 vis avec rondelles ②, ainsi que les 2 autres vis avec rondelles ②, puis serrez ces vis avec rondelles ② après vous être assuré que la position du Plasma Quad Connect ① est correcte.

⚠Attention :
Fixez temporairement les 4 vis avec rondelles.

- Serrer les vis sans les fixer temporairement pourrait endommager les vis avec rondelles, ou provoquer des fuites d'air.

⚠Attention :
Lors du serrage de la vis avec rondelle ②, appliquez un couple de serrage de 2,8 à 3,6 N·m ou moins. N'utilisez jamais de tournevis à frapper.

- Cela pourrait endommager les pièces.

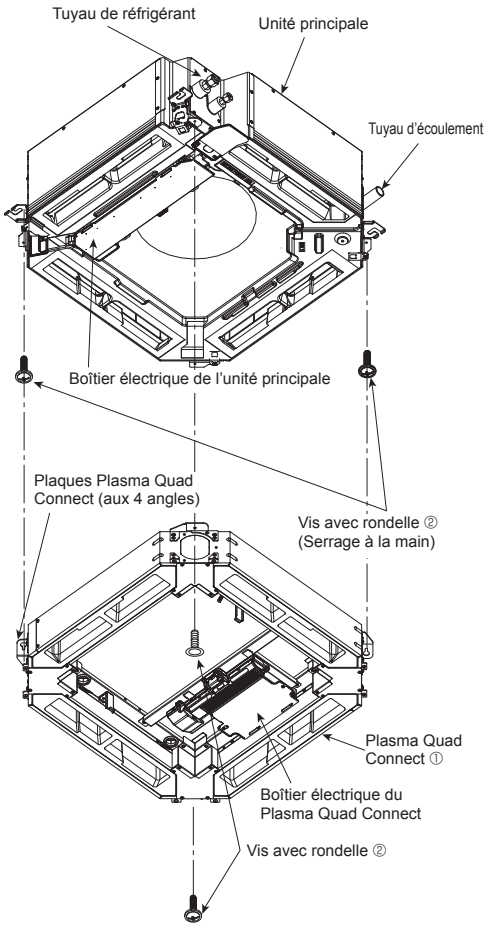

Installations électriques

- Les fils sont enroulés à l'aide du collier du Plasma Quad Connect lors de l'expédition. Pendant les travaux de câblage, retirez temporairement le collier, faites passer les fils à travers le manchon, puis fixez-les à nouveau à l'aide du collier. À ce moment, tirez sur les fils pour qu'il n'y ait pas de mou.
  * La présence de fils distendus peut endommager le produit, ou provoquer du bruit.
- Déposez le couvercle du boitier électrique de l'unité principale.
  * Consultez le manuel d'installation de l'unité principale pour la dépose.
- Fixez le câble d'alimentation à l'aide de la bride pour câblage et raccordez-le au bornier de l'unité principale fixe. Fixez le câble de mise à la terre (vert et jaune) à la vis de terre sur le côté du bornier.

Couple de serrage de la vis (N·m)

Vis du bornier	1,6 ± 0,1
Vis de terre	1,6 ± 0,1

- Fixez le câble de signalisation à l'aide du collier de l'unité principale, et connectez-le à CN105 (RD) sur la carte contrôleur de l'unité principale.

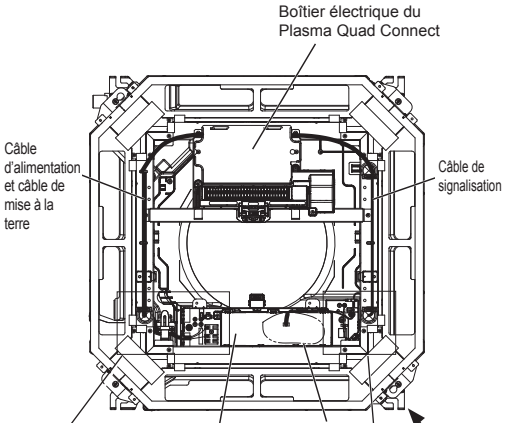

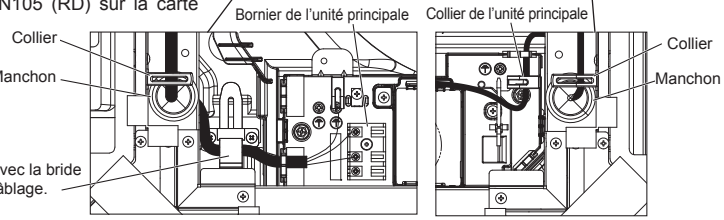

Fixation du support de fixation de la grille

- Utilisez 8 vis ③ pour fixer les 4 supports de fixation de la grille ④ à chaque angle du Plasma Quad Connect ①. (Voir la figure ci-dessous.)

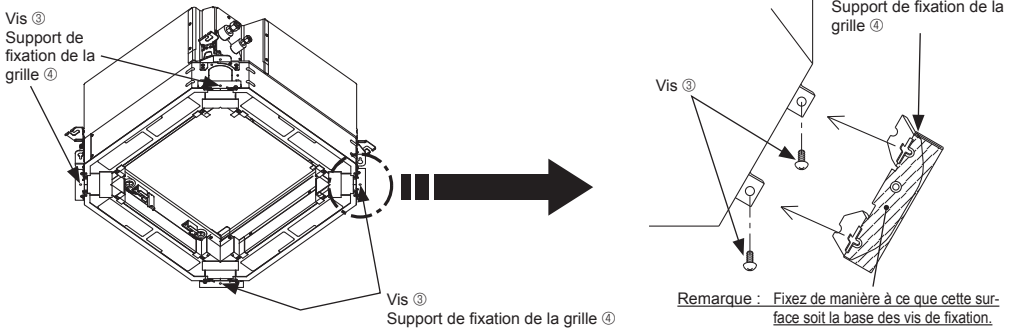

Remarque : Fixez de manière à ce que cette surface soit la base des vis de fixation.

Ajustement de la hauteur

Remarque : Il est recommandé d'effectuer ce réglage avant l'installation du conduit en cas d'admission d'air frais.

- Réajustez la hauteur du Plasma Quad Connect ① à l'aide la jauge fixée à la grille comme indiqué à droite.

L'espacement doit être de 17 mm à 22 mm.
S'il ne se situe pas dans cette plage, il peut provoquer un dysfonctionnement.

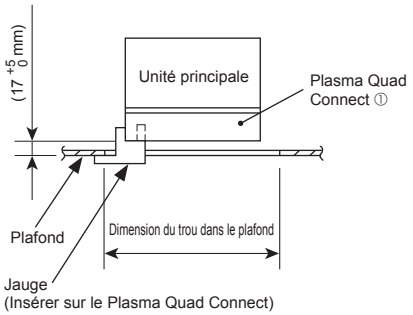

5. Installation de conduit (en cas d'arrivée d'air frais)

Mise en place du conduit évasé

- Installez le conduit évasé en vous reportant au manuel d'installation qui l'accompagne.

⚠Attention :

Raccordement du ventilateur de conduit et du climatiseur.

- En cas d'utilisation d'un ventilateur de conduit, veillez à le connecter au climatiseur en cas d'aspiration d'air extérieur. Ne faites pas fonctionner le ventilateur de conduit seul. Cela pourrait provoquer des gouttes de condensation.

— Détails de l'entrée d'air (Exemple) —

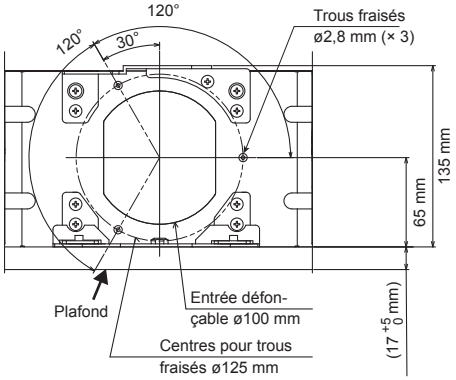

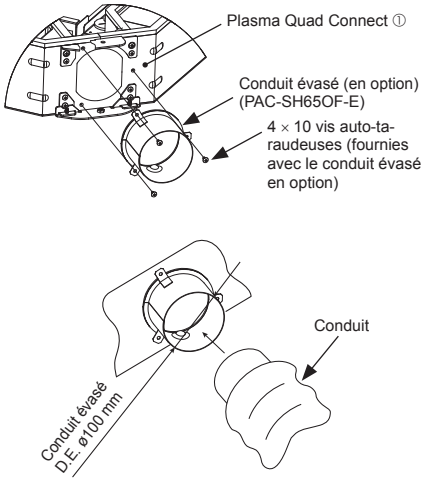

fr

Installation du conduit (à effectuer sur place)

- Préparez un conduit dont le diamètre intérieur s'adapte au diamètre extérieur du conduit évasé.
- Si l'environnement situé au-dessus du plafond présente des températures élevées et un haut degré d'humidité, enveloppez le conduit avec une protection thermique pour éviter la chute de gouttes de condensation sur le mur.
- Un conduit doit être prévu sur place pour le filtre collecteur de poussière, car la poussière contenue dans l'air extérieur aspiré dans l'appareil intérieur n'est pas éliminée sans ce filtre.

6. Installation de la grille

Préparation à l'accrochage provisoire de la grille

- Vérifiez que les 2 crochets de suspension temporaire de la grille sont en position relevée.

<Crochet de grille en position relevée>

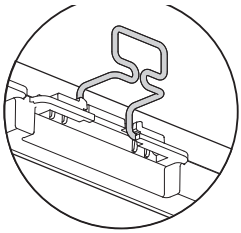

<Crochet de grille en position abaissée>

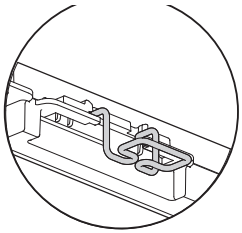

fr

Mise en place provisoire de la grille

- Alignez l'étiquette située sur le coin du tuyau d'écoulement du Plasma Quad Connect ① avec le coin où se situe l'orifice rond de la grille, et installez temporairement la grille en verrouillant les crochets de la grille sur les projections du Plasma Quad Connect ①.
  Remarques :
  1. Assurez-vous que les fils électriques ne sont pas coincés entre le Plasma Quad Connect ① et la grille.
  2. N'appliquez jamais de forte pression sur la grille pendant l'installation temporaire. Cela pourrait provoquer un accident et des dommages.

<Une grille en installation temporaire>

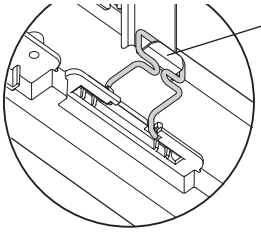

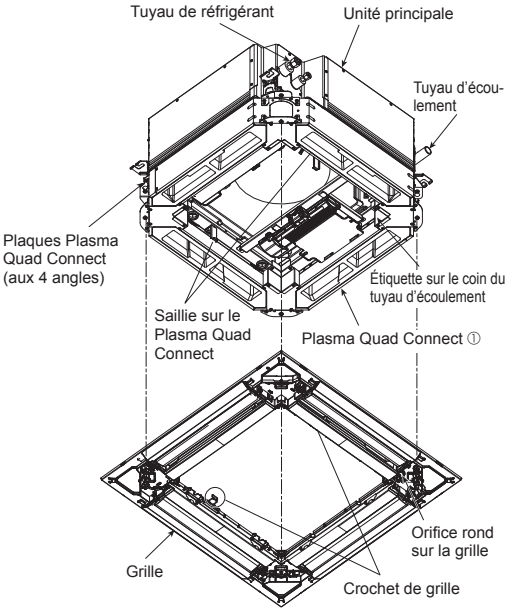

Fixation de la grille

- Consultez le manuel d'installation de l'unité principale pour l'installation.

Installations électriques

- Veillez à acheminer les fils de la grille, du récepteur de signal et du capteur i-see par le manchon du Plasma Quad Connect, comme indiqué dans la figure de droite, et à les connecter à l'unité principale.

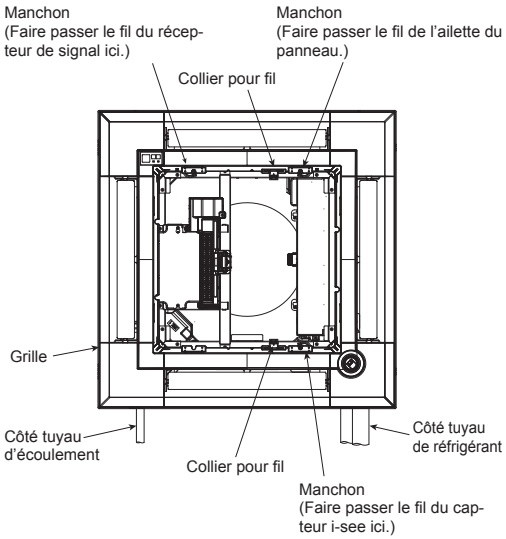

7. Installation de l'interface en option

Installations électriques (interface en option)

Remarque : Lors de l'installation de l'interface en option, faites passer le fil de l'interface par l'entrée du câble de télécommande sur l'unité principale avant d'installer le Plasma Quad Connect.
* Il sera difficile d'effectuer le câblage après l'installation du Plasma Quad Connect ①.

- Desserrez d'environ 2 à 3 mm les vis de fixation du couvercle du boîtier électrique du Plasma Quad Connect ① et faites-le glisser dans le sens des flèches pour le déposer.
- Faites passer le fil dans le manchon indiqué dans la figure, raccordez-le au CN105 (RD) de la carte contrôleur du Plasma Quad Connect ①, puis fixez-le à l'aide de la bride pour câblage.
- Basculez SW11-1 sur la carte du Plasma Quad Connect ① sur ON.
- Fixez la partie à double isolation du fil de signalisation à l'aide d'une bride pour câblage. Tenez le fil de signalisation éloigné du câble d'alimentation et des composants montés sur la carte contrôleur lors du câblage.

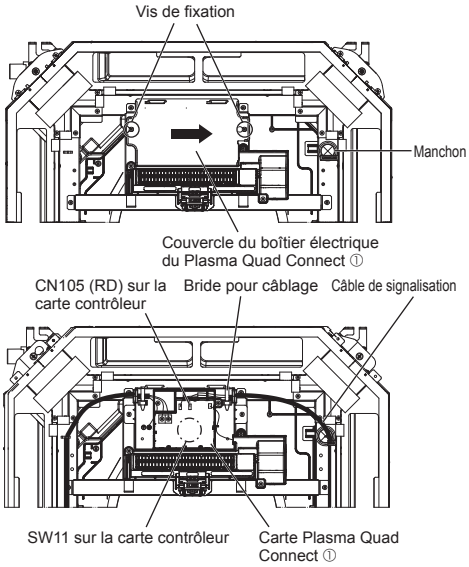

8. Spécifications

Consommation (W)	4
Dimensions H×L×P (mm)	840 × 840 × 134
Poids (kg)	8,7

* La source d'alimentation dépend de l'appareil intérieur.

MITSUBISHI ELECTRIC

Plasma Quad Connect

PAC-SK51FT-E Model

This product is designed and intended for use in the residential, commercial and light-industrial environment.

MITSUBISHI ELECTRIC CORPORATION

HEAD OFFICE: TOKYO BUILDING, 2-7-3, MARUNOUCHI, CHIYODA-KU, TOKYO 100-8310, JAPAN

BH79A654H01

Printed in JAPAN