MITSUBISHI ELECTRIC

PLASMA QUAD CONNECT

Model **SLP-2FAP Series**

English is original.	**OPERATION INSTRUCTIONS / INSTALLATION MANUAL**	English
Übersetzung des Originals.	**BEDIENUNGSANLEITUNG / INSTALLATIONSHANDBUCH**	Deutsch
Traduction du texte d'origine.	**NOTICE D'UTILISATION / MANUEL D'INSTALLATION**	Français
Vertaling van het origineel.	**BEDIENINGSINSTRUCTIES / INSTALLATIEHANDLEIDING**	Nederlands
Traducción del original.	**MANUAL DE INSTRUCCIONES / MANUAL DE INSTALACIÓN**	Español
Traduzione dell'originale.	**LIBRETTO D'ISTRUZIONI / MANUALE DI INSTALLAZIONE**	Italiano
Μετάφραση του αρχικού.	**ΟΔΗΓΙΕΣ ΛΕΙΤΟΥΡΓΙΑΣ / ΕΓΧΕΙΡΙΔΙΟ ΟΔΗΓΙΩΝ ΕΓΚΑΤΑΣΤΑΣΗΣ**	Ελληνικά
Tradução do original.	**INSTRUÇÕES DE OPERAÇÃO / MANUAL DE INSTALAÇÃO**	Português
Oversættelse af den originale tekst.	**BETJENINGSVEJLEDNING / INSTALLATIONSMANUAL**	Dansk
Översättning från originalet.	**BRUKSANVISNING / INSTALLATIONSMANUAL**	Svenska
Оригиналът е текстът на английски език.	**РЪКОВОДСТВО ЗА ЕКСПЛОАТАЦИЯ / РЪКОВОДСТВО ЗА МОНТАЖ**	Български
Językiem oryginału jest język angielski.	**INSTRUKCJA OBSŁUGI / INSTRUKCJA MONTAŻU**	Polski
Originalspråket er engelsk.	**BRUKSANVISNING / INSTALLERINGSHÅNDBOK**	Norsk
Englanti on alkuperäinen.	**KÄYTTÖOHJEET / ASENNUSOPAS**	Suomi
Originál je v angličtině.	**NÁVOD K OBSLUZE / PŘÍRUČKA PRO INSTALACI**	Čeština
Preklad anglického originálu.	**NÁVOD NA OBSLUHU / NÁVOD NA INŠTALÁCIU**	Slovenčina
Az angol változat az eredeti.	**HASZNÁLATI ÚTMUTATÓ / TELEPÍTÉSI KÉZIKÖNYV**	Magyar
Izvirnik je v angleščini.	**NAVODILA ZA UPORABO / NAMESTITVENI PRIROČNIK**	Slovenščina
Textul original este în limba engleză.	**INSTRUCŢIUNI DE UTILIZARE / MANUAL DE INSTALARE**	Română
Originaaljuhend on ingliskeelne.	**KASUTUSJUHEND / PAIGALDUSJUHEND**	Eesti
Oriģināls ir angļu valodā.	**LIETOŠANAS INSTRUKCIJAS / MONTĀŽAS ROKASGRĀMATA**	Latviski
Originalas yra anglų k.	**NAUDOJIMO INSTRUKCIJA / MONTAVIMO VADOVAS**	Lietuviškai
Jezik originala je engleski.	**UPUTE ZA UPORABU / PRIRUČNIK ZA POSTAVLJANJE**	Hrvatski
Prevod originala.	**UPUTSTVA ZA RUKOVANJE / UPUTSTVO ZA UGRADNJU**	Srpski
Aslı İngilizce'dir.	**ÇALIŞTIRMA TALİMATLARI / MONTAJ EL KİTABI**	Türkçe
Перевод оригинала.	**ИНСТРУКЦИИ ПО ЭКСПЛУАТАЦИИ / РУКОВОДСТВО ПО УСТАНОВКЕ**	Русский
Переклад оригіналу.	**ІНСТРУКЦІЇ З ЕКСПЛУАТАЦІЇ / ПОСІБНИК ІЗ МОНТАЖУ**	Українська
Бастапқы тілі — ағылшын.	**ПАЙДАЛАНУ БОЙЫНША НҰСҚАУЛЫҚ / ОРНАТУ БОЙЫНША НҰСҚАУЛЫҚ**	Қазақ
Բսօրինակը անգլերեն է:	**ՇԱՀԱԳՈՐԾՄԱՆ ՁԵՌՆԱՐԿ / ՏԵՂԱԴՐՄԱՆ ՁԵՌՆԱՐԿ**	Հայերեն
ภาษาอังกฤษเป็นต้นฉบับ	**คู่มือการใช้งาน / คู่มือการติดตั้งเครื่องปรับอากาศ**	ไทย
原文为英语。	**操作手册 / 安装说明书**	简体中文
原語為英文。	**操作手冊 / 安裝手冊**	繁體中文
Versi asli dalam bahasa Inggris.	**BUKU PETUNJUK PENGOPERASIAN / BUKU PEDOMAN PEMASANGAN**	Bahasa Indonesia
Asal dalam Bahasa Inggeris.	**ARAHAN PENGENDALIAN / MANUAL PEMASANGAN**	Malay
Bản tiếng Anh là bản gốc.	**HƯỚNG DẪN SỬ DỤNG / HƯỚNG DẪN LẮP ĐẶT**	Tiếng Việt
အင်္ဂလိပ်ဘာသာက မူရင်းဖြစ်သည်။	**စက်ဖွင့်ရန် လမ်းညွှန်ချက်များ / တပ်ဆင်ခြင်းလက်စွဲ**	မြန်မာဘာသာ

Manual Download

http://www.mitsubishielectric.com/ldg/ibim/

en Go to the above website and choose language to download OPERATION INSTRUCTIONS / INSTALLATION MANUAL.

de Besuchen Sie die oben stehende Website und wählen Sie die Sprache aus, um die vollständige Version von BEDIENUNGSANLEITUNG und INSTALLATIONSHANDBUCH herunterzuladen.

fr Rendez-vous sur le site Web ci-dessus et choisissez la langue pour télécharger la NOTICE D'UTILISATION / le MANUEL D'INSTALLATION.

nl Ga naar de bovenstaande website en kies een taal om de BEDIENINGSINSTRUCTIES / INSTALLATIEHANDLEIDING te downloaden.

es Visite el anterior sitio web y elija el idioma para descargar el MANUAL DE INSTRUCCIONES / MANUAL DE INSTALACIÓN.

it Visitare il sito Web indicato sopra e selezionare la lingua per scaricare il LIBRETTO D'ISTRUZIONI / MANUALE DI INSTALLAZIONE.

el Μεταβείτε στον παραπάνω ιστότοπο και επιλέξτε γλώσσα, για να κατεβάσετε τις ΟΔΗΓΙΕΣ ΛΕΙΤΟΥΡΓΙΑΣ / το ΕΓΧΕΙΡΙΔΙΟ ΟΔΗΓΙΩΝ ΕΓΚΑΤΑΣΤΑΣΗΣ.

pt Aceda ao site Web acima indicado e selecione o idioma para transferir as INSTRUÇÕES DE OPERAÇÃO / o MANUAL DE INSTALAÇÃO.

da Besøg ovenstående websted, og vælg sprog for at downloade BETJENINGSVEJLEDNING / INSTALLATIONSMANUAL.

sv Gå till webbplatsen ovan och välj språk när du vill ladda ned vår BRUKSANVISNING / INSTALLATIONSMANUAL.

bg Посетете горепосочения уебсайт и изберете език, за да изтеглите РЪКОВОДСТВОТО ЗА ЕКСПЛОАТАЦИЯ / РЪКОВОДСТВОТО ЗА МОНТАЖ.

pl Odwiedź powyższą stronę internetową i wybierz język, aby pobrać INSTRUKCJĘ OBSŁUGI / INSTRUKCJĘ MONTAŻU.

no Gå til nettstedet over og velg språk for å laste ned BRUKSANVISNINGEN og INSTALLERINGSHÅNDBOKEN.

fi Lataa KÄYTTÖOHJEET / ASENNUSOPAS siirtymällä yllä olevalle verkkosivustolle ja valitsemalla kieli.

cs Přejděte na webovou stránku uvedenou výše a vyberte jazyk ke stažení NÁVODU K OBSLUZE / PŘÍRUČKY PRO INSTALACI.

sk Prejdite na vyššie uvedenú webovú stránku a zvoľte si jazyk NÁVODU NA OBSLUHU / NÁVODU NA INŠTALÁCIU, ktorý si chcete stiahnuť.

hu Látogasson el a fenti webhelyre, és a nyelv kiválasztása után töltse le a HASZNÁLATI ÚTMUTATÓ / TELEPÍTÉSI KÉZIKÖNYV dokumentumot.

sl Če želite pridobiti NAVODILA ZA UPORABO / NAMESTITVENI PRIROČNIK, obiščite zgornje spletno mesto, izberite jezik in prenesite ustrezno datoteko.

ro Accesaţi site-ul web de mai sus şi alegeţi limba pentru a descărca INSTRUCŢIUNILE DE UTILIZARE / MANUALUL DE INSTALARE.

Inhalt

1. Sicherheitsvorkehrungen.....1
2. Produkteinführung 4
3. Teile.....8
4. Installation des Plasma Quad Connect-Elektrokastens 9
5. Installation des Gitters.....13
6. Installation der optionalen Schnittstelle 21
7. Technische Daten 22

de

1. Sicherheitsvorkehrungen

- Lesen Sie vor Gebrauch dieses Geräts alle Sicherheitsanweisungen.
- Dieses Handbuch enthält wichtige Sicherheitsinformationen.
  Befolgen Sie die Anweisungen.
- Lesen Sie die Sicherheitsvorkehrungen in den Handbüchern, die mit dem Innengerät mitgeliefert wurden.
- Übergeben Sie dem Benutzer nach Installation des Plasma Quad Connect dieses Installationshandbuchs. Weisen Sie die Benutzer an, sie zusammen mit der Bedienungsanleitung und der Garantie der Innenraumklimaanlage an einem sicheren Ort aufzubewahren.

[Vorkehrungen für die Installation]

⚠Warnung

(Eine falsche Handhabung kann ernste Folgen haben, einschließlich schweren Verletzungen oder Tod.)

- **Der Endbenutzer sollte das Plasma Quad Connect nicht selbst installieren, da es für die Installation durch eine Fachkraft vorgesehen ist.**
  Eine fehlerhafte Installation kann zu Bränden, elektrischen Schlägen oder Schäden/Wasserlecks führen, falls das Plasma Quad Connect herabfällt. Wenden Sie sich an den Händler, bei dem Sie das Gerät gekauft haben oder an einen Fachinstallateur.
- **Plasma Quad Connect sollte sicher gemäß den beiliegenden Installationsanweisungen installiert werden.**
  Eine fehlerhafte Installation kann zu Feuer, elektrischen Schlägen oder Schäden führen, falls das Plasma Quad Connect herabfällt.
- **So anbringen, dass durch die Verdrahtung keine externen Kräfte und Belastungen auf die Anschlussverbindung einwirken.**
  Ein falscher Anschluss und eine falsche Montage können zu Störungen, Wärmeerzeugung, Raucherzeugung oder Bränden führen.
- **Die Abdeckung sicher am Plasma Quad Connect-Elektrokasten anbringen.**
  Wenn die Abdeckung des Plasma Quad Connect-Kastens nicht sicher angebracht ist, können Staub oder Wasser eindringen und Brände oder elektrische Schläge verursachen.
- **Für die Installation müssen Komponenten von Mitsubishi oder andere vorgeschriebene Komponenten verwendet werden.**
  Eine fehlerhafte Komponente kann zu Bränden, elektrischen Schlägen oder Schäden/Wasserlecks führen, falls das Plasma Quad Connect herabfällt.
- **Elektrische Arbeiten müssen durch qualifizierte Elektriker und/oder zugelassenes Personal gemäß den regionalen Vorschriften und den im Installationshandbuch enthaltenen Anweisungen ausgeführt werden.**
  Eine falsche Schaltkreiskapazität oder eine falsche Installation kann zu elektrischen Schlägen oder Bränden führen.
- **Dieses Gerät darf von Personen (einschließlich Kindern) mit eingeschränkten physischen, sensorischen oder mentalen Fähigkeiten bzw. ohne ausreichende Erfahrung und Wissen erst nach Einweisung und Anleitung zum Gebrauch des Geräts durch eine für ihre Sicherheit verantwortliche Person verwendet werden.**

⚠Vorsicht

(Eine falsche Handhabung kann Folgen haben, einschließlich Verletzungen oder Beschädigungen des Gebäudes.)

- **Um eine Beschädigung durch statische Elektrizität zu vermeiden, berühren Sie einen Metallgegenstand in der Nähe, um Ihre eigene statische Elektrizität zu entladen, bevor Sie das Plasma Quad Connect-Gerät berühren.**
  Die statische Elektrizität eines menschlichen Körpers kann das Plasma Quad Connect-Gerät beschädigen.
- **Installieren Sie das Plasma Quad Connect-Gerät nicht an einem Ort mit viel Dampf, wie zum Beispiel einem Badezimmer.**
  Vermeiden Sie Orte, an denen Spritzwasser auftritt oder Wasser an Wänden kondensiert. Die Installation an solchen Orten kann zu elektrischen Schlägen oder Ausfällen führen.
- **Installieren Sie das Plasma Quad Connect-Gerät nicht an Orten, an denen die Installation von Innengeräten in 4-Richtungs-Kassettendeckenbauart untersagt ist.**
  Durch direkte Sonneneinstrahlung oder Umgebungen mit zu hohen oder zu niedrigen Temperaturen kann sich das Plasma Quad Connect-Gerät verformen oder ausfallen.
- **Benutzen Sie das Gerät nicht in Sonderumgebungen.**
  Die Verwendung an Orten mit viel Öl (einschließlich Maschinenöl), Dampf oder Schwefelgas kann die Funktionen erheblich beeinträchtigen und Beschädigungen der Teile verursachen.
- **Schalten Sie die Stromversorgung von angeschlossenen Geräten bei Montage- oder Verkabelungsarbeiten stets aus.**
  Andernfalls kann es zu Fehlfunktionen oder Ausfall des Plasma Quad Connect-Geräts oder angeschlossener Geräte kommen.
- **Sorgen Sie dafür, dass die Wärmedämmung für Kältemittelrohrleitungen richtig installiert ist, um Taubildung zu verhindern.**
  Bei unsachgemäßer Wärmedämmung kann es zu Taubildung an Oberflächen wie etwa von Rohrleitungen kommen, wodurch Nässe an Decken, Böden oder andere Gegenstände von Wert gelangen kann.
  Die Dämmung der Rohrverbindungen muss nach der Luftdichtigkeitsprüfung erfolgen.

[Vorkehrungen für die Einrichtung oder den Gebrauch von Plasma Quad Connect]

■ Bedeutung der in diesem Handbuch verwendeten Symbole

⃠	Tun Sie dieses auf keinen Fall.	⃠	Niemals Wasser auf das Gerät spritzen.
⃠	Niemals mit nassen Händen berühren.	❗	Befolgen Sie unbedingt diese Anweisung.

⚠Warnung

(Eine falsche Handhabung kann ernste Folgen haben, einschließlich schweren Verletzungen oder Tod.)

de

⃠	■ **Nicht selbst (Benutzer) zerlegen, verändern oder reparieren.** Andernfalls besteht Gefahr von elektrischen Schlägen, Bränden oder Verletzungen.	⃠	■ **Berühren Sie das Plasma Quad Connect nicht mit nassen Händen.** Andernfalls kann das Gerät beschädigt werden oder es besteht Gefahr von elektrischen Schlägen oder Bränden.
	■ **Dieses Gerät darf von Personen (einschließlich Kindern) mit eingeschränkten physischen, sensorischen oder mentalen Fähigkeiten, bzw. ohne ausreichende Erfahrung und Wissen, erst nach Einweisung und Anleitung zum Gebrauch des Geräts durch eine für ihre Sicherheit verantwortliche Person verwendet werden.**	⃠	■ **Spritzen Sie kein Wasser auf das Plasma Quad Connect und verwenden Sie es nicht in einem Badezimmer.** Andernfalls kann das Gerät beschädigt werden oder es besteht Gefahr von elektrischen Schlägen oder Bränden.
	■ **Kinder müssen beaufsichtigt werden, um sicherzustellen, dass sie nicht mit den Geräten spielen.**	❗	■ **Installieren Sie das Plasma Quad Connect nicht selbst (Benutzer).** Eine falsche Installation kann zu Bränden, elektrischen Schlägen oder Verletzungen durch Herunterfallen des Plasma Quad Connect führen. Wenden Sie sich an den Händler, bei dem Sie das Plasma Quad Connect gekauft haben, oder an einen Fachinstallateur.
	■ **Dieses Gerät kann von Kindern ab 8 Jahren sowie Personen mit eingeschränkten körperlichen, sensorischen oder mentalen Fähigkeiten bzw. ohne ausreichende Erfahrung und Wissen erst nach Einweisung oder Anleitung zum sicheren Gebrauch des Geräts und Kenntnis der möglichen Gefahren bei der Anwendung verwendet werden.**		■ **Bei ungewöhnlichen Erscheinungen während des Betriebs (z. B. Brandgeruch) stoppen Sie das Innengerät und schalten Sie den Trennschalter aus.** Ein fortgesetzter Betrieb unter unnormalen Bedingungen kann Brände oder einen elektrischen Schlag auslösen. Wenden Sie sich in diesem Fall bitte an Ihren Fachhändler.
	■ **Kinder sollten nicht mit dem Gerät spielen. Die Reinigung und Wartung sollte von Kindern nicht ohne Überwachung durchgeführt werden.**		
	■ **Installieren Sie das Plasma Quad Connect nicht in der Nähe von automatischen Steuergeräten wie automatischen Türen oder Brandmeldern.** Andernfalls können Fehlfunktionen Unfälle verursachen.		

⚠Vorsicht

(Eine falsche Handhabung kann Folgen haben, einschließlich Verletzungen oder Beschädigungen des Gebäudes.)

⃠	■ **Das Innengerät mit optionalen Teilen mindestens 2,5 m über dem Fußboden oder Planum einbauen.** Für Geräte, die nicht für die Allgemeinheit zugänglich sind.
	■ **Stellen Sie sich nicht auf einen instabilen Tritthocker, um das Plasma Quad Connect einzurichten oder zu reinigen.** Sie könnten sich verletzen, wenn Sie herunterfallen.

2. Produkteinführung

(1) Betrieb des Plasma Quad Connect

① Im Betriebsmodus LUFTREINIGUNG reduziert das Plasma Quad Connect Schimmel, Viren und Allergene, die in der Luft schweben.
② Lesen Sie die Bedienungsanleitung des Innengeräts für die Fernbedienung.
③ Drücken Sie ⏻ oder ⏻OFF/ON ○, um den Betriebsmodus LUFTREINIGUNG in Verbindung mit dem Innengerät zu starten.
④ Drücken Sie ⏻ oder ⏻OFF/ON ○ erneut, um den Betriebsmodus LUFTREINIGUNG in Verbindung mit dem Innengerät zu beenden.

de

Hinweis:

- Das Plasma Quad Connect während des Betriebs nicht berühren. Obwohl bei der Entwicklung des Plasma Quad Connect Sicherheit an erster Stelle stand, könnte es durch Kontakt mit der Einheit zu Problemen kommen, da sich eine hohe elektrische Spannung entlädt.
- Während des Betriebs des Plasma Quad Connect ist möglicherweise ein Zischen zu hören. Dieses Geräusch wird beim Entladen von Plasma erzeugt. Dies ist keine Fehlfunktion.
- Nach dem Drücken von ⏻ oder ⏻OFF/ON ○ kann es bis zu 3 Minuten dauern, bis das Plasma Quad Connect aktiviert wird.

(2) Reinigung

Lassen Sie die Luftreinigungseinheit und den Filter des Gitters von einer Fachkraft reinigen. Sie kann nicht durch einen Benutzer gereinigt werden.

Anweisungen:

- Schalten Sie die Stromversorgung (Hauptschalter, Sicherung usw.) aus, bevor Sie das Gerät reinigen.
- Achten Sie darauf, keine Metallteile mit Ihren Händen zu berühren.
- Verwenden Sie kein Benzin, Lösemittel, Scheuermittel oder Insektizide.
- Verwenden Sie nur neutrale Waschlösungen.
- Verwenden Sie kein Wasser mit einer Temperatur von mehr als 50 °C.
- Setzen Sie nie Teile direktem Sonnenlicht, Hitze oder offenem Feuer aus, um sie zu trocknen.
- Vergewissern Sie sich vor dem Betrieb, dass das Gerät und der Filter installiert sind.

Filter

Alle 3 Monate:

- Schmutz mit einem Staubsauger entfernen.

Reinigung der Filter

- Reinigen Sie die Filter mit einem Staubsauger. Wenn Sie keinen Staubsauger haben, klopfen Sie Schmutz und Staub der Filter an einem soliden Objekt ab.
- Die Filter bei starker Verschmutzung mit lauwarmem Wasser waschen. Achten Sie darauf, Reinigungsmittel gründlich abzuwaschen und die Filter vollständig trocknen zu lassen, bevor sie wieder in das Gerät eingesetzt werden.

So entfernen Sie den Filter

⚠ Vorsicht:

- **Schützen Sie beim Herausnehmen des Filters Ihre Augen vor Staub. Wenn Sie zum Ausführen der Arbeiten auf einem Stuhl stehen müssen, passen Sie auf, nicht zu stürzen.**
- **Berühren Sie nach dem Herausnehmen des Filters nicht die Metallteile im Innengerät, da dies zu Verletzungen führen kann.**

Ⓐ Hebel des Ansauggitters
Ⓑ Gitter
Ⓒ Ansauggitter
Ⓓ Filter

① Schieben Sie die Hebel am Ansauggitter zum Öffnen in Pfeilrichtung.
Hinweise: Die Oberflächen des Ansauggitters und des Gitters sind nicht bündig.
Das Ansauggitter steht vom Gitter ab.

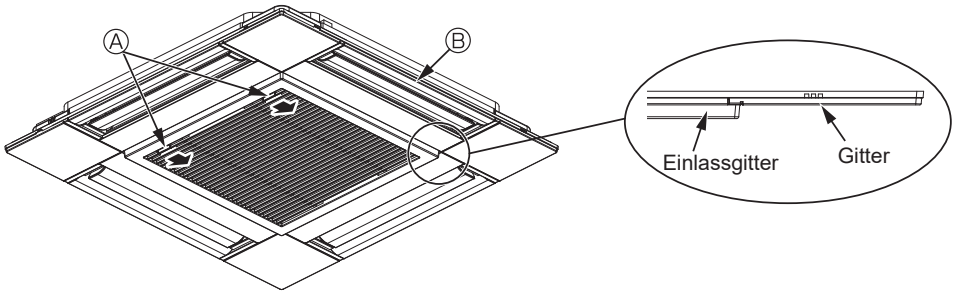

② Öffnen Sie das Ansauggitter.
③ Lösen Sie den Knopf am mittleren Rand des Ansauggitters und ziehen Sie den Filter nach vorne, um ihn zu entfernen.

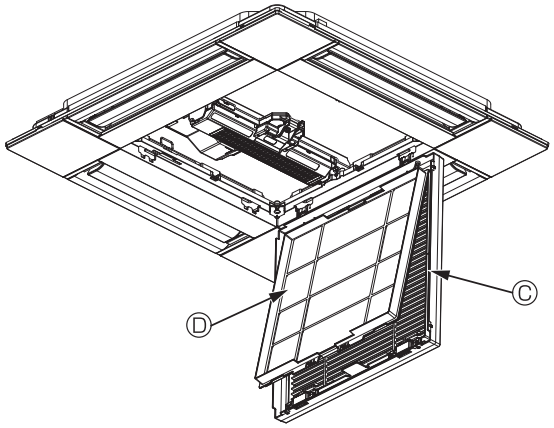

Luftreinigungseinheit (Plasma-Element)

Alle 3 Monate:

- Schmutz mit einem Staubsauger entfernen.

Wenn sich der Schmutz nicht mit einem Staubsauger entfernen lässt:

- Tauchen Sie die Luftreinigungseinheit zusammen mit dem Rahmen in lauwarmes Wasser und spülen Sie sie ab.
- Schütteln Sie die Luftreinigungseinheit so lange, bis keine Wassertropfen mehr davon herabfallen (etwa 10-mal).
- Wischen Sie die gesamte Luftreinigungseinheit mit einem trockenen Tuch ab. Besonders der Anschlussteil muss gut abgewischt werden.
- Bringen Sie die Luftreinigungseinheit an. Vergewissern Sie sich, dass kein Wasser herabtropft.

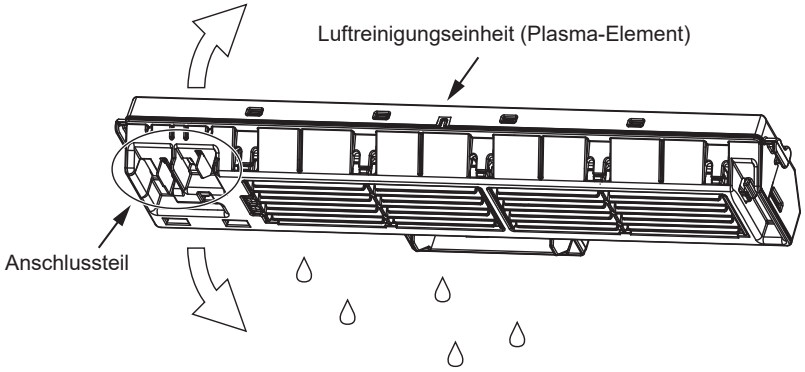

So entfernen Sie die Luftreinigungseinheit

(1) Die Hakenfixierungsschraube der Luftreinigungseinheit lösen.
Hinweise: Die Schraube bewegt sich zusammen mit dem Haken.

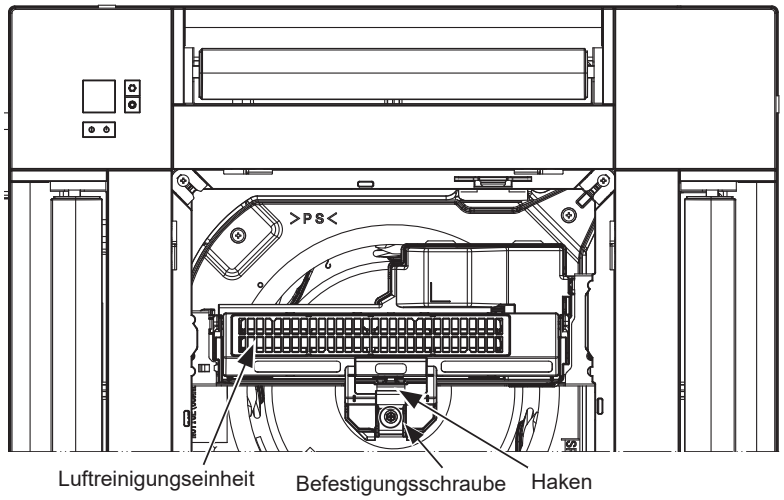

(2) Zum Freigeben der Verriegelung den Haken in Pfeilrichtung drehen.

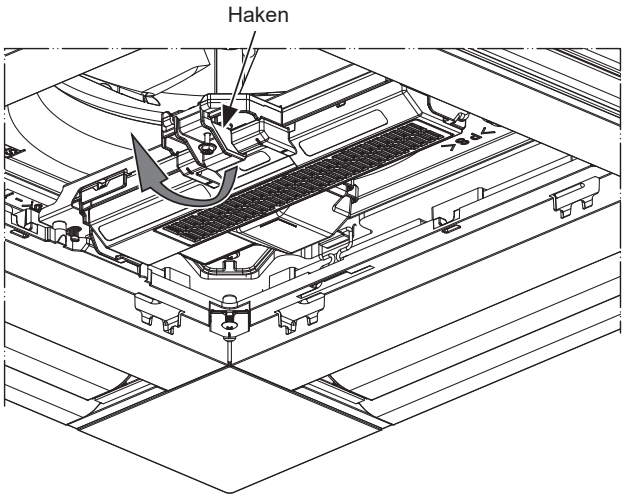

(3) Den Griff der Luftreinigungseinheit festhalten und sie zum Entfernen in Pfeilrichtung bewegen.
Hinweise: Den Haken um 90° neigen und die Luftreinigungseinheit entfernen.

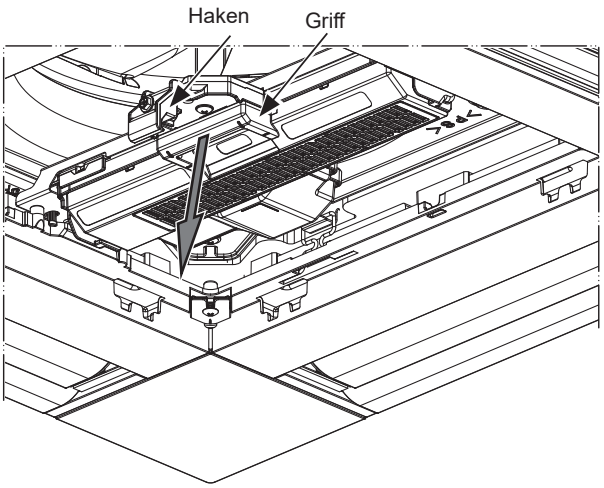

3. Teile

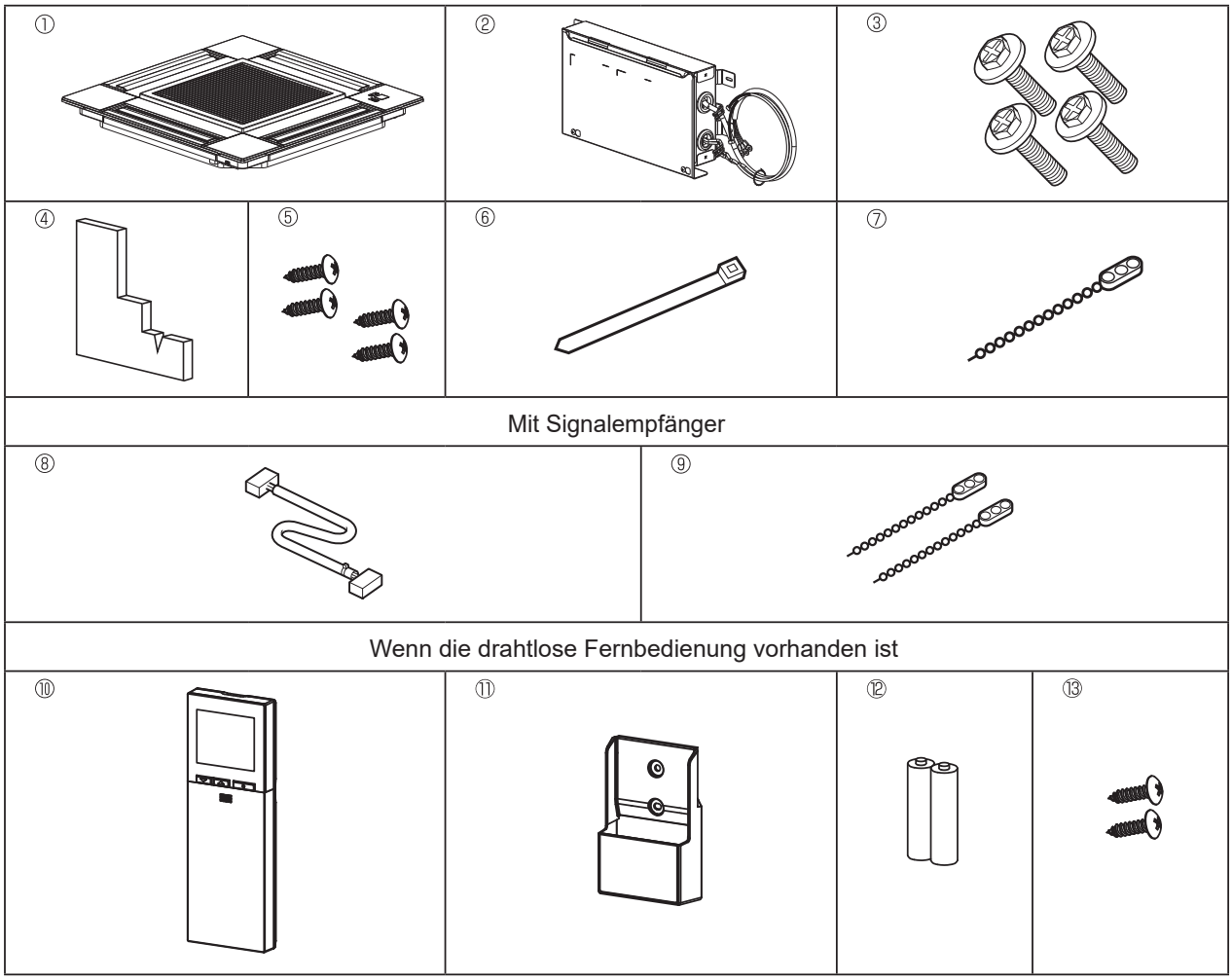

Das Gitterzubehör prüfen

• Das Gitter sollte mit dem folgenden Zubehör geliefert werden.

	Bezeichnung der Zubehörteile	Anzahl	Bemerkung
①	Gitter	1	625 × 625 (mm)
②	Plasma Quad Connect-Elektrokasten	1	
③	Schraube mit unverlierbarer Unterlegscheibe	4	M5 × 0,8 × 25 (mm)
④	Lehre	1	
⑤	4 × 10 Gewindeschneidschrauben	4	
⑥	Kabelbinder	1	
⑦	Schnellbinder	1	
⑧	Verbindungskabel für Signalempfänger	1	Bei Ausrüstung mit Signalempfänger im Lieferumfang enthalten.
⑨	Schnellbinder	2	Bei Ausrüstung mit Signalempfänger im Lieferumfang enthalten.
⑩	Drahtlose Fernbedienung	1	Im Lieferumfang enthalten, wenn die drahtlose Fernbedienung vorhanden ist.
⑪	Fernbedienungshalter	1	Im Lieferumfang enthalten, wenn die drahtlose Fernbedienung vorhanden ist.
⑫	LR6-AA-Batterien	2	Im Lieferumfang enthalten, wenn die drahtlose Fernbedienung vorhanden ist.
⑬	3,5 × 16 Gewindeschneidschrauben	2	Im Lieferumfang enthalten, wenn die drahtlose Fernbedienung vorhanden ist.

* Lesen Sie das mit der drahtlosen Fernbedienung mitgelieferte Installationshandbuch.

4. Installation des Plasma Quad Connect-Elektrokastens

(Weitere Informationen zum jeweiligen System finden Sie in der entsprechenden Bedienungsanleitung.)

Vorbereitung vor der Installation

In der Decke muss unbedingt eine Inspektionsöffnung für den Plasma Quad Connect-Elektrokasten bereitgestellt werden.

(mm)

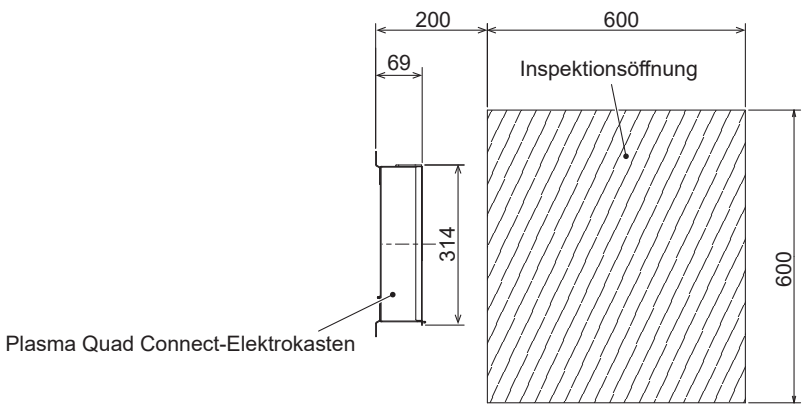

Installation

Der Plasma Quad Connect-Elektrokasten kann an der Seitenfläche des Innengeräts installiert werden, indem er wie in der Abbildung unten gezeigt an 4 Stellen mit Schrauben befestigt wird.
Installieren Sie den Plasma Quad Connect-Elektrokasten in der in der Abbildung unten gezeigten Richtung an der Geräteseite.

Hinweise: Bei Verwendung in Kombination mit dem optionalen Ventilsatz die optionale Anbringungsplatte verwenden.
Bringen Sie den Plasma Quad Connect-Elektrokasten an der Seite des Geräts an.

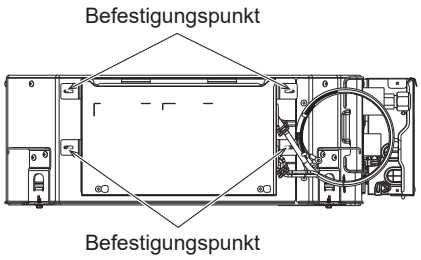

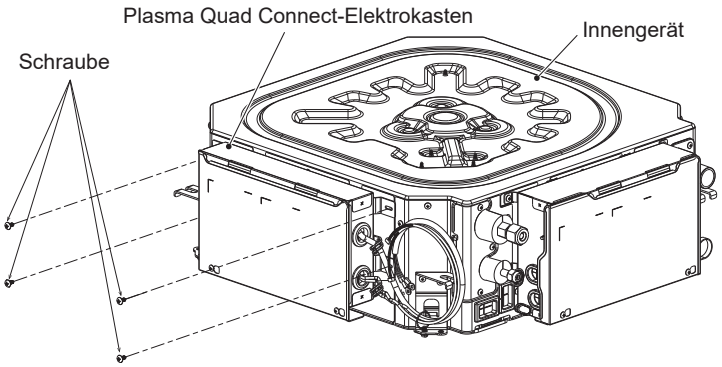

Elektroarbeiten

- Die Abdeckung des Elektrokastens des Hauptgeräts abnehmen.
  * Zum Entfernen lesen Sie das Installationshandbuch des Hauptgeräts.
- Lösen Sie den Schnellbinder, der die Drähte bündelt. (Die Bündelung erfolgt vor dem Versand.)
- Befestigen Sie das Stromversorgungskabel und das Erdungskabel mit dem Kabelbinder an der Außenseite des Elektrokastens.
  Führen Sie das Stromversorgungskabel durch die Buchse und befestigen Sie es dann mit dem Kabelbinder.
  Schließen Sie es am Klemmenblock des Hauptgeräts an.
- Befestigen Sie das Erdungskabel (grün und gelb) an der Erdungsschraube an der Vorderseite des Klemmenblocks.

Schraubenanzugsmoment (N·m)

Klemmenblockschraube	1,6 ± 0,1
Erdungsschraube	1,6 ± 0,1

- Entfernen Sie vorübergehend die Klemme des Hauptgeräts, führen Sie die Signalleitung durch die Buchse und befestigen Sie die Klemme dann erneut. Schließen Sie sie an CN105 an der Steuerplatine des Hauptgeräts an.

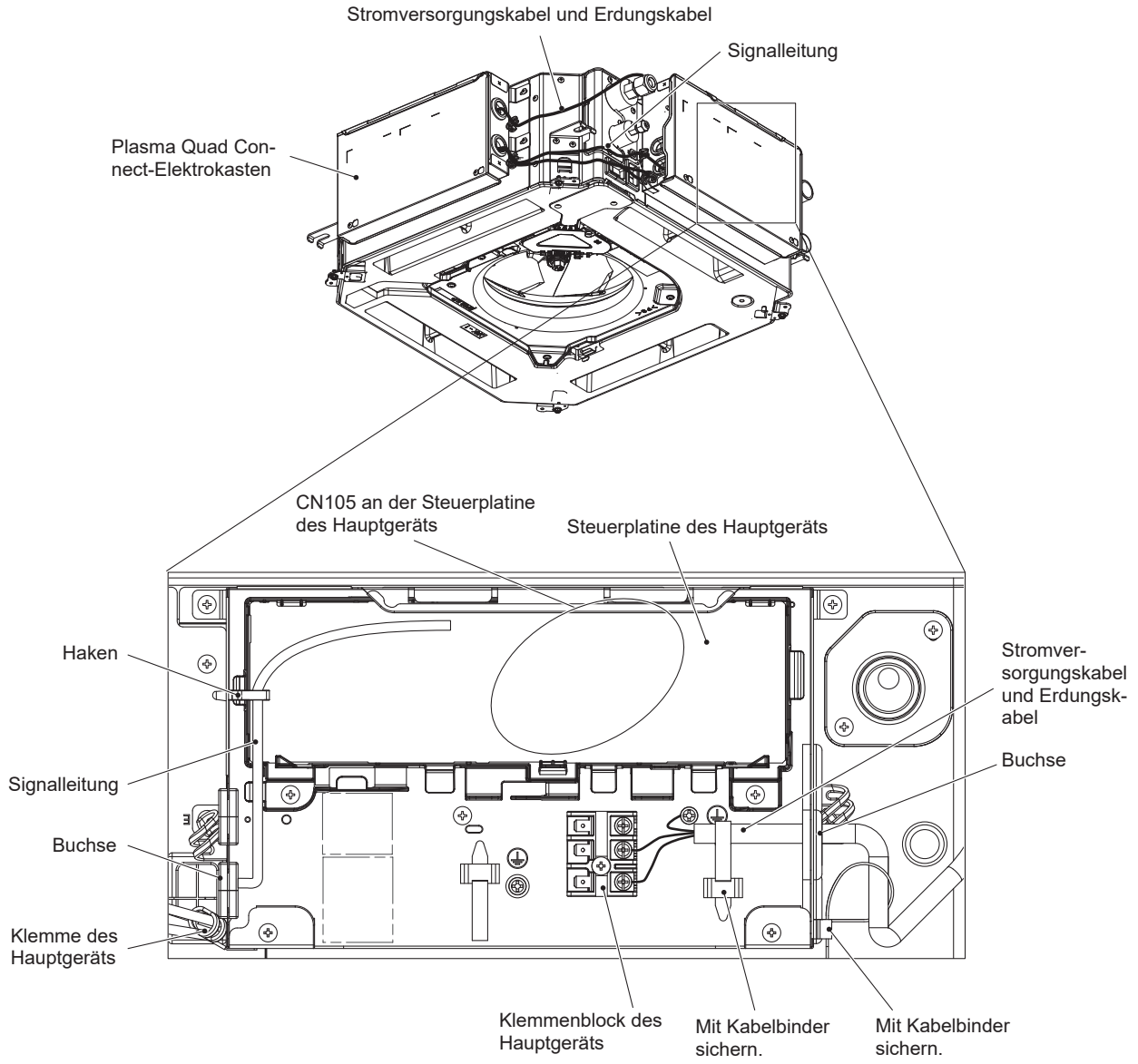

● Plasma Quad Connect und Signalempfänger installieren

Führen Sie vor der Installation des Gitters die Verbindungskabel des Plasma Quad Connect in den Anschlusskasten. Schließen Sie das Verbindungskabel für den Signalempfänger am Elektrokasten eines Hauptgeräts an und führen Sie es in den Anschlusskasten.

① Die beiden Befestigungsschrauben der Kabelabdeckung am Hauptgerät entfernen und die Abdeckung abnehmen.
② Die Kabel des Plasma Quad Connect und des Signalempfängers durch die Kabeleinführungen am Elektrokasten (siehe Abbildung) und um die Buchsen an der Seite des Hauptgeräts verlegen.
Beim Verlegen der Kabel die Kabelklemme des Gitterverbindungskabels öffnen und dann das Gitterverbindungskabel und die Kabel von Plasma Quad Connect und Signalempfänger mit der Klemme sichern.

de

Hinweise: Zum Anschließen des Verbindungskabels für den Signalempfänger am Elektrokasten eines Hauptgeräts lesen Sie das mit dem Hauptgerät mitgelieferte Installationshandbuch.

Ⓐ Kabelabdeckung
Ⓑ Anschlusskastendeckel
Ⓒ Anschlusskasten
Ⓓ Signalempfängerleitung (Zubehör)
Ⓔ Kabelbinder
Ⓕ Verbindungskabel des Plasma Quad Connect

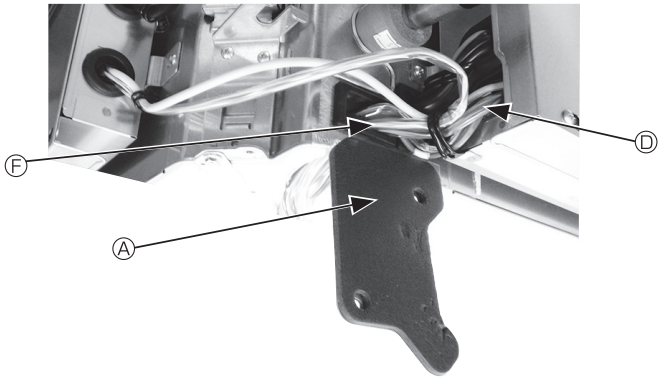

③ Die Befestigungsschraube des Anschlusskastendeckels entfernen und den Deckel öffnen.

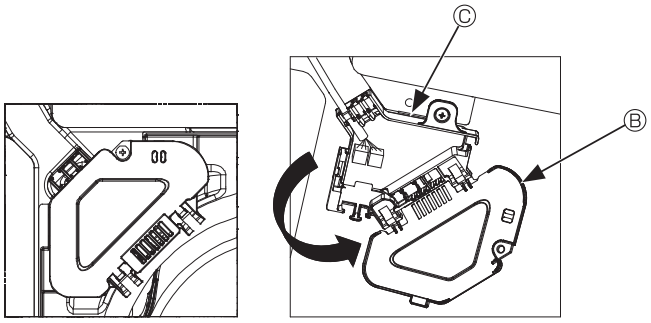

④ Den Verbindungskabelstecker in den Anschlusskasten einsetzen.
⑤ Die Kabelabdeckung und den Anschlusskastendeckel anbringen.

⚠ Vorsicht:

Beim Anbringen der Deckel darauf achten, dass die Kabel nicht eingequetscht werden.
Den Kabelbinder zur Sicherung der Verbindungskabel zwischen den Lamellen am Anschlusskasten anbringen (siehe Abbildung).

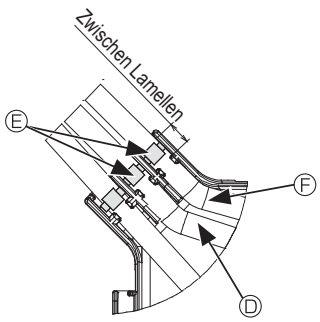

Installation des 3D-i-see-Sensors

- Bündeln Sie das Signalempfängerverbindungskabel und das Verbindungskabel des 3D-i-see-Sensors mit dem Kabelbinder, der Teil des Gitterzubehörs ist, und führen Sie sie in den Anschlusskasten.

- Bündeln Sie die Verbindungskabel ausgehend von der aktuellen Position des Kabelbinders an der Stelle, die in der Abbildung unten gezeigt ist.

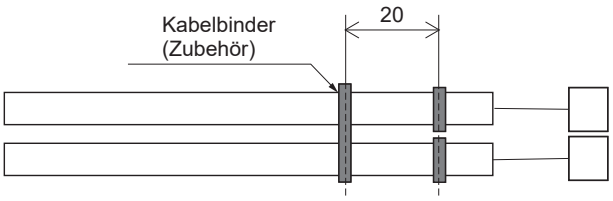

(mm)

de

⚠ Vorsicht:

Beim Anbringen der Deckel darauf achten, dass die Kabel nicht eingequetscht werden.
Den Kabelbinder (Zubehör) zur Sicherung der Verbindungskabel zwischen den Lamellen am Anschlusskasten anbringen (siehe Abbildung).

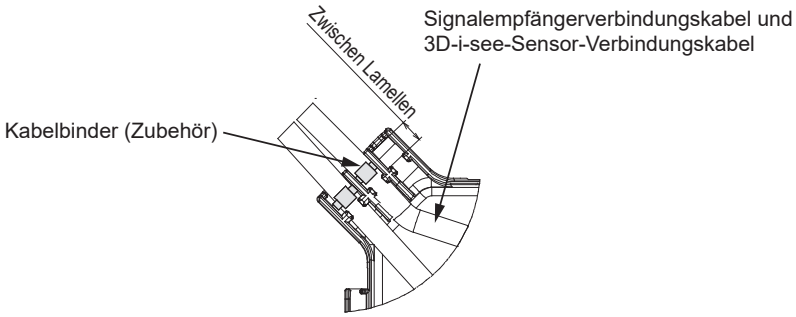

Funktionsauswahl

- Erhöhung der Luftmenge (Bei Installation des Plasma Quad Connect-Geräts erforderlich.)
  Nehmen Sie auf jeden Fall eine Einstellung zum Erhöhen der Luftmenge vor, da die Installation des Plasma Quad Connect die Luftmenge verringert, was zu Leistungsabnahme und Tropfen führt.
  ■ Für Mr. Slim
  Setzen Sie die Einstellungsnr. von Betriebsnr. 8 der Funktionstabelle mit der Fernbedienung von 2 auf 3; nehmen Sie dabei auf das Installationshandbuch des Innengeräts Bezug.

Betriebsart	Einstellungen	Betriebsart Nr.	Einstellung Nr.	Grundeinstellung	Einstellung
Ventilatordrehzahl	Leise	08	1		
	Standard		2	○	
	Hohe Decke		3		

  ■ Für CITY MULTI
  Ändern Sie den DIP-Schalter an der Leiterplatte auf „Hohe Decke“; nehmen Sie dabei auf das Installationshandbuch und das Schaltbild des Innengeräts Bezug.

  <Modelle mit Einstellung des Schalters der INNENGERÄT-STEUERPLATINE>
  Ändern Sie SW21-1 von AUS zu EIN; nehmen Sie dabei auf das Installationshandbuch und das Schaltbild des Innengeräts Bezug.

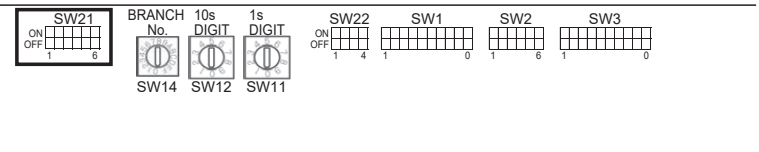

5. Installation des Gitters

Vorbereitung zum Anbringen des Gitters

- Mit der mit diesem Bausatz gelieferten Lehre die Position des Geräts im Verhältnis zur Raumdecke überprüfen. Wenn die Anlage im Verhältnis zur Raumdecke nicht vorschriftsmäßig in Position gebracht wurde, kann dies zu Luftdurchlässigkeit oder zur Bildung von Kondenswasser führen.
- Sicherstellen, dass der Deckenausschnitt innerhalb der folgenden Toleranzen liegt:
  576 × 576 - 610 × 610
- Darauf achten, dass Schritt A innerhalb von 37–42 mm ausgeführt wird. Nichtbeachtung dieses Bereichs kann zu Beschädigungen führen.

de

Ⓐ Hauptgerät
Ⓑ Decke
Ⓒ Lehre (Zubehör)
Ⓓ Abmessungen Deckenausschnitt

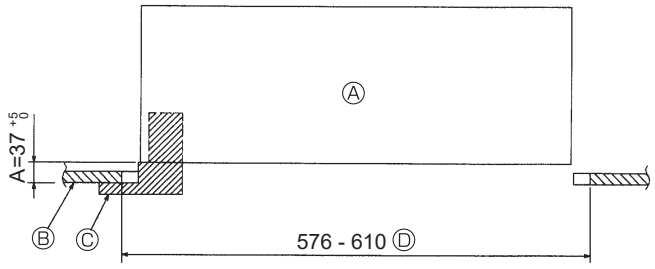

Entfernen des Ansauggitters

- Zum Öffnen des Ansauggitters die Hebel in die mit dem Pfeil ① gekennzeichnete Richtung schieben.
- Den Gittersicherungshaken ausklinken.
  * Den Haken für das Ansauggitter nicht ausklinken.
- Das Scharnier des Ansauggitters bei geöffnetem Ansauggitter (Position „offen“) vom Gitter in Pfeilrichtung ② abnehmen.

Ⓐ Ansauggitter
Ⓑ Gitter
Ⓒ Hebel des Ansauggitters
Ⓓ Gitterhaken
Ⓔ Öffnung für den Gitterhaken

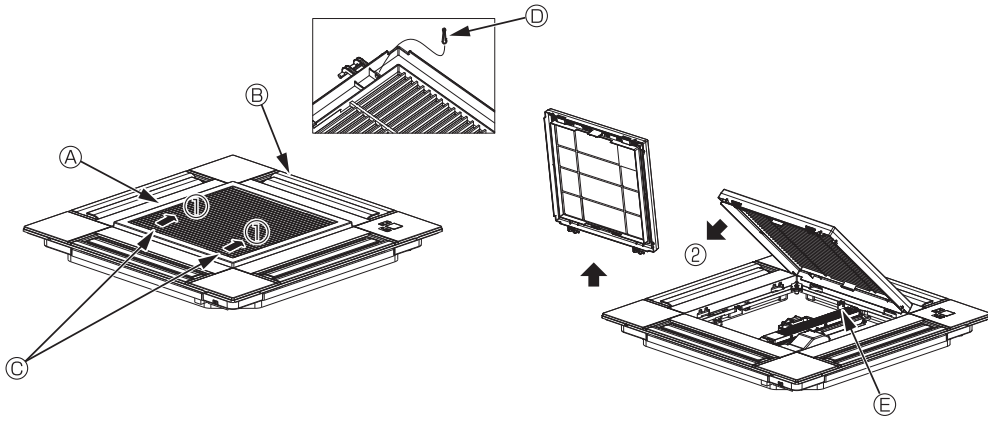

Entfernen der Eckplatte

- Die Schraube von der Ecke der Eckplatte lösen. Die Eckplatte in Pfeilrichtung ① schieben und abnehmen.
  - Ⓐ Gitter
  - Ⓑ Eckplatte
  - Ⓒ Schraube

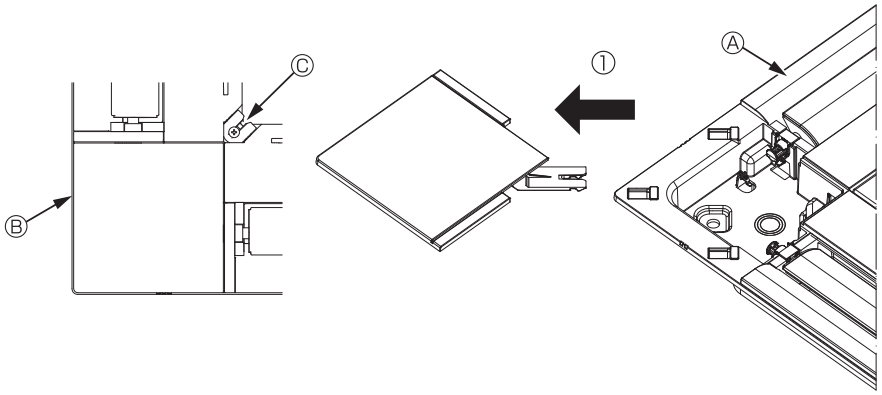

Provisorische Gitterinstallation

- Bitte aufpassen, da die Installationsposition des Gitters eingeschränkt ist.
- Die Schraubenlöcher in den Gitterecken an den Schraubenbefestigungsbohrungen in den Ecken des Hauptgeräts ausrichten und zur provisorischen Aufhängung die beiden Gitterhaken an den Haltenasen der Ablaufwanne am Hauptgerät einhaken.

<Haken in angehobener Position>

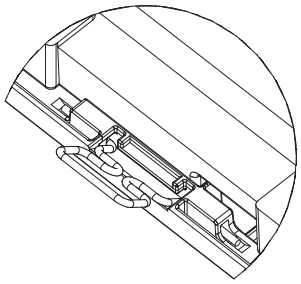

<Gitterhaken>

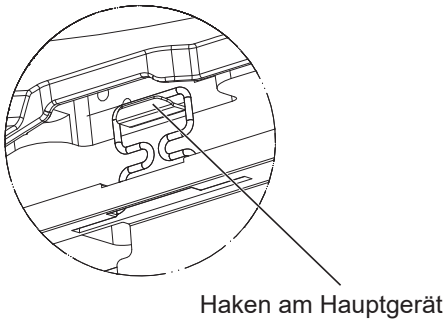

⚠ Vorsicht:

Beim Installieren von Signalempfänger oder Plasma Quad Connect die Verbindungskabel in den Anschlusskasten führen und dann das Gitter provisorisch aufhängen.
Zur Verlegung der Verbindungskabel siehe „Elektroarbeiten“.

Sichern des Gitters

- Das Gitter durch Festziehen der vier Schrauben sichern.

* Sicherstellen, dass sich zwischen der Hauptgerät und dem Gitter oder dem Gitter und der Decke keine Lücken befinden.

Ⓐ Hauptgerät
Ⓑ Elektrokasten
Ⓒ Plasma Quad Connect-Elektrokasten
Ⓓ Schraube mit Unterlegscheibe (Zubehör)
Ⓔ Gitter
Ⓕ Decke
Ⓖ Lückenlose Installation sicherstellen.
Ⓗ Provisorische Aufhängungshaken am Hauptgerät

de

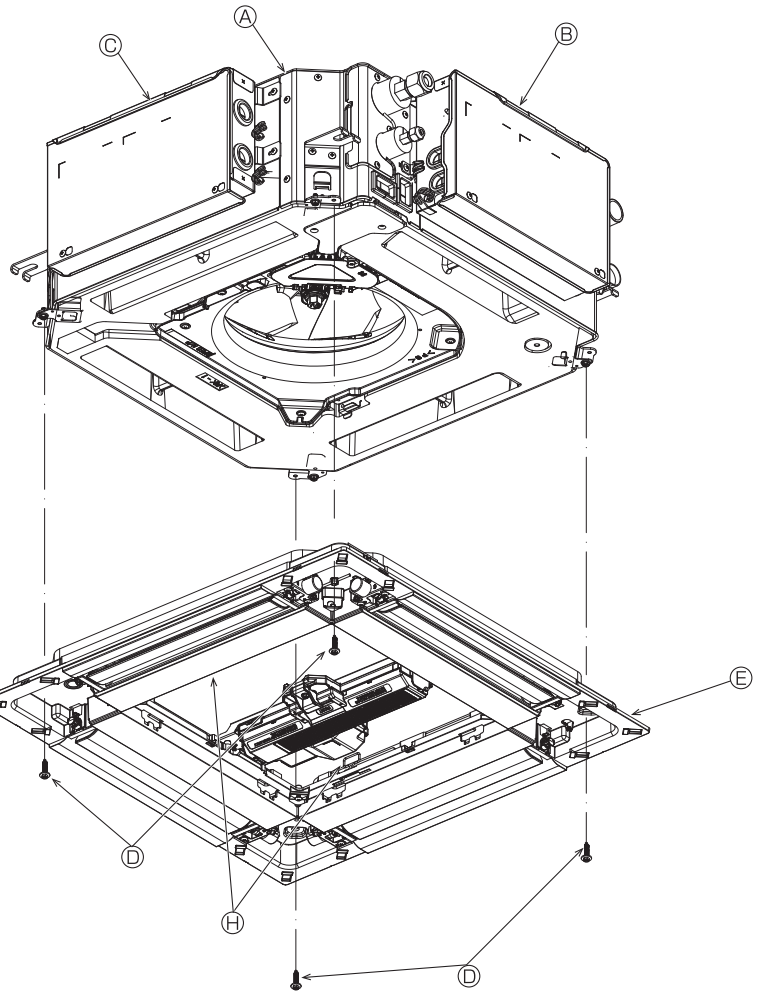

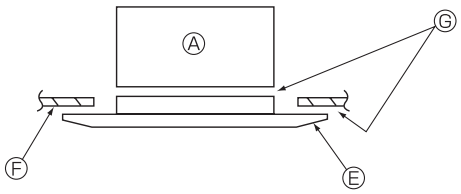

⚠ Vorsicht:

- **Die Schraube mit unverlierbarer Unterlegscheibe Ⓓ mit einem Anzugsdrehmoment von maximal 4,8 N•m festziehen. Keinesfalls einen Schlagschrauber verwenden.**
  Teile könnten beschädigt werden.
- **Nach dem Festziehen der Schraube prüfen, dass die beiden Gitterhaken in den Haken am Hauptgerät eingerastet sind.**

Anschluss der Kabel

① Die Befestigungsschraube des Anschlusskastendeckels entfernen und den Deckel öffnen.
② Verbindungskabelstecker des Klappenmotors und den Steckverbinder an der Blende für den Luftklappenmotor im Anschlusskasten sicher verbinden.
Es sind zwei Klappenmotor-Steckverbinder vorhanden: ein blauer und ein orangeroter Steckverbinder. Darauf achten, dass die Steckverbinderfarben beim Anschließen passen.
Verbindungskabelstecker des Plasma Quad Connect und den Gitter-Kabelstecker des Plasma Quad Connect im Anschlusskasten sicher verbinden.
Hinweise: Nicht die PVC-Röhre an der Spitze des Steckers entfernen.

Ⓐ Anschlusskastendeckel
Ⓑ Anschlusskasten
Ⓒ Sicherungsschraube
Ⓓ Verbindungsstecker
Ⓔ Kabelstecker für Klappenmotor
Ⓕ Kabelbinder
Ⓖ Verbindungsstecker des Plasma Quad Connect
Ⓗ Gitter-Kabelstecker des Plasma Quad Connect

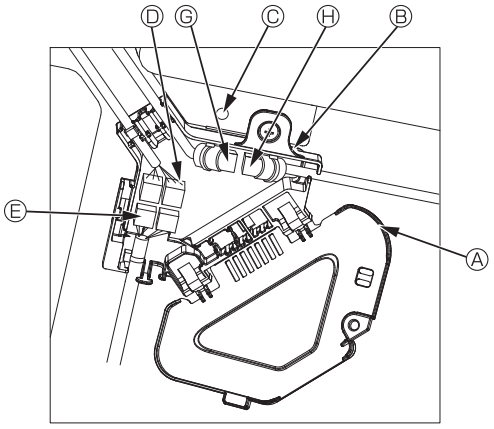

de

③ Den Anschlusskastendeckel schließen.
Beim Schließen des Anschlusskastendeckels den Deckel in Pfeilrichtung schieben und darauf achten, dass die Haltenase fest eingesetzt ist.

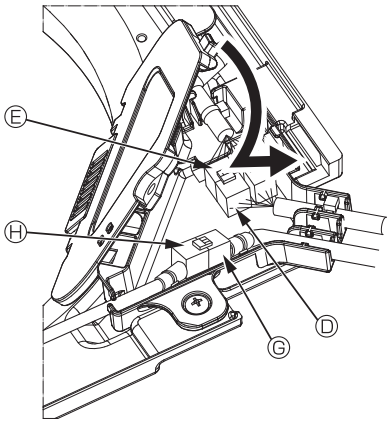

⚠ Vorsicht:

- **Den Kabelbinder zur Sicherung des Gitterklappenmotorkabels wie in der Abbildung dargestellt im Anschlusskasten anbringen.**
  Den Kabelbinder zur Sicherung des Gitter-Verbindungskabels des Plasma Quad Connect wie in der Abbildung dargestellt im Anschlusskasten anbringen.

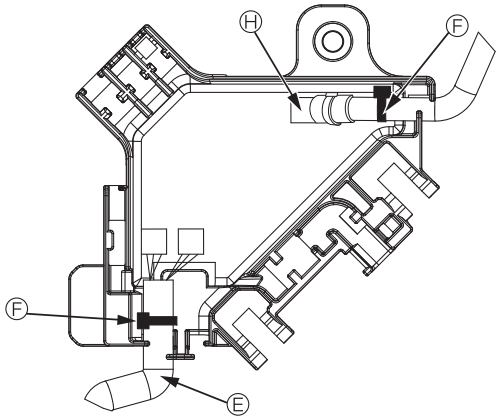

- **Beim Schließen des Anschlusskastendeckels darauf achten, dass die Kabel nicht eingequetscht werden.**

Verkabelung des Signalempfängers

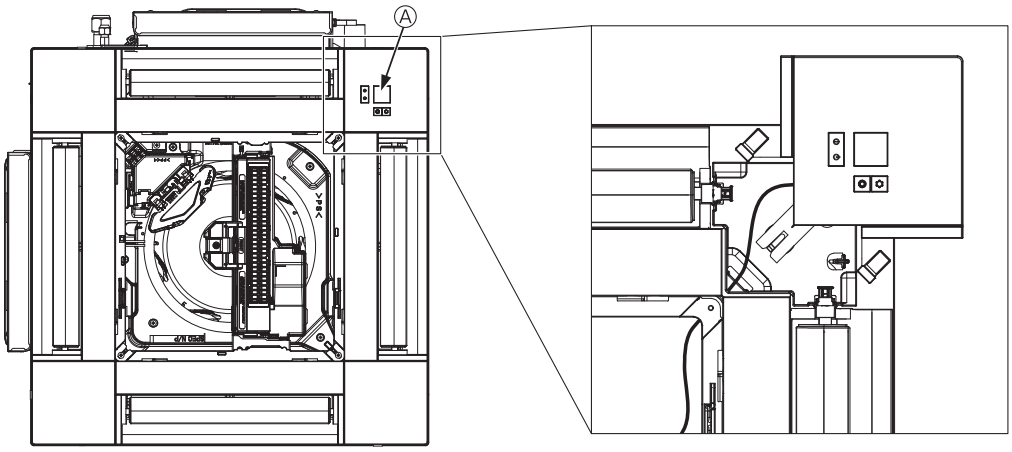

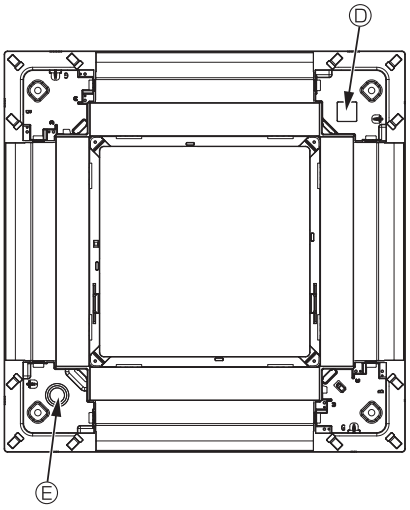

Ⓐ Signalempfänger
Ⓑ Schnellbinder
Ⓒ Kabelclip
Ⓓ „□“-Markierung: standardmäßige Signalempfänger-Position
Ⓔ „○“-Markierung

- Den Signalempfänger in den Ecken der Platte an den mit „○“ oder „□“ markierten Punkten installieren. (Die Positionen können vertauscht werden.)
- Das Signalempfängerkabel durch die rechteckigen Löcher in den Ecken der Platte verlegen und installieren.
- Den Steckverbinder des Verbindungskabels und die Kabelsteckverbinder des Signalempfängers im Anschlusskasten verbinden.
- Den Anschlusskastendeckel schließen.

- Den Signalempfänger an der mit „□“ markierten Ecke installieren.
  Das Signalempfängerkabel und das Kabel des Plasma Quad Connect mit einem Schnellbinder wie dargestellt so fixieren, dass kein Kabel durchhängt, und dann das überstehende Schnellbinderende abschneiden.

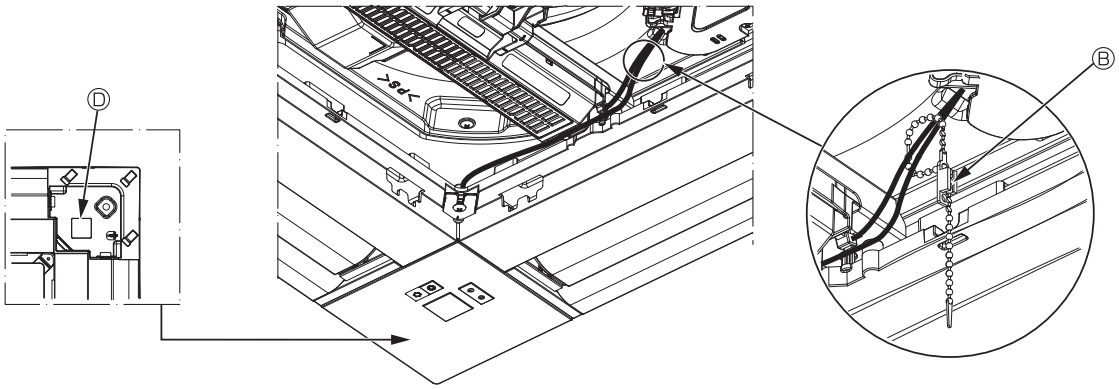

- Den Signalempfänger an der mit „○“ markierten Ecke installieren.
  Das Signalempfängerkabel innen am Gitterflansch verlegen.
  Das Signalempfängerkabel an der Platte mit einem Schnellbinder wie dargestellt so fixieren, dass kein Kabel durchhängt, und dann das überstehende Schnellbinderende abschneiden.

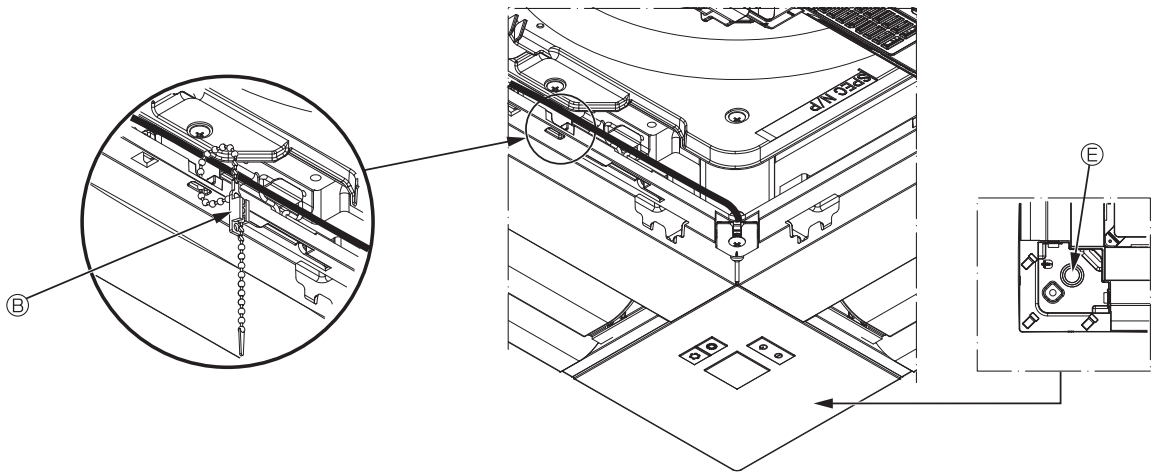

⚠ Vorsicht:

- **Die Signalempfängerkabel wie unten dargestellt verlegen.**

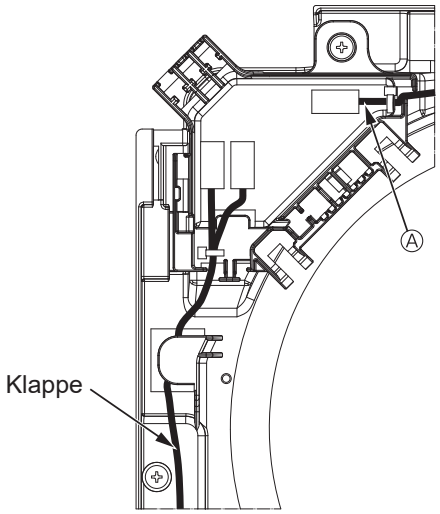

- **Überschüssige Teile des Signalempfängerkabels im Elektrokasten wie dargestellt in den Kabelclip legen und die Kabel zusammen mit dem Schnellbinder sichern.**

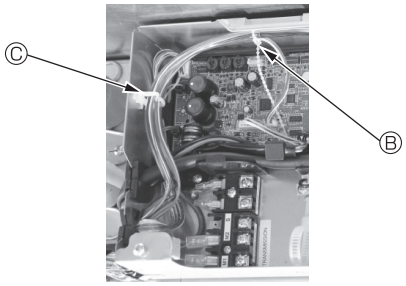

Sicherstellen, dass der Kabelbinder, der die Signalempfängerverbindungskabel sichert, im Innern des Anschlusskastens platziert ist.

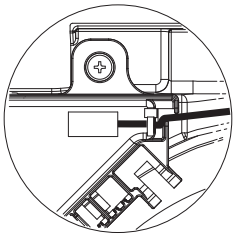

- **Wenn Klappenmotor-Steckverbinder und Signalempfänger-Steckverbinder falsch angeschlossen werden, bewegen sich die Klappen nicht oder die Kommunikation mit der Fernbedienung funktioniert nicht.**

Verriegelung der Richtung des Luftstroms nach oben/nach unten

Je nach Einsatzbedingungen können die Schieber der Anlage in Richtung nach oben oder nach unten eingestellt und verriegelt werden.

- Nach den Wünschen des Kunden einstellen.
  Mit der Fernbedienung ist die Bedienung der feststehenden auf- und abwärts gerichteten Klappen und der automatischen Steuerelemente nicht möglich. Auch kann die tatsächliche Position der Klappen von derjenigen abweichen, die an der Fernbedienung angezeigt wird.

① Hauptnetzschalter ausschalten.
  Wenn sich der Ventilator des Gerätes dreht, besteht die Gefahr von Verletzungen und/oder Stromschlag.

② Stecker des Klappenmotors für den Luftauslass trennen, der verriegelt werden soll.
  Dazu die Taste drücken und gleichzeitig den Stecker in Pfeilrichtung (siehe Abbildung) abziehen.
  Den Stecker nach dem Trennen mit Klebeband isolieren.

de

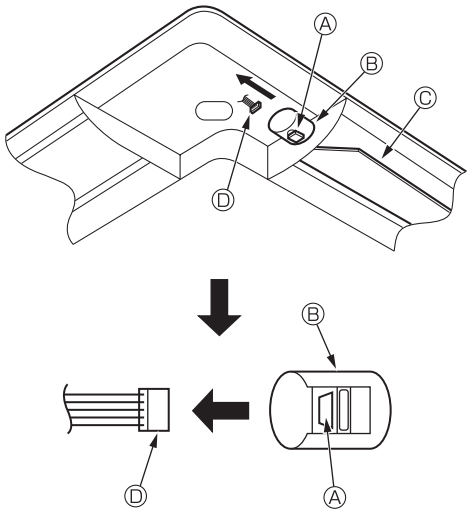

Ⓐ Taste
Ⓑ Klappenmotor
Ⓒ Auf-/abwärts gerichtete Klappen
Ⓓ Steckverbinder

Installieren des Ansauggitters

- Führen Sie den in „Entfernen des Ansauggitters“ und in „Entfernen der Eckplatte“ beschriebenen Vorgang in umgekehrter Reihenfolge durch, um das Ansauggitter und die Eckplatte zu installieren.

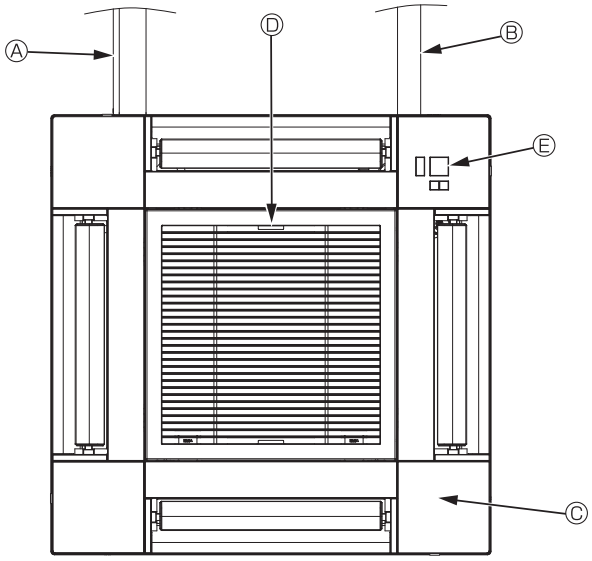

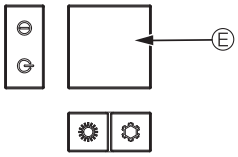

Signalempfänger

Ⓐ Kältemittelleitung des Hauptgeräts
Ⓑ Ablaufleitung des Hauptgeräts
Ⓒ Eckplatte
Ⓓ Position der Ansauggitterhebel ab Werk.
  * Die Clips können jedoch in jeder der vier Positionen installiert werden.
Ⓔ Empfänger

Prüfen

- Sicherstellen, dass sich zwischen dem Gerät und dem Gitter oder dem Gitter und der Deckenoberfläche keine Lücken befinden. Bei einer Lücke zwischen Gerät und Gitter oder zwischen Gitter und Deckenoberfläche kann sich Tauwasser sammeln.
- Sicherstellen, dass die Kabel fest angeschlossen sind.
- Alle vier Klappen auf Bewegung prüfen. Wenn sich zwei oder vier Klappen nicht bewegen, die Anschlüsse anhand von „Anschluss der Kabel“ prüfen.

6. Installation der optionalen Schnittstelle

Elektroarbeiten (optionale Schnittstelle)

- Die Schrauben zum Befestigen der Abdeckung des Elektrokastens des Plasma Quad Connect um etwa 2 bis 3 mm lösen und zum Entfernen in Pfeilrichtung verschieben.
- Das Schnittstellenkabel durch die abgebildete Buchse führen und mit CN105 der Steuerplatine im Plasma Quad Connect-Elektrokastens verbinden.
- SW11-1 an der Platine des Plasma Quad Connect einschalten.

de

① Das Schnittstellenkabel mit dem Schnellbinder (Zubehör) wie dargestellt befestigen und die Kabel an dem doppelt isolierten Teil mit einem Kabelbinder befestigen.
② Die Klemme lösen, mit der die Signalleitung und das Verbindungskabel befestigt sind.
③ Das Schnittstellenkabel hinzufügen und die Kabel mit der Klemme befestigen.

Hinweise: Das Schnittstellenkabel beim Verdrahten vom Stromversorgungskabel und den an der Steuerplatine montierten Komponenten fernhalten.

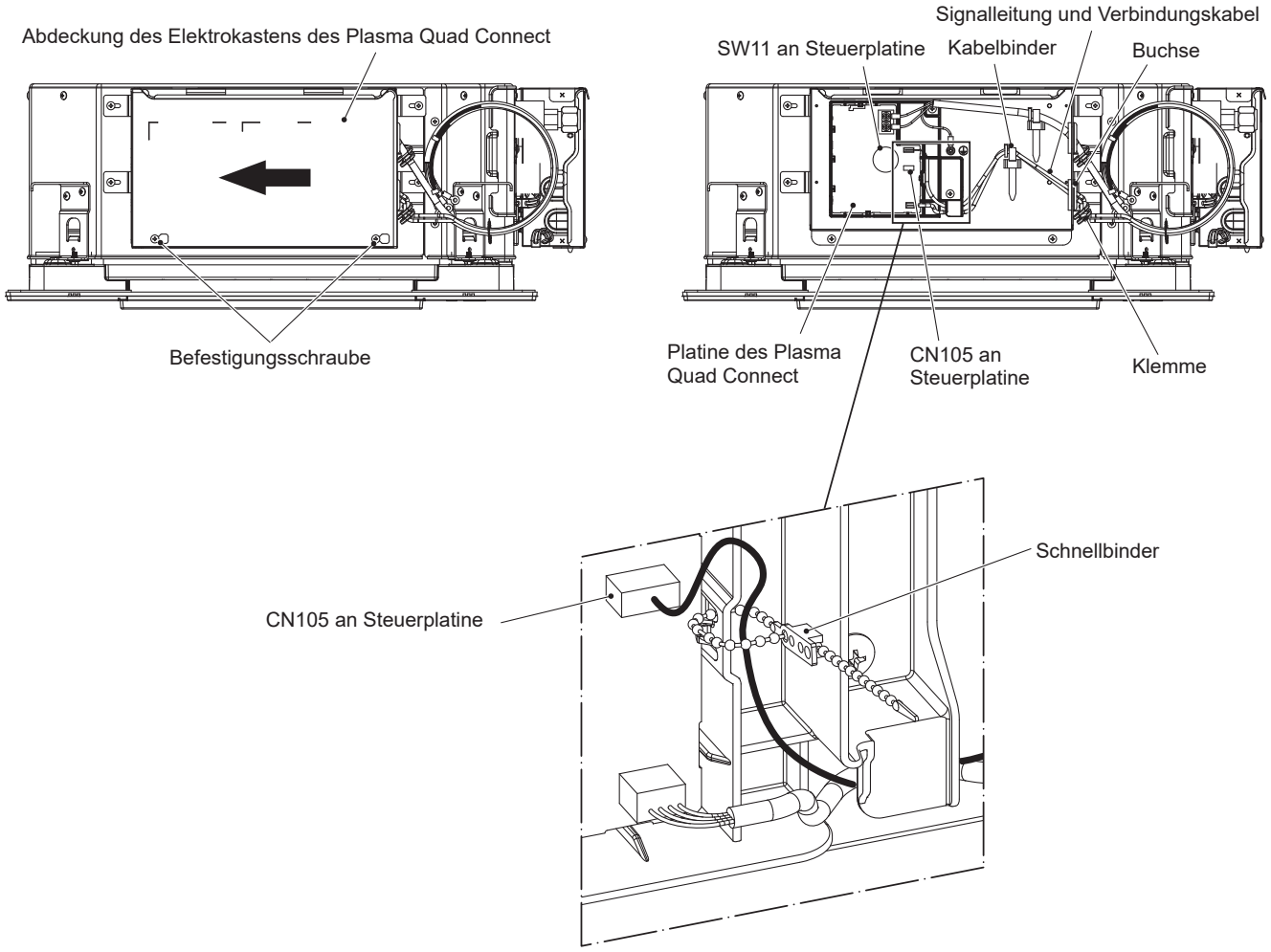

7. Technische Daten

Leistungsaufnahme (W)	4
Größe H×B×T (mm)	625 x 625 x 20 (379 x 188 x 69) *2
Gewicht (kg)	3,0 (1,4) *2

*1 Stromquelle je nach Innengerät.

*2 Dieser Wert () gilt für den Plasma Quad Connect-Elektrokasten.

Importer in European and surrounding region.

Mitsubishi Electric Europe B.V.
Capronilaan 46, 1119 NS, Schiphol Rijk, The Netherlands

French Branch
2, Rue De L'Union, 92565 RUEIL MAISON Cedex



German Branch
Mitsubishi-Electric-Platz 1 40882 Ratingen North Rhine-Westphalia Germany

Belgian Branch
8210 Loppem, Autobaan 2, Belgium

Irish Branch
Westgate Business Park, Ballymount Road, Upper Ballymount, Dublin 24, Ireland

Italian Branch
Via Energy Park, 14 20871 Vimercate (MB), Italy

Norwegian Branch
Gneisveien 2D, 1914 Ytre Enebakk, Norway

Portuguese Branch
Avda. do Forte 10, 2794-019 Carnaxide, Lisbon,Portugal

Spanish Branch
Av. Castilla, 2 Parque Empresarial San Fernando - Ed. Europa, 28830 San Fernando de Henares (Madrid), Spain

Scandinavian Branch
Hammarbacken 14, P.O. Box 750, SE-19127, Sollentuna, Sweden

UK Branch
Travellers Lane, Hatfield, Hertfordshire, AL10 8XB. England, UK

Polish Branch
Krakowska 50, PL-32-083 Balice, Poland

MITSUBISHI ELECTRIC TURKEY ELEKTRİK ÜRÜNLERI A.Ş
Şerifali Mahallesi Kale Sokak No: 41 34775 Ümraniye, İstanbul, Turkey

ООО «Мицубиси Электрик (РУС)»
115114, Российская Федерация, г. Москва, ул. Летниковская, д. 2, стр. 1, 5 этаж