MITSUBISHI ELECTRIC

Plasma Quad Connect

Model **PAC-SK51FT-E**

OPERATION INSTRUCTIONS / INSTALLATION MANUAL English
BEDIENUNGSANLEITUNG / INSTALLATIONSHANDBUCH Deutsch
NOTICE D'UTILISATION / MANUEL D'INSTALLATION Français
BEDIENINGSINSTRUCTIES / INSTALLATIEHANDLEIDING Nederlands
MANUAL DE INSTRUCCIONES / MANUAL DE INSTALACIÓN Español
LIBRETTO D'ISTRUZIONI / MANUALE DI INSTALLAZIONE Italiano
ΟΔΗΓΙΕΣ ΛΕΙΤΟΥΡΓΙΑΣ / ΕΓΧΕΙΡΙΔΙΟ ΟΔΗΓΙΩΝ ΕΓΚΑΤΑΣΤΑΣΗΣ Ελληνικά
INSTRUÇÕES DE OPERAÇÃO / MANUAL DE INSTALAÇÃO Português
BETJENINGSVEJLEDNING / INSTALLATIONSMANUAL Dansk
BRUKSANVISNING / INSTALLATIONSMANUAL Svenska
РЪКОВОДСТВО ЗА ЕКСПЛОАТАЦИЯ / РЪКОВОДСТВО ЗА МОНТАЖ Български
INSTRUKCJA OBSŁUGI / INSTRUKCJA MONTAŻU Polski
BRUKSANVISNING / INSTALLERINGSHÅNDBOK Norsk
KÄYTTÖOHJEET / ASENNUSOPAS Suomi
NÁVOD K OBSLUZE / PŘÍRUČKA PRO INSTALACI Čeština
NÁVOD NA OBSLUHU / NÁVOD NA INŠTALÁCIU Slovenčina
HASZNÁLATI ÚTMUTATÓ / TELEPÍTÉSI KÉZIKÖNYV Magyar
NAVODILA ZA UPORABO / NAMESTITVENI PRIROČNIK Slovenščina
INSTRUCŢIUNI DE UTILIZARE / MANUAL DE INSTALARE Română
KASUTUSJUHEND / PAIGALDUSJUHEND Eesti
LIETOŠANAS INSTRUKCIJAS / MONTĀŽAS ROKASGRĀMATA Latviski
NAUDOJIMO INSTRUKCIJA / MONTAVIMO VADOVAS Lietuviškai
UPUTE ZA UPORABU / PRIRUČNIK ZA POSTAVLJANJE Hrvatski
UPUTSTVA ZA RUKOVANJE / UPUTSTVO ZA UGRADNJU Srpski
ÇALIŞTIRMA TALİMATLARI / MONTAJ EL KİTABI Türkçe
ИНСТРУКЦИИ ПО ЭКСПЛУАТАЦИИ / РУКОВОДСТВО ПО УСТАНОВКЕ Русский
ІНСТРУКЦІЇ З ЕКСПЛУАТАЦІЇ / ПОСІБНИК ІЗ МОНТАЖУ Українська
ПАЙДАЛАНУ БОЙЫНША НҰСҚАУЛЫҚ / ОРНАТУ БОЙЫНША НҰСҚАУЛЫҚ Қазақ
ՇԱՀԱԳՈՐԾՄԱՆ ՁԵՌՆԱՐԿ / ՏԵՂԱԴՐՄԱՆ ՁԵՌՆԱՐԿ Հայերեն
คู่มือการใช้งาน / คู่มือการติดตั้งเครื่องปรับอากาศ ไทย
操作手册 / 安装说明书 简体中文
操作手冊 / 安裝手冊 繁體中文
BUKU PETUNJUK PENGOPERASIAN / BUKU PEDOMAN PEMASANGAN Bahasa Indonesia
ARAHAN PENGENDALIAN / MANUAL PEMASANGAN Malay
HƯỚNG DẪN SỬ DỤNG / HƯỚNG DẪN LẮP ĐẶT Tiếng Việt
စက်ဖွင့်ရန် လမ်းညွှန်ချက်များ / တပ်ဆင်ခြင်းလက်စွဲ မြန်မာဘာသာ

Manual Download

http://www.mitsubishielectric.com/ldg/ibim/

en Go to the above website and choose language to download OPERATION INSTRUCTIONS / INSTALLATION MANUAL.

de Besuchen Sie die oben stehende Website und wählen Sie die Sprache aus, um die vollständige Version von BEDIENUNGSANLEITUNG und INSTALLATIONSHANDBUCH herunterzuladen.

fr Rendez-vous sur le site Web ci-dessus et choisissez la langue pour télécharger la NOTICE D'UTILISATION / le MANUEL D'INSTALLATION.

nl Ga naar de bovenstaande website en kies een taal om de BEDIENINGSINSTRUCTIES / INSTALLATIEHANDLEIDING te downloaden.

es Visite el anterior sitio web y elija el idioma para descargar el MANUAL DE INSTRUCCIONES / MANUAL DE INSTALACIÓN.

it Visitare il sito Web indicato sopra e selezionare la lingua per scaricare il LIBRETTO D'ISTRUZIONI / MANUALE DI INSTALLAZIONE.

el Μεταβείτε στον παραπάνω ιστότοπο και επιλέξτε γλώσσα, για να κατεβάσετε τις ΟΔΗΓΙΕΣ ΛΕΙΤΟΥΡΓΙΑΣ / το ΕΓΧΕΙΡΙΔΙΟ ΟΔΗΓΙΩΝ

Inhalt

1. Sicherheitsvorkehrungen....1
2. Produkteinführung....5
3. Teile....7
4. Installation des Plasma Quad Connect....7
5. Installation des Luftkanals (bei Frischluftansaugung)....10
6. Installation des Gitters....11
7. Installation der optionalen Schnittstelle....12
8. Technische Daten....12

de

1. Sicherheitsvorkehrungen

- Lesen Sie vor Gebrauch dieses Geräts alle Sicherheitsanweisungen.
- Dieses Handbuch enthält wichtige Sicherheitsinformationen.
  Befolgen Sie die Anweisungen.
- Übergeben Sie dem Benutzer nach Installation des Plasma Quad Connect dieses Installationshandbuchs. Weisen Sie die Benutzer an, sie zusammen mit der Bedienungsanleitung und der Garantie der Innenraumklimaanlage an einem sicheren Ort aufzubewahren.

[Vorkehrungen für die Installation]

⚠Warnung

(Eine falsche Handhabung kann ernste Folgen haben, einschließlich schweren Verletzungen oder Tod.)

- **Der Endbenutzer sollte das Plasma Quad Connect nicht selbst installieren, da es für die Installation durch eine Fachkraft vorgesehen ist.**
  Eine fehlerhafte Installation kann zu Bränden, elektrischen Schlägen oder Schäden/Wasserlecks führen, falls das Plasma Quad Connect herabfällt. Wenden Sie sich an den Händler, bei dem Sie das Gerät gekauft haben oder an einen Fachinstallateur.
- **Plasma Quad Connect sollte sicher gemäß den beiliegenden Installationsanweisungen installiert werden.**
  Eine fehlerhafte Installation kann zu Feuer, elektrischen Schlägen oder Schäden führen, falls das Plasma Quad Connect herabfällt.
- **So anbringen, dass durch die Verdrahtung keine externen Kräfte und Belastungen auf die Anschlussverbindung einwirken.**
  Ein falscher Anschluss und eine falsche Montage können zu Störungen, Wärmeerzeugung, Raucherzeugung oder Bränden führen.
- **Die Abdeckung sicher am Plasma Quad Connect-Gerät anbringen.**
  Wenn die Abdeckung des Plasma Quad Connect-Geräts nicht sicher angebracht ist, können Staub oder Wasser eindringen und Brände oder elektrische Schläge verursachen.
- **Für die Installation müssen Komponenten von Mitsubishi oder andere vorgeschriebene Komponenten verwendet werden.**
  Eine fehlerhafte Komponente kann zu Bränden, elektrischen Schlägen oder Schäden/Wasserlecks führen, falls das Plasma Quad Connect herabfällt.
- **Elektrische Arbeiten müssen durch qualifizierte Elektriker und/oder zugelassenes Personal gemäß den regionalen Vorschriften und den im Installationshandbuch enthaltenen Anweisungen ausgeführt werden.**
  Eine falsche Schaltkreiskapazität oder eine falsche Installation kann zu elektrischen Schlägen oder Bränden führen.
- **Dieses Gerät darf von Personen (einschließlich Kindern) mit eingeschränkten physischen, sensorischen oder mentalen Fähigkeiten bzw. ohne ausreichende Erfahrung und Wissen erst nach Einweisung und Anleitung zum Gebrauch des Geräts durch eine für ihre Sicherheit verantwortliche Person verwendet werden.**

⚠Vorsicht

(Eine falsche Handhabung kann Folgen haben, einschließlich Verletzungen oder Beschädigungen des Gebäudes.)

- **Um eine Beschädigung durch statische Elektrizität zu vermeiden, berühren Sie einen Metallgegenstand in der Nähe, um Ihre eigene statische Elektrizität zu entladen, bevor Sie das Plasma Quad Connect-Gerät berühren.**
  Die statische Elektrizität eines menschlichen Körpers kann das Plasma Quad Connect-Gerät beschädigen.
- **Installieren Sie das Plasma Quad Connect-Gerät nicht an einem Ort mit viel Dampf, wie zum Beispiel einem Badezimmer.**
  Vermeiden Sie Orte, an denen Spritzwasser auftritt oder Wasser an Wänden kondensiert. Die Installation an solchen Orten kann zu elektrischen Schlägen oder Ausfällen führen.
- **Installieren Sie das Plasma Quad Connect-Gerät nicht an Orten, an denen die Installation von Innengeräten in 4-Richtungs-Kassettendeckenbauart untersagt ist.**
  Durch direkte Sonneneinstrahlung oder Umgebungen mit zu hohen oder zu niedrigen Temperaturen kann sich das Plasma Quad Connect-Gerät verformen oder ausfallen.
- **Benutzen Sie das Gerät nicht in Sonderumgebungen.**
  Die Verwendung an Orten mit viel Öl (einschließlich Maschinenöl), Dampf oder Schwefelgas kann die Funktionen erheblich beeinträchtigen und Beschädigungen der Teile verursachen.
- **Schalten Sie die Stromversorgung von angeschlossenen Geräten bei Montage- oder Verkabelungsarbeiten stets aus.**
  Andernfalls kann es zu Fehlfunktionen oder Ausfall des Plasma Quad Connect-Geräts oder angeschlossener Geräte kommen.
- **Sorgen Sie dafür, dass die Wärmedämmung für Kältemittelrohrleitungen richtig installiert ist, um Taubildung zu verhindern.**
  Bei unsachgemäßer Wärmedämmung kann es zu Taubildung an Oberflächen wie etwa von Rohrleitungen kommen, wodurch Nässe an Decken, Böden oder andere Gegenstände von Wert gelangen kann.
  Die Dämmung der Rohrverbindungen muss nach der Luftdichtigkeitsprüfung erfolgen.

[Vorkehrungen für die Einrichtung oder den Gebrauch von Plasma Quad Connect]

■ **Bedeutung der in diesem Handbuch verwendeten Symbole**

⃠	Tun Sie dieses auf keinen Fall.		Niemals Wasser auf das Gerät spritzen.
	Niemals mit nassen Händen berühren.		Befolgen Sie unbedingt diese Anweisung.

⚠Warnung

(Eine falsche Handhabung kann ernste Folgen haben, einschließlich schweren Verletzungen oder Tod.)

■ **Nicht selbst (Benutzer) zerlegen, verändern oder reparieren.**
Andernfalls besteht Gefahr von elektrischen Schlägen, Bränden oder Verletzungen.

■ **Dieses Gerät darf von Personen (einschließlich Kindern) mit eingeschränkten physischen, sensorischen oder mentalen Fähigkeiten, bzw. ohne ausreichende Erfahrung und Wissen, erst nach Einweisung und Anleitung zum Gebrauch des Geräts durch eine für ihre Sicherheit verantwortliche Person verwendet werden.**

■ **Kinder müssen beaufsichtigt werden, um sicherzustellen, dass sie nicht mit den Geräten spielen.**

■ **Dieses Gerät kann von Kindern ab 8 Jahren sowie Personen mit eingeschränkten körperlichen, sensorischen oder mentalen Fähigkeiten bzw. ohne ausreichende Erfahrung und Wissen erst nach Einweisung oder Anleitung zum sicheren Gebrauch des Geräts und Kenntnis der möglichen Gefahren bei der Anwendung verwendet werden.**

■ **Kinder sollten nicht mit dem Gerät spielen. Die Reinigung und Wartung sollte von Kindern nicht ohne Überwachung durchgeführt werden.**

■ **Installieren Sie das Plasma Quad Connect nicht in der Nähe von automatischen Steuergeräten wie automatischen Türen oder Brandmeldern.**
Andernfalls können Fehlfunktionen Unfälle verursachen.

■ **Berühren Sie das Plasma Quad Connect nicht mit nassen Händen.**
Andernfalls kann das Gerät beschädigt werden oder es besteht Gefahr von elektrischen Schlägen oder Bränden.

■ **Spritzen Sie kein Wasser auf das Plasma Quad Connect und verwenden Sie es nicht in einem Badezimmer.**
Andernfalls kann das Gerät beschädigt werden oder es besteht Gefahr von elektrischen Schlägen oder Bränden.

■ **Installieren Sie das Plasma Quad Connect nicht selbst (Benutzer).**
Eine falsche Installation kann zu Bränden, elektrischen Schlägen oder Verletzungen durch Herunterfallen des Plasma Quad Connect führen. Wenden Sie sich an den Händler, bei dem Sie das Plasma Quad Connect gekauft haben, oder an einen Fachinstallateur.

■ **Bei ungewöhnlichen Erscheinungen während des Betriebs (z. B. Brandgeruch) stoppen Sie das Innengerät und schalten Sie den Trennschalter aus.**
Ein fortgesetzter Betrieb unter unnormalen Bedingungen kann Brände oder einen elektrischen Schlag auslösen. Wenden Sie sich in diesem Fall bitte an Ihren Fachhändler.

⚠Vorsicht

(Eine falsche Handhabung kann Folgen haben, einschließlich Verletzungen oder Beschädigungen des Gebäudes.)

- **Das Innengerät mit optionalen Teilen mindestens 2,5 m über dem Fußboden oder Planum einbauen.**
  Für Geräte, die nicht für die Allgemeinheit zugänglich sind.
- **Stellen Sie sich nicht auf einen instabilen Tritthocker, um das Plasma Quad Connect einzurichten oder zu reinigen.**
  Sie könnten sich verletzen, wenn Sie herunterfallen.

Entsorgung



Fig. 1

Zur Entsorgung dieses Produkts wenden Sie sich bitte an Ihren Fachhändler.

Hinweis:

Dieses Kennzeichnungssymbol gilt nur für EU-Länder.
Dieses Symbol entspricht der Richtlinie 2012/19/EU Artikel 14 Informationen für Nutzer und Anhang IX und/oder der Richtlinie 2006/66/EG Artikel 20 Informationen für Endnutzer und Anhang II.

Ihr MITSUBISHI ELECTRIC-Produkt wurde unter Einsatz von qualitativ hochwertigen Materialien und Komponenten konstruiert und gefertigt, die für Recycling und/oder Wiederverwendung geeignet sind.
Dieses Symbol bedeutet, dass elektrische und elektronische Geräte sowie Batterien und Akkus am Ende ihrer Nutzungsdauer von Hausmüll getrennt zu entsorgen sind.
Wenn ein chemisches Symbol unterhalb des Symbols (Fig. 1), bedeutet dies, dass die Batterie bzw. der Akku ein Schwermetall in einer bestimmten Konzentration enthält. Dies wird wie folgt angegeben:
Hg: Quecksilber (0,0005 %), Cd: Cadmium (0,002 %), Pb: Blei (0,004 %)
In der Europäischen Union gibt es unterschiedliche Sammelsysteme für gebrauchte Elektrik- und Elektronikgeräte einerseits sowie Batterien und Akkus andererseits.
Bitte entsorgen Sie dieses Gerät, Batterien und Akkus vorschriftsmäßig bei Ihrer kommunalen Sammelstelle oder im örtlichen Recycling-Zentrum.
Bitte helfen Sie uns, die Umwelt zu erhalten, in der wir leben!

2. Produkteinführung

(1) Betrieb des Plasma Quad Connect

① Im Betriebsmodus LUFTREINIGUNG reduziert das Plasma Quad Connect Schimmel, Viren und Allergene, die in der Luft schweben.

② Lesen Sie die Bedienungsanleitung des Innengeräts für die Fernbedienung.

③ Drücken Sie ⏻ oder ⏻OFF/ON ○, um den Betriebsmodus LUFTREINIGUNG in Verbindung mit dem Innengerät zu starten.

④ Drücken Sie ⏻ oder ⏻OFF/ON ○ erneut, um den Betriebsmodus LUFTREINIGUNG in Verbindung mit dem Innengerät zu beenden.

de

Hinweis:

- Das Plasma Quad Connect während des Betriebs nicht berühren. Obwohl bei der Entwicklung des Plasma Quad Connect Sicherheit an erster Stelle stand, könnte es durch Kontakt mit der Einheit zu Problemen kommen, da sich eine hohe elektrische Spannung entlädt.
- Während des Betriebs des Plasma Quad Connect ist möglicherweise ein Zischen zu hören. Dieses Geräusch wird beim Entladen von Plasma erzeugt. Dies ist keine Fehlfunktion.
- Nach dem Drücken von ⏻ oder ⏻OFF/ON ○ kann es bis zu 3 Minuten dauern, bis das Plasma Quad Connect aktiviert wird.

(2) Reinigung

Lassen Sie die Luftreinigungseinheit von einer Fachkraft reinigen. Sie kann nicht durch einen Benutzer gereinigt werden.

Anweisungen:

- Schalten Sie die Stromversorgung (Hauptschalter, Sicherung usw.) aus, bevor Sie das Gerät reinigen.
- Achten Sie darauf, keine Metallteile mit Ihren Händen zu berühren.
- Verwenden Sie kein Benzin, Lösemittel, Scheuermittel oder Insektizide.
- Verwenden Sie nur neutrale Waschlösungen.
- Verwenden Sie kein Wasser mit einer Temperatur von mehr als 50 °C.
- Setzen Sie nie Teile direktem Sonnenlicht, Hitze oder offenem Feuer aus, um sie zu trocknen.

Luftreinigungseinheit (Plasma-Element)

Alle 3 Monate:

- Schmutz mit einem Staubsauger entfernen.

Wenn sich der Schmutz nicht mit einem Staubsauger entfernen lässt:

- Tauchen Sie die Luftreinigungseinheit zusammen mit dem Rahmen in lauwarmes Wasser und spülen Sie sie ab.
- Schütteln Sie die Luftreinigungseinheit so lange, bis keine Wassertropfen mehr davon herabfallen (etwa 10-mal).
- Wischen Sie die gesamte Luftreinigungseinheit mit einem trockenen Tuch ab. Besonders der Anschlussteil muss gut abgewischt werden.
- Bringen Sie die Luftreinigungseinheit an. * Prüfen, dass keine Wassertropfen herabfallen.

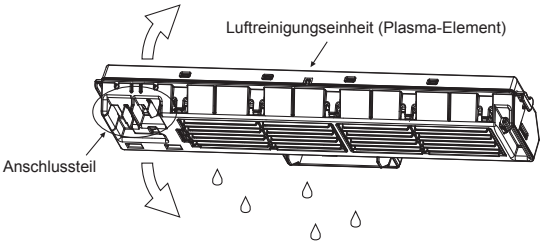

So entfernen Sie die Luftreinigungseinheit

(1) Die Luftreinigungseinheit und die Hakenbefestigungsschraube (Schraube M4×12) um etwa 2 bis 3 mm lösen.

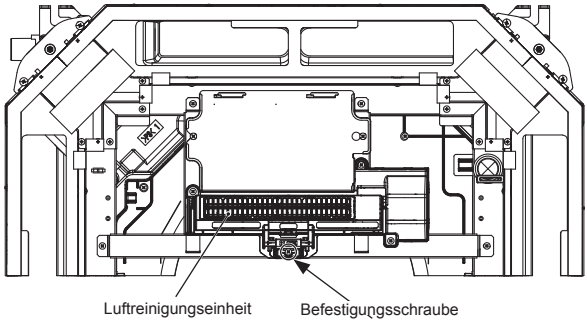

(2) Zum Freigeben der Verriegelung in Richtung des Hakenpfeils verschieben.

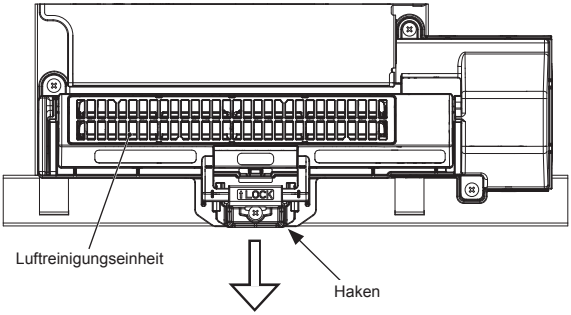

(3) Den Griff der Luftreinigungseinheit festhalten und sie zum Entfernen in Pfeilrichtung bewegen.
* Zum Anbringen/Entfernen der Luftreinigungseinheit den Haken mit der Hand nach oben halten.

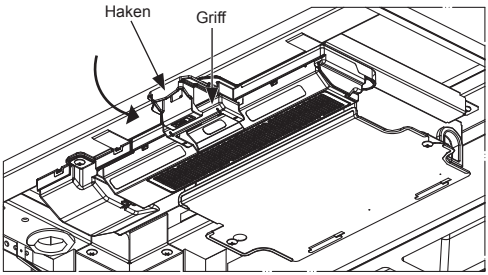

3. Teile

(Das Gerät ist zusammen mit dieser Anleitung und den folgenden Teilen verpackt.)

Teilebezeichnung	① Plasma Quad Connect	② Schraube mit Unterlegscheibe (schwarz)	③ Schraube	④ Gitterbefestigungshalterung
Anzahl	1	4 M5 × 0,8 × 25	8 M5 × 0,8 × 12	4 Mit Isolation
Figur	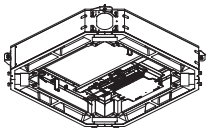			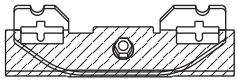

de

HINWEIS

(1) Zum Ansaugen von Frischluft von außen den Luftkanalflansch PAC-SH65OF-E (optional) verwenden.
Außerdem die folgenden Elemente vor Ort beschaffen: Luftkanalgebläse, Luftkanal und Staubauffangfilter.
Das Ansaugluftvolumen sollte höchstens 20 % des Luftvolumens des Innengeräts betragen.
Hinweis: Die Frischluftansaugung ist auch verfügbar, wenn das Hocheffizienzfilterelement installiert ist.

(2) Der Vorgehensweise in diesem Installationshandbuch des Plasma Quad Connect ① folgen.
Anderenfalls kann es sein, dass die Installation der Kältemittelrohre, der Auslaufrohre und der elektrischen Verdrahtung nicht möglich ist.

4. Installation des Plasma Quad Connect

(Weitere Informationen zum jeweiligen System finden Sie in der entsprechenden Bedienungsanleitung.)

Vorbereitung vor der Installation

- Am Hauptgerät des Innengeräts muss eine als optionales Zubehör erhältliche Verschlussplatte zum Ändern der Anzahl der Luftauslässe installiert werden; installieren Sie daher die Verschlussplatte vor der Installation des Plasma Quad Connect ①.

- Das Plasma Quad Connect ① weist auf jeder Seite 4 vorgestanzte Durchbrüche auf, damit Frischluft von jeder der 4 beliebigen Seiten angesaugt werden kann. Wählen Sie im Voraus eine oder zwei Seiten und stellen Sie die Öffnungen am Plasma Quad Connect ① durch Aufbrechen fertig.

— Position des Ausbrechlochs zur Frischluftansaugung. —

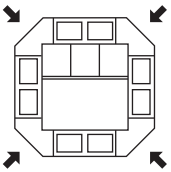

— Ausbrechlöcher fertigstellen —

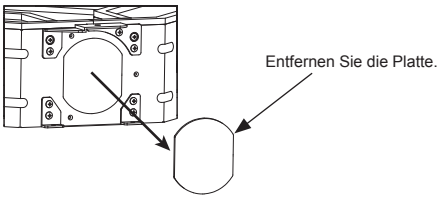

- Unbedingt PAC-SH65OF-E (optional) als Luftkanalflansch verwenden.

Elektroarbeiten am Hauptgerät

- Die Verdrahtung (Verbindungskabel Innengerät/Außengerät, Fernbedienungskabel usw.) unbedingt vor der Installation des Plasma Quad Connect ① durchführen:
  Hinweis: Das Verdrahten ist nach der Installation des Plasma Quad Connect ① nur schwer durchführbar.

Vorübergehende Installation

Hinweis: Diese Arbeiten müssen von zwei Personen durchgeführt werden.

- Die 2 Schrauben mit Unterlegscheibe (schwarz) ② an der jeweiligen Position befestigen. (Eckposition der Auslaufrohrleitung und gegenüberliegende Ecke.)
- Das Plasma Quad Connect ① so ausrichten, dass der Elektrokasten des Plasma Quad Connect ① dem Elektrokasten des Hauptgeräts gegenüberliegt.
  Hinweis: Eine Installation in falscher Ausrichtung kann zu Teilebeschädigung, Luftaustritt oder Kondenswasserbildung führen.
- Das Loch im Plasma Quad Connect ① an der Schraube mit Unterlegscheibe (schwarz) ② einhaken und von Hand festziehen.

Befestigung

- Die 2 Schrauben mit Unterlegscheiben ② sowie die 2 anderen Schrauben mit Unterlegscheibe ② vorübergehend sichern und dann diese Schrauben mit Unterlegscheibe ② anziehen, sobald Sie sich vergewissert haben, dass sich das Plasma Quad Connect ① in der richtigen Position befindet.

⚠Vorsicht:
Die 4 Schrauben mit Unterlegscheiben vorübergehend sichern.

- Werden die Schrauben ohne vorübergehendes Sichern angezogen, kann dies die Schrauben mit Unterlegscheiben beschädigen oder Luftaustritte verursachen.

⚠Vorsicht:
Die Schraube mit Unterlegscheibe ② mit einem Anzugsdrehmoment von 2,8 bis 3,6 N·m festziehen. Keinesfalls einen Schlagschrauber verwenden.

- Teile könnten beschädigt werden.

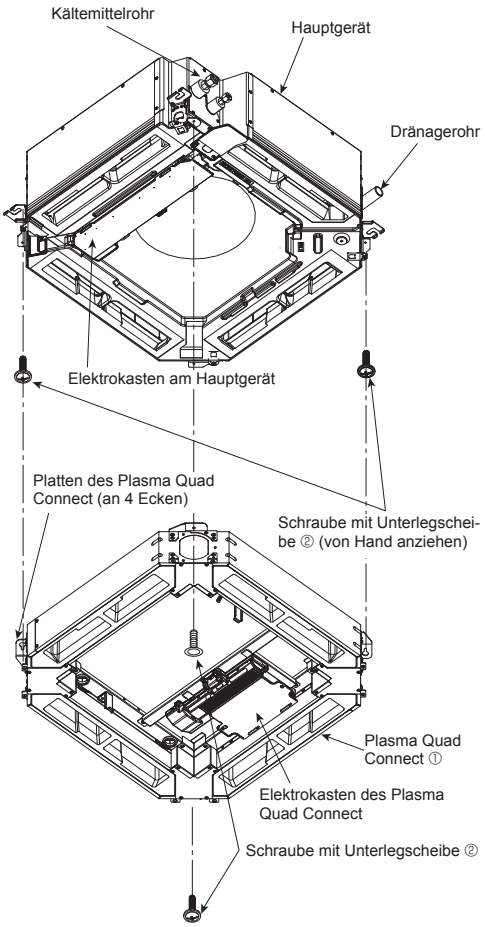

Elektroarbeiten

- Die Kabel sind bei Auslieferung mit der Klemme des Plasma Quad Connect gebündelt. Die Klemme zum Verdrahten vorübergehend entfernen, die Kabel durch die Buchse führen und dann erneut mit der Klemme befestigen. Dabei die Kabel straffen, damit sie nicht durchhängen.
  * Durchhängen kann das Produkt beschädigen oder zu Störgeräuschen führen.
- Die Abdeckung des Elektrokastens des Hauptgeräts abnehmen.
  * Zum Entfernen lesen Sie das Installationshandbuch des Hauptgeräts.

de

- Das Stromversorgungskabel mit dem Kabelbinder sichern und mit dem Klemmenblock des fixierten Hauptgeräts verbinden. Das Erdungskabel (grün und gelb) an der Erdungsschraube an der Seite des Klemmenblocks befestigen.

Schraubenanzugsmoment (N·m)

Klemmenblockschraube	1,6 ± 0,1
Erdungsschraube	1,6 ± 0,1

- Die Signalleitung mit der Klemme des Hauptgeräts fixieren und mit CN105 (RD) an der Steuerplatine des Hauptgeräts verbinden.

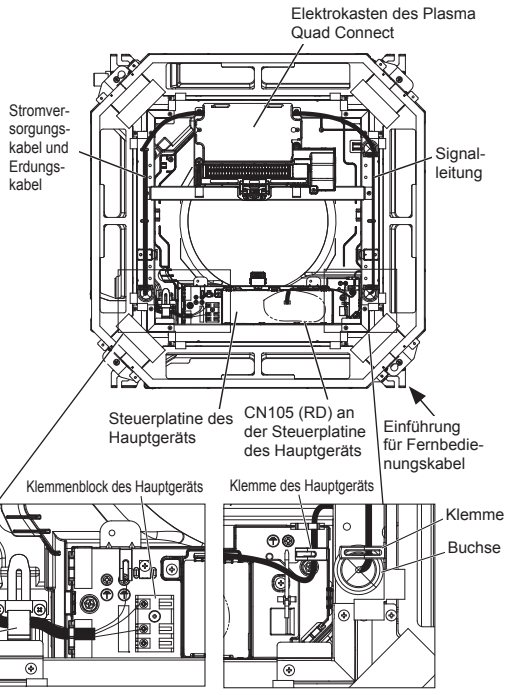

Halterung zum Befestigen des Gitters anbringen

- Mit 8 Schrauben ③ die 4 Gitterbefestigungshalterungen ④ an den Ecken des Plasma Quad Connect ① befestigen. (Siehe Figur unten.)

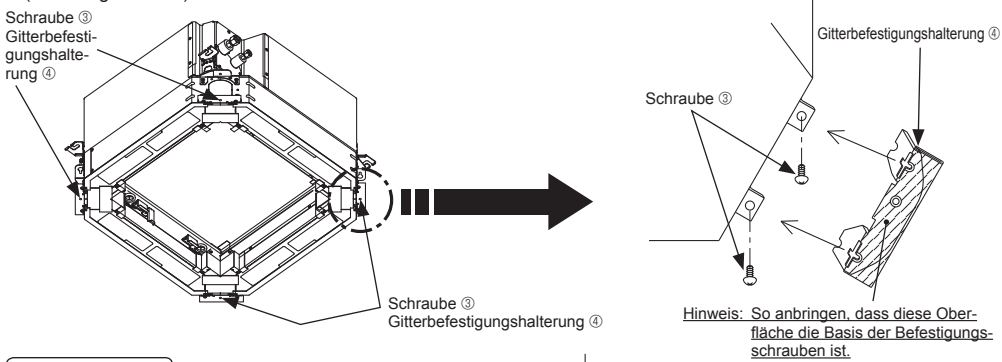

Hinweis: So anbringen, dass diese Oberfläche die Basis der Befestigungsschrauben ist.

Höhenjustierung

Hinweis: Diese Einstellung sollte vor der Installation der Luftkanals zur Frischluftaufnahme vorgenommen werden.

- Die Höhe des Plasma Quad Connect ① mit der am Gitter angebrachten Messlehre neu justieren, wie rechts gezeigt.

Der Abstand muss 17 mm bis 22 mm breit sein.
Anderenfalls kann es zu einer Störung kommen.

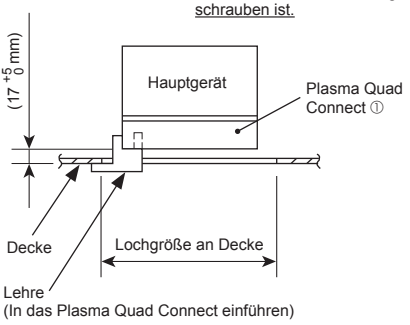

5. Installation des Luftkanals (bei Frischluftansaugung)

Installation des Luftkanalflansches

- Den optionalen Luftkanalflansch gemäß seinem Installationshandbuch installieren.

⚠Vorsicht:

Verbindung von Luftkanalgebläse und Klimaanlage.

- Bei Verwendung eines Luftkanalgebläses dafür sorgen, dass es an die Klimaanlage angeschlossen ist, wenn Außenluft angesaugt wird. Das Luftkanalgebläse nicht allein laufen lassen. Es kann Tropfenbildung zur Folge haben.

— Details zum Lufteinlass (Beispiel) —

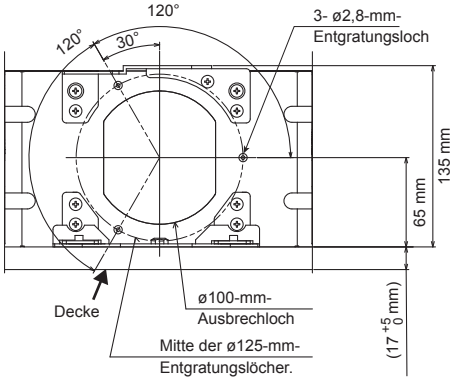

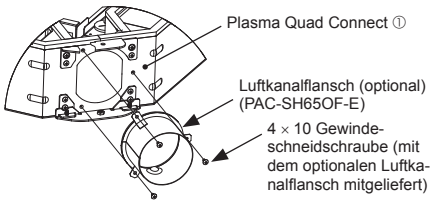

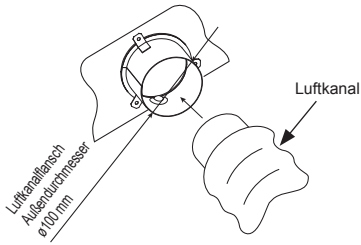

Installation des Luftkanals (bauseits)

- Einen Luftkanal bereithalten, dessen Innendurchmesser in den Außendurchmesser des Luftkanalflansches passt.
- Wenn der Bereich oberhalb der Decke hohe Temperatur und hohe Luftfeuchtigkeit aufweist, den Luftkanal mit einer Wärmeisolierung umwickeln, um die Kondenswasserbildung an der Wand zu verhindern.
- Für den Staubauffangfilter muss eine Leitung vor Ort beschafft werden, da der Staub in der in das Innengerät gesaugten Außenluft ohne einen solchen Filter nicht entfernt wird.

6. Installation des Gitters

Vorbereitung des vorübergehenden Aufhängens des Gitters

- Prüfen, dass die 2 Haken zur vorübergehenden Aufhängung am Gitter in angehobener Position sind.

<Gitterhaken in angehobener Position>

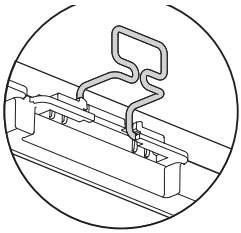

<Gitterhaken in abgesenkter Position>

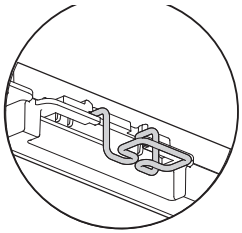

Vorübergehende Installation des Gitters

- Den Aufkleber an der Auslaufrohrleitungsecke des Plasma Quad Connect ① an der Ecke des Gitters mit dem Rundloch ausrichten und das Gitter durch Einhaken der Gitterhaken an den Vorsprüngen des Plasma Quad Connect ① vorübergehend installieren.
  Hinweise:
  1. Darauf achten, dass keine elektrischen Leitungen zwischen dem Plasma Quad Connect ① und dem Gitter eingeklemmt werden.
  2. Während der vorübergehende Installation niemals Druck auf das Gitter ausüben. Dies kann zu Unfällen und Beschädigung führen.

<Vorübergehend installiertes Gitter>

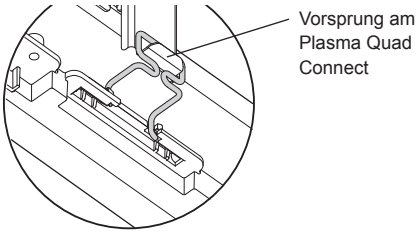

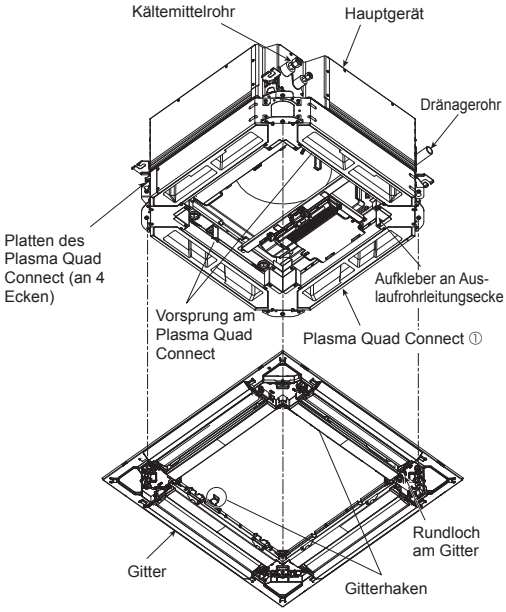

Fixieren des Gitters

- Zur Installation lesen Sie das Installationshandbuch des Hauptgeräts.

Elektroarbeiten

- Achten Sie bei den Leitungsdrähten des Gitters, des Signalempfängers und des i-see-Sensors darauf, dass sie wie rechts gezeigt durch die Buchse am Plasma Quad Connect geführt und mit dem Hauptgerät verbunden werden.

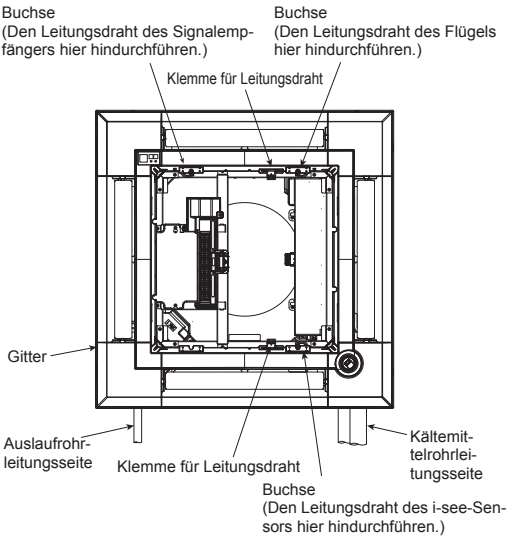

de

7. Installation der optionalen Schnittstelle

Elektroarbeiten (optionale Schnittstelle)

Hinweis: Bei Installation der optionalen Schnittstelle den Schnittstellenleitungsdraht durch die Einführung für Fernbedienungskabel am Hauptgerät führen, bevor das Plasma Quad Connect installiert wird.

* Das Verdrahten ist nach der Installation des Plasma Quad Connect ① nur schwer durchführbar.

- Die Schrauben zum Befestigen der Abdeckung des Elektrokastens des Plasma Quad Connect ① um etwa 2 bis 3 mm lösen und zum Entfernen in Pfeilrichtung verschieben.
- Den Leitungsdraht durch die abgebildete Buchse führen, mit CN105 (RD) der Steuerplatine des Plasma Quad Connect ① verbinden und dann mit dem Kabelbinder befestigen.
- SW11-1 an der Platine des Plasma Quad Connect ① einschalten.
- Den isolierten Duplexteil der Signalleitung mit einem Kabelbinder fixieren. Die Signalleitung beim Verdrahten vom Stromversorgungskabel und den montierten Komponenten an der Steuerplatine fernhalten.

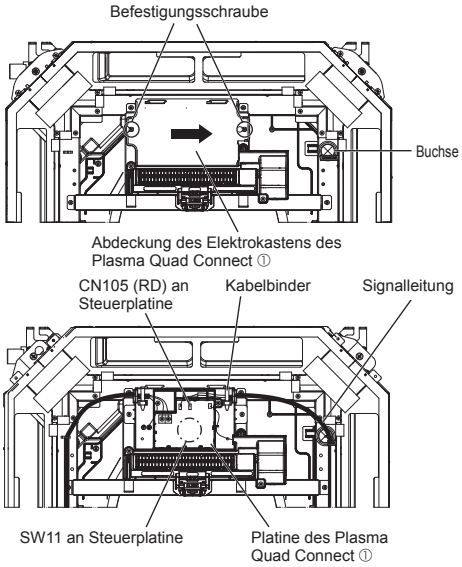

8. Technische Daten

Leistungsaufnahme (W)	4
Größe H×B×T (mm)	840 × 840 × 134
Gewicht (kg)	8,7

* Stromquelle je nach Innengerät.

MITSUBISHI ELECTRIC

Plasma Quad Connect

PAC-SK51FT-E Model

This product is designed and intended for use in the residential, commercial and light-industrial environment.

MITSUBISHI ELECTRIC CORPORATION

HEAD OFFICE: TOKYO BUILDING, 2-7-3, MARUNOUCHI, CHIYODA-KU, TOKYO 100-8310, JAPAN

BH79A654H01

Printed in JAPAN