fr



Notice d’installation, d’utilisation et d’entretien

OEtroCom-3 MR

AD316

Cher client,

Merci d'avoir fait l'acquisition de cet appareil.

Nous vous invitons à lire attentivement la présente notice avant d'utiliser votre appareil. Conservez ce document dans un endroit adapté afin de pouvoir vous y référer ultérieurement. Pour garantir un fonctionnement sûr et efficace, nous vous recommandons de procéder régulièrement aux opérations d'entretien nécessaires. Notre service Après-Vente et notre équipe technique peuvent vous apporter leur aide dans ces opérations.

Nous espérons que vous profiterez de votre produit pendant de longues années.

Table des matières

1 Consignes de sécurité 5
1.1 Consignes générales de sécurité 5
1.2 Recommandations 5
1.3 Responsabilités 6
1.3.1 Responsabilité du fabricant 6
1.3.2 Responsabilité de l'installateur 6
1.3.3 Responsabilité de l'utilisateur 6

2 A propos de cette notice 7
2.1 Symboles utilisés 7
2.1.1 Symboles utilisés dans la notice 7
2.1.2 Symboles utilisés sur l'appareil 7

3 Caractéristiques techniques 8
3.1 Homologations 8
3.1.1 Directives 8
3.1.2 Réglementations et normes 8
3.1.3 Directives complémentaires 8
3.1.4 Test en sortie d'usine 8
3.2 Données techniques 8
3.3 Dimensions 9
3.4 Raccordements intérieurs du boîtier OEtroCom-3 MR 10

4 Description du produit 11
4.1 Description générale 11
4.2 Principaux composants 11
4.3 Les cartes électroniques 11
4.3.1 Description de la carte électronique EEC-01 11
4.3.2 Description de la carte électronique de liaison CB–05 13
4.4 Livraison standard 13
4.5 Accessoires et options 13

5 Avant l'installation 15
5.1 Réglementations pour l'installation 15
5.2 Alimentation électrique 15
5.3 Choix de l'emplacement 15
5.3.1 Plaquette signalétique 15
5.3.2 Implantation de l'appareil 16

6 Schémas de raccordement et configuration 17
6.1 Configuration d'usine des circuits 17
6.2 Ajout de 2 circuits chauffage + 1 circuit ECS + 1 circuit piscine pilotés par OEtroCom-3 MR 17
6.2.1 Raccordements électriques 18
6.2.2 Configuration du système 19
6.3 Cascade de 3 générateurs, 3 circuits de chauffage + 1 circuit ECS pilotés par OEtroCom-3 MR 20
6.3.1 Raccordements électriques 21
6.3.2 Configuration du système 22
6.4 Cascade de 2 générateurs + ajout de 3 circuits de chauffage + 1 circuit ECS piloté par OEtroCom-3 MR 23
6.4.1 Raccordements électriques 25
6.4.2 Configuration du système 25

7 Instructions pour l'installateur 27
7.1 Inverser le sens d'ouverture de la porte du boîtier 27
7.2 Accéder au bornier de raccordement 27
7.2.1 Passage de câbles 27
7.3 Installer le boîtier au mur 28
7.4 Connecter le boîtier à un générateur ou à un autre boîtier 28
7.4.1 Raccorder un câble S-BUS 28
7.4.2 Raccorder un câble Mod-BUS 28
7.5 Choisir le mode de fonctionnement 29
7.5.1 Utiliser le boîtier OEtroCom-3 MR comme boîtier d'extension 29
7.5.2 Utiliser le boîtier OEtroCom-3 MR comme boîtier de commande mixte 29
7.6 Configuration de l'installation 30
7.6.1 Description du tableau de commande 30

7.6.2 Définition de Zone et Activité . . . 31
7.6.3 Personnaliser le tableau de commande . . . 31
7.6.4 Modifier le nom d'une activité . . . 32
7.6.5 Personnaliser le nom et le symbole d'une zone . . . 32

8 Mise en service . . . 33
8.1 Mise en service initiale (ou après une mise à jour) . . . 33
8.2 Accéder au niveau Installateur . . . 33
8.3 Température ambiante d'une zone . . . 33
8.3.1 Choisir le mode de fonctionnement . . . 33
8.3.2 Modifier les températures de consigne d'une zone . . . 33
8.3.3 Modifier temporairement la température ambiante . . . 34
8.3.4 Programmation horaire pour le chauffage . . . 34
8.4 Température de l'eau chaude sanitaire . . . 35
8.4.1 Choisir le mode de fonctionnement pour l'eau chaude sanitaire . . . 35
8.4.2 Forcer la production de l'eau chaude sanitaire (dérogation) . . . 35
8.4.3 Modifier les températures de consigne de l'eau chaude sanitaire . . . 35
8.4.4 Programmation horaire pour l'eau chaude sanitaire . . . 35
8.5 Activer le programme de vacances . . . 36
8.6 Sécher la chape . . . 36
8.7 Régler la courbe de chauffe . . . 37
8.8 Enregistrer les coordonnées de l'installateur . . . 37
8.9 Enregistrer les réglages de mise en service . . . 37
8.10 Fonctionnement d'une cascade . . . 38
8.10.1 Gestion de la commande d'une cascade traditionnelle . . . 38
8.10.2 Gestion de la commande d'une cascade en parallèle . . . 39

9 Arborescence des menus . . . 40
9.1 Menu - **Configuration de l'installation** . . . 40
9.2 Menu - **Menu Maintenance avancée** . . . 41
9.3 Menu - **Historique des erreurs** . . . 41
9.4 Menu - **Paramètres système** . . . 41
9.5 Menu - **Informations** . . . 42
9.6 Sous-menus - **Paramètres, compteurs et signaux** . . . 42

10 Entretien de l'installation . . . 46
10.1 Afficher les notifications d'entretien . . . 46
10.2 Réinitialiser ou rétablir les paramètres . . . 46
10.2.1 Auto-détecter les options et accessoires . . . 46
10.2.2 Revenir aux réglages de mise en service . . . 46
10.2.3 Revenir aux réglages d'usine . . . 46
10.3 Accéder aux informations sur la version du matériel et du logiciel . . . 46

11 En cas de dérangement . . . 47
11.1 Codes d'erreur . . . 47
11.2 Liste des codes erreurs . . . 47
11.3 Afficher et effacer l'historique des erreurs . . . 47

12 Garantie . . . 48
12.1 Généralités . . . 48
12.2 Conditions de garantie . . . 48

13 Pièces de rechange . . . 49
13.1 Généralités . . . 49
13.2 Pièces détachées . . . 49
13.2.1 Boîtier OEtroCom-3 MR . . . 49

1 Consignes de sécurité

1.1 Consignes générales de sécurité

Danger
Cet appareil peut être utilisé par des enfants âgés d'au moins 8 ans et par des personnes ayant des capacités physiques, sensorielles ou mentales réduites ou dénuées d'expérience ou de connaissance, s'ils (si elles) sont correctement surveillé(e)s ou si des instructions relatives à l'utilisation de l'appareil en toute sécurité leur ont été données et si les risques encourus ont été appréhendés. Les enfants ne doivent pas jouer avec l'appareil. Le nettoyage et l'entretien par l'usager ne doivent pas être effectués par des enfants sans surveillance.

Danger
En cas d'émanations de fumées :

1. Eteindre l'appareil.
2. Ouvrir les fenêtres.
3. Chercher l'origine probable de l'émanation de fumées et y remédier sans délai.

1.2 Recommandations

Important
Conserver ce document à proximité du lieu d'installation.

Eléments de l'habillage

Ne retirer l'habillage que pour les opérations d'entretien et de dépannage. Remettre l'habillage en place après les opérations d'entretien et de dépannage.

Autocollants d'instruction

Les instructions et les mises en garde apposées sur l'appareil ne doivent jamais être retirées ni recouvertes et doivent demeurer lisibles pendant toute la durée de vie de l'appareil. Remplacer immédiatement les autocollants d'instruction et de mises en garde abîmés ou illisibles.

Modifications

Des modifications ne peuvent être effectuées sur le boîtier qu'après autorisation écrite de **Oertli**.

1.3 Responsabilités

1.3.1 Responsabilité du fabricant

Nos produits sont fabriqués dans le respect des exigences des différentes directives applicables. Ils sont de ce fait livrés avec le marquage CE et tous les documents nécessaires. Ayant le souci de la qualité de nos produits, nous cherchons en permanence à les améliorer. Nous nous réservons donc le droit de modifier les caractéristiques indiquées dans ce document.

Notre responsabilité en qualité de fabricant ne saurait être engagée dans les cas suivants :

- Non-respect des instructions d'installation et d'entretien de l'appareil.
- Non-respect des instructions d'utilisation de l'appareil.
- Défaut ou insuffisance d'entretien de l'appareil.

1.3.2 Responsabilité de l'installateur

L'installateur a la responsabilité de l'installation et de la première mise en service de l'appareil. L'installateur est tenu de respecter les instructions suivantes :

- Lire et respecter les instructions données dans les notices fournies avec l'appareil.
- Installer l'appareil conformément à la législation et aux normes actuellement en vigueur.
- Effectuer la première mise en service et toutes les vérifications nécessaires.
- Expliquer l'installation à l'utilisateur.
- Si un entretien est nécessaire, avertir l'utilisateur de l'obligation de contrôle et d'entretien de l'appareil.
- Remettre toutes les notices à l'utilisateur.

1.3.3 Responsabilité de l'utilisateur

Pour garantir le fonctionnement optimal de l'installation, vous devez respecter les consignes suivantes :

- Lire et respecter les instructions données dans les notices fournies avec l'appareil.
- Faire appel à un professionnel qualifié pour réaliser l'installation et effectuer la première mise en service.
- Se faire expliquer l'installation par l'installateur.
- Faire effectuer les contrôles et entretiens nécessaires par un professionnel qualifié.
- Conserver les notices en bon état et à proximité de l'appareil.

2 A propos de cette notice

2.1 Symboles utilisés

2.1.1 Symboles utilisés dans la notice

Dans cette notice, différents niveaux de danger sont utilisés pour attirer l'attention sur des indications particulières. Nous souhaitons ainsi assurer la sécurité de l'utilisateur, éviter tout problème et garantir le bon fonctionnement de l'appareil.

Danger
Risque de situations dangereuses pouvant entraîner des blessures corporelles graves.

Danger d'électrocution
Risque d'électrocution.

Avertissement
Risque de situations dangereuses pouvant entraîner des blessures corporelles légères.

Attention
Risque de dégâts matériels.

Important
Attention, informations importantes.

Voir
Référence à d'autres notices ou à d'autres pages de cette notice.

2.1.2 Symboles utilisés sur l'appareil

Fig.1

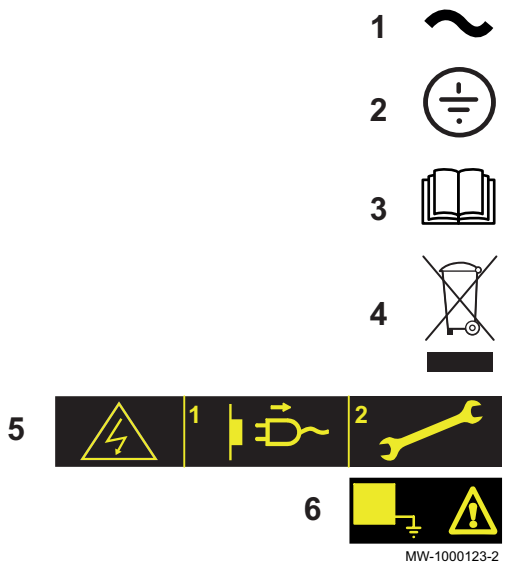

1 Courant alternatif.
2 Terre de protection.
3 Avant l'installation et la mise en service de l'appareil, lire attentivement les notices livrées.
4 Eliminer les produits usagés dans une structure de récupération et de recyclage appropriée.
5 Attention danger de choc électrique, pièces sous tension. Déconnecter les alimentations du réseau électrique avant toute intervention.
6 Raccorder l'appareil à la terre de protection.

3 Caractéristiques techniques

3.1 Homologations

3.1.1 Directives

Le présent produit est conforme aux exigences des directives européennes et normes suivantes :

- Normes : EN15034 et EN303.1 et EN303.2
- Directive de rendement 92/42/CE
- Directive Basse Tension2014/35/UE
  Norme générique : EN 60335-1
- Directive Compatibilité Electromagnétique 2014/30/UE
  Normes génériques : EN 61000-6-3, EN 61000-6-1
  Norme visée : EN 55014

Outre les prescriptions et les directives légales, les directives complémentaires décrites dans cette notice doivent également être observées.

Pour toutes les prescriptions et directives visées dans la présente notice, il est convenu que tous les compléments ou les prescriptions ultérieures sont applicables au moment de l'installation.

Avertissement
L'installation de l'appareil doit être effectuée par un professionnel qualifié conformément aux réglementations locales et nationales en vigueur.

3.1.2 Réglementations et normes

En plus des règles techniques générales, il faut également respecter les normes, réglementations, ordonnances et directives applicables :

- IEC/EN 60335-1
- EnEV - Ordonnance sur les économies d'énergie
- Réglementations de la compagnie d'électricité locale
- Obligation d'enregistrer (dans certains cas, règle d'exemption par catégorie)

3.1.3 Directives complémentaires

Outre les prescriptions et les directives légales, les directives complémentaires décrites dans cette notice doivent également être observées.

Pour toutes les prescriptions et directives visées dans la présente notice, il est convenu que tous les compléments ou les prescriptions ultérieures sont applicables au moment de l'installation.

Avertissement
L'installation de l'appareil doit être effectuée par un professionnel qualifié conformément aux réglementations locales et nationales en vigueur.

3.1.4 Test en sortie d'usine

Avant de quitter l'usine, chaque appareil est testé sur les éléments suivants :

- Tests électriques (composants, sécurité).

3.2 Données techniques

- Alimentation électrique : 230 V - 50 Hz

- Puissance : 10 - 1450 W

3.3 Dimensions

Fig.2

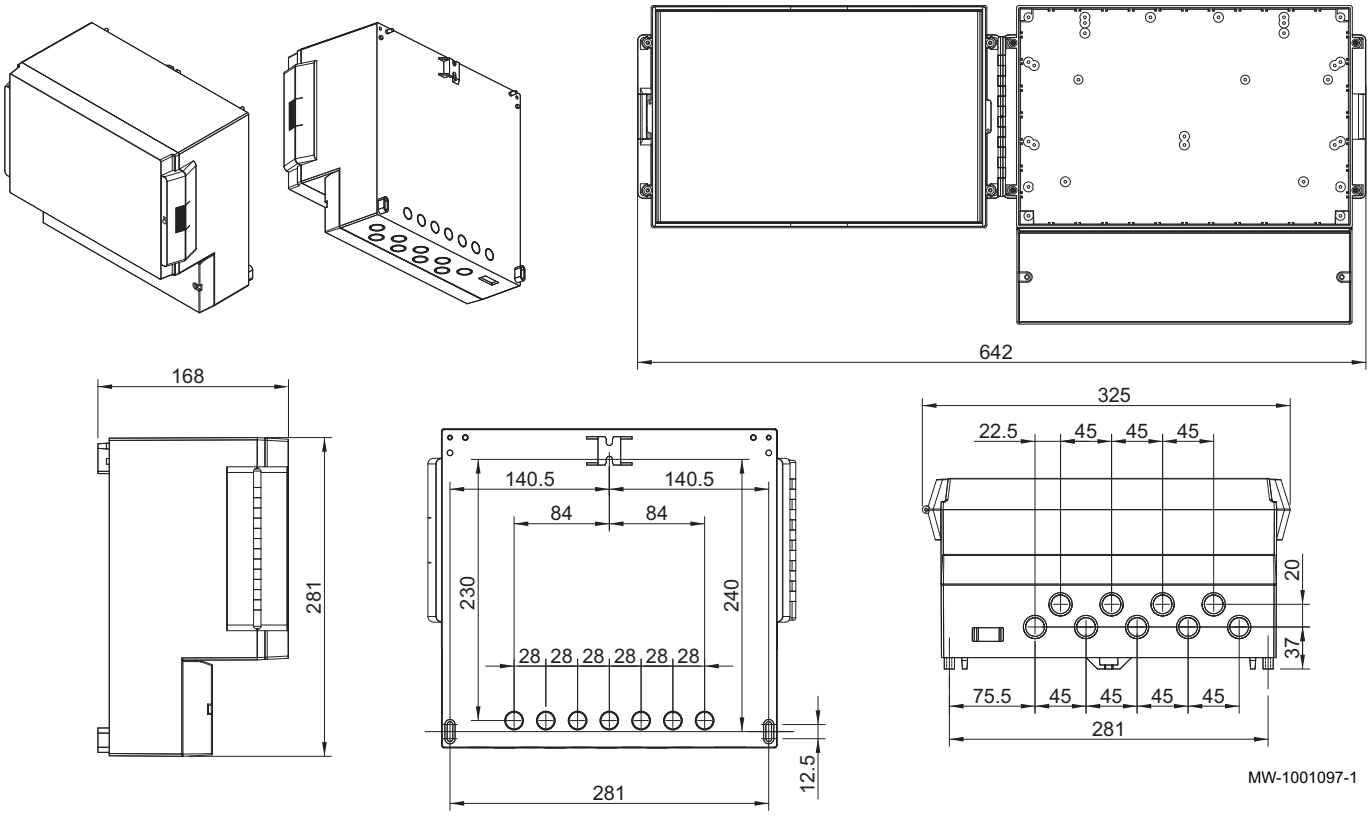

3.4 Raccordements intérieurs du boîtier OEtroCom-3 MR

Fig.3

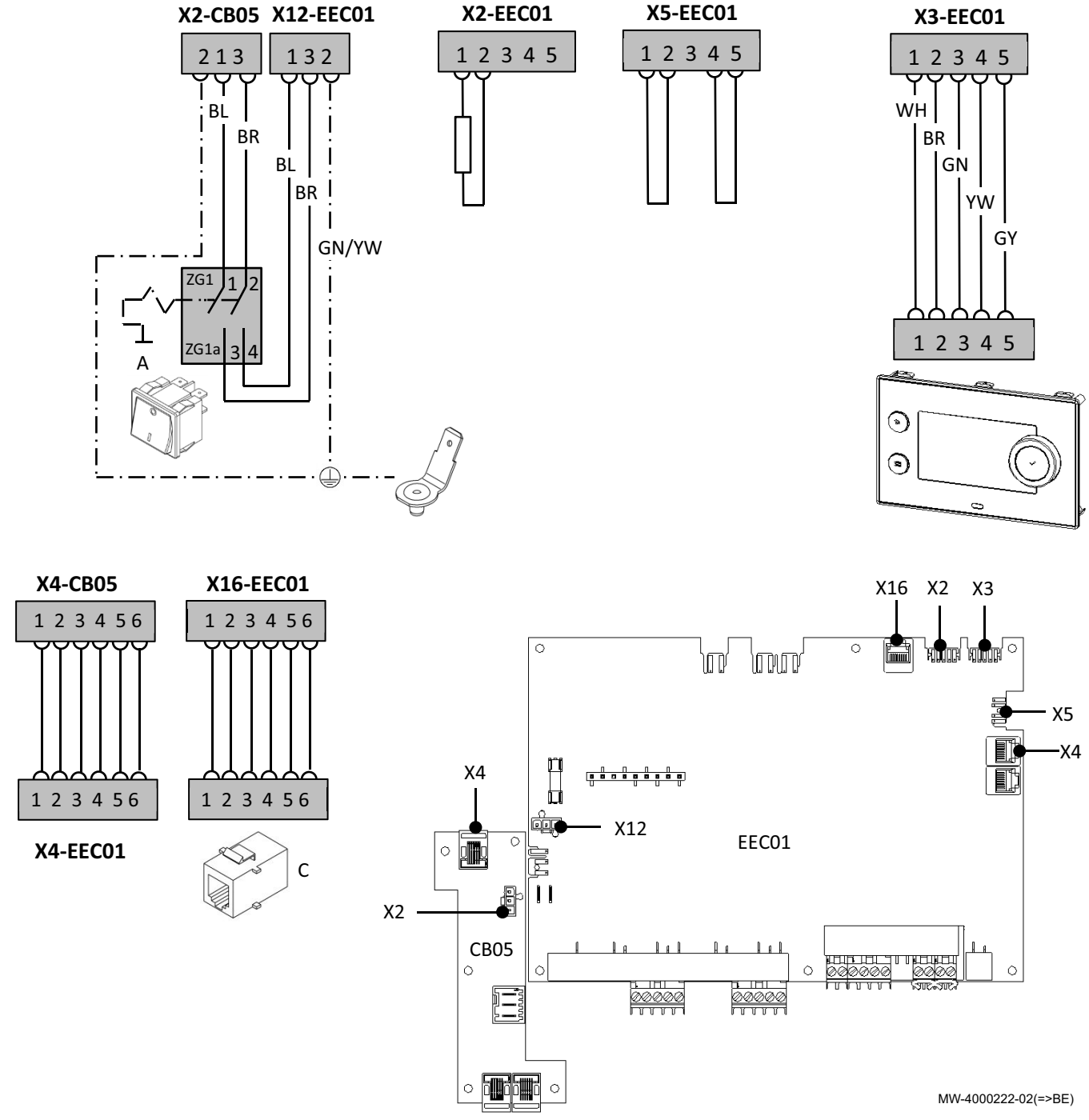

4 Description du produit

4.1 Description générale

Le boîtier OEtroCom-3 MR peut être utilisé comme boîtier d'extension pour augmenter le nombre de zones secondaires gérées, y compris l'eau chaude sanitaire et la piscine.

Le boîtier est totalement compatible avec la nouvelle gamme de régulation OEtroCom et rétrocompatible avec les OE-tronic mais uniquement en esclave.

Le boîtier est :

- totalement compatible avec la nouvelle gamme de régulation OEtroCom
- rétrocompatible avec les régulationsOE-tronic mais uniquement si raccordées en suiveuses.

4.2 Principaux composants

Fig.4

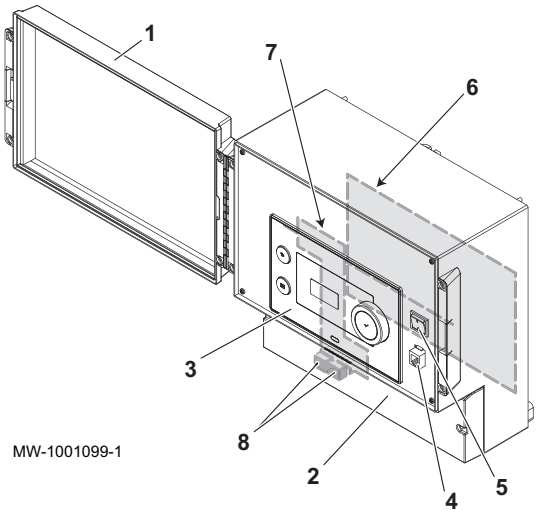

1 Porte
2 Capot d'accès au bornier de raccordement
3 Tableau de commande OEtroCom-3
4 Connecteur service technicien
5 Interrupteur Marche/Arrêt
6 Carte électronique EEC-01
7 Carte électronique CB–05
8 Prises S-Bus

4.3 Les cartes électroniques

4.3.1 Description de la carte électronique EEC-01

Différentes zones de chauffage peuvent être raccordées à la carte électronique EEC-01. Deux zones sont destinées au chauffage et une zone à l'eau chaude sanitaire. Les raccordements pour les sondes ou les pompes de chaque zone sont situés sur la carte électronique.

La carte électronique EEC-01 peut également être utilisée dans une régulation en cascade.

Fig.5

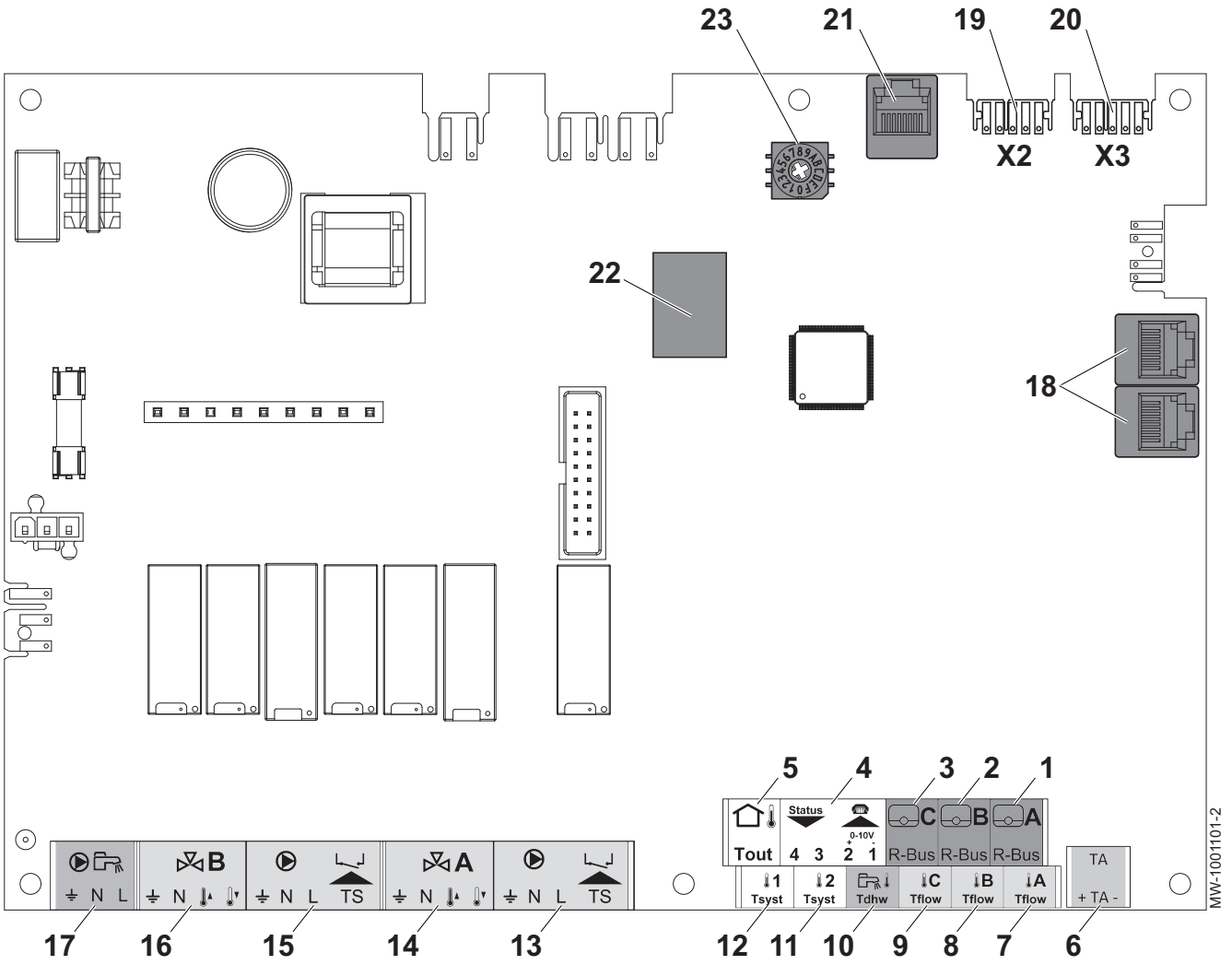

1 Sonde d'ambiance - circuit A
2 Sonde d'ambiance - circuit B
3 Sonde d'ambiance - circuit C
4 Entrée programmable et 0 - 10 V
5 Sonde de température extérieure
6 Anode à courant imposé
7 Sonde départ - circuit A
8 Sonde départ - circuit B
9 Sonde départ - circuit C
10 Sonde d'eau chaude sanitaire
11 Sonde système 2
12 Sonde système 1
13 Pompe et thermostat de sécurité - circuit A
14 Vanne 3 voies - circuit A
15 Pompe et thermostat de sécurité - circuit B
16 Vanne 3 voies - circuit B
17 Pompe préparateur d'eau chaude sanitaire
18 Connecteurs pour câbles S-BUS vers carte électronique **CB–05**
19 Raccordement L-BUS (connecteur END)
20 Raccordement L-BUS vers tableau de commande OEtroCom-3
21 Connecteur S-BUS vers connecteur en façade
22 Connecteurs Mod-BUS vers tableau de commande iSystem en mode cascade
23 Roue de codage, permet de sélectionner un numéro de générateur dans la cascade en Mod-Bus

Tab.1 Compatibilités des raccordements

	Circuit A	Circuit B	Circuit C (avec option AD249)	Circuit AUX (avec option AD249)	Circuit eau chaude sanitaire
Ventilo-convecteur	Oui	Oui	Oui	Non	Non
Plancher chauffant	Oui	Oui	Oui	Non	Non
Radiateur	Oui	Oui	Oui	Non	Non
Radiateur 365 jours	Oui	Oui	Oui	Non	Non
Chauffage en continu	Oui	Oui	Oui	Non	Non
Programmation horaire	Oui	Oui	Oui	Oui	Oui
Piscine	Oui	Oui	Oui	Non	Non

	Circuit A	Circuit B	Circuit C (avec option AD249)	Circuit AUX (avec option AD249)	Circuit eau chaude sanitaire
Production en eau chaude sanitaire	Oui	Oui	Oui	Oui	Oui
Production en eau chaude sanitaire uniquement électrique	Oui	Oui	Oui	Non	Non
Ballon stratifié (2 sondes)	Non	Non	Non	Non	Oui
Désactivation	Oui	Oui	Oui	Oui	Oui

4.3.2 Description de la carte électronique de liaison CB–05

La carte électronique de liaison permet de raccorder l'alimentation et le S-Bus sur le boîtier.

Fig.6

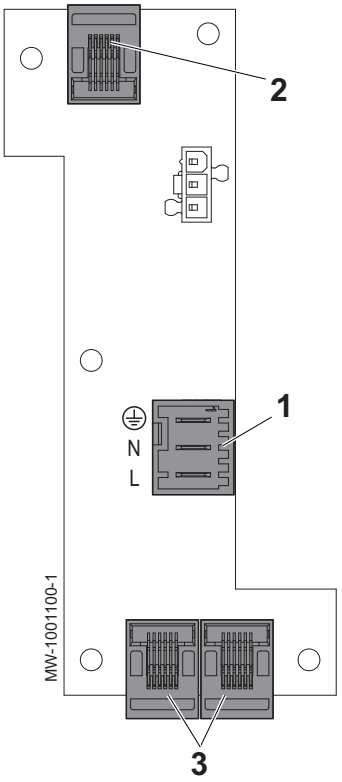

1 Alimentation électrique
2 Raccordement S-BUS vers la carte électronique EEC-01
3 Raccordement S-BUS vers les autres boîtiers ou générateurs

4.4 Livraison standard

La livraison comprend :

- le boîtier
- les connecteurs
- les presse-étoupes
- la notice d'installation, d'utilisation et d'entretien

4.5 Accessoires et options

Différentes options sont proposées en fonction de la configuration de l'installation (selon pays).

Tab.2

Désignation	Colis
Câble S-Bus 1,5 m avec terminaisons	AD308
Câble S-Bus 12 m avec terminaisons	AD309

Désignation	Colis
Câble S-Bus 20 m avec terminaisons	AD310
Terminaisons S-Bus	AD321
Câble de liaison Mod-Bus 1,5 m	AD124
Câble de liaison Mod-Bus 12 m	AD134
Câble de liaison Mod-Bus 40 m	DB119
Platine + sonde pour vanne 3 voies	AD249
Sonde eau chaude sanitaire et TAS	AD212
Sonde départ après vanne	AD199
Sonde pour ballon tampon ou départ cascade	AD250
Sonde extérieure	FM46
Thermostat d'ambiance programmable	AD191
Thermostat d'ambiance programmable sans fil	AD192
Thermostat d'ambiance programmable et connecté OEtroSmart	AD323

5 Avant l'installation

5.1 Réglementations pour l'installation

Attention
L'installation et l'entretien de l'appareil doivent être effectués par un professionnel attesté conformément aux textes réglementaires et règles de l'art en vigueur.

5.2 Alimentation électrique

Tab.3 Informations électriques

Tension d'alimentation	230 V AC/50 Hz
Alimentation	Monophasée
Fusible sur la carte électronique	6,3 AT

Attention
Respecter les polarités indiquées aux bornes : phase (L), neutre (N) et terre (⏚).

5.3 Choix de l'emplacement

- Déterminer l'emplacement idéal en tenant compte de l'encombrement du boîtier ainsi que des directives légales.
- Installer le boîtier sur une structure solide et stable.

Attention
Le boîtier doit être installé dans un local à l'abri du gel.

5.3.1 Plaquette signalétique

Les plaquettes signalétiques doivent être accessibles à tout moment. Elles identifient le produit et donnent les informations suivantes :

- Type d'appareil
- Date de fabrication (Année - Semaine)
- Numéro de série
- Numéro d'identification CE
- Alimentation électrique

Fig.7

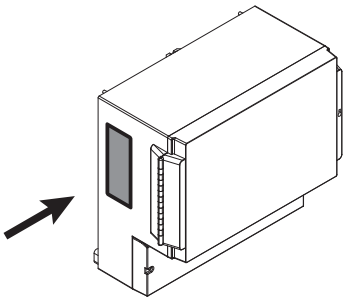

MW-1001106-1

Important
Ne jamais enlever, ni recouvrir les étiquettes et plaquettes signalétiques apposées sur les appareils. Les étiquettes et les plaquettes signalétiques doivent être lisibles pendant toute la durée de vie de l'appareil.
Remplacer immédiatement les autocollants d'instruction et de mises en garde abîmés ou illisibles.

5.3.2 Implantation de l’appareil

Attention
Lors de l’installation des appareils, respecter le degré de protection IP21.

Fig.8

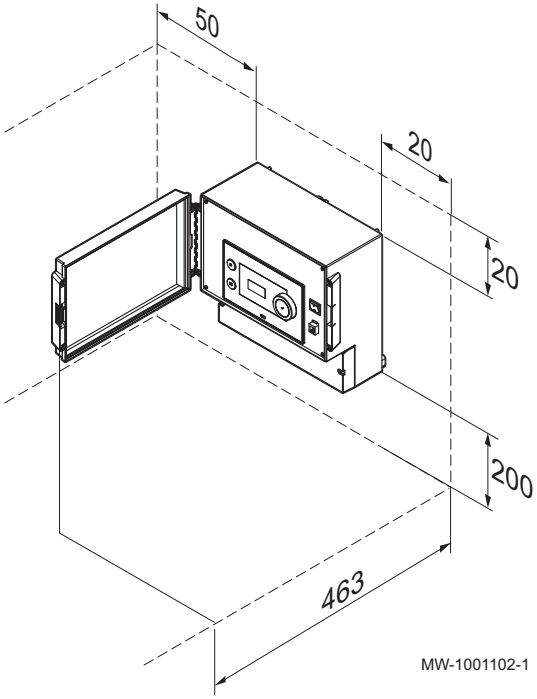

- Réserver un espace suffisant autour du boîtier pour en faciliter l’accessibilité et l’entretien. Les dimensions minimales conseillées sont indiquées sur l’illustration en mm.
- D'origine, la porte d'accès au tableau de commande s'ouvre vers la gauche. En cas d'inversion du sens d’ouverture de la porte, veiller à garder un espace suffisant sur le côté droit.

6 Schémas de raccordement et configuration

6.1 Configuration d'usine des circuits

D'usine, les différents circuits sont configurés comme indiqué dans le tableau. Vous pouvez modifier cette configuration et l'adapter aux besoins de votre installation en vous inspirant des 3 installations types décrites ci-après.

Tab.4

Circuit	Type de circuit	Caractéristiques
CIRCA	Circuit de chauffage direct	Pente : 1,5 Température max. : 90 °C
CIRCB CIRCC (option) AUX (option)	Circuit avec vanne mélangeuse	Pente : 0.7 Température max. : 50 °C
DHW	Circuit eau chaude sanitaire	Consigne de température : 55 °C

6.2 Ajout de 2 circuits chauffage + 1 circuit ECS + 1 circuit piscine pilotés par OEtroCom-3 MR

Tab.5 Colis utilisés dans cette configuration

AD199	Sonde départ après vanne
AD249	Platine vanne 3 voies + sonde
AD212 (x3)	Sonde eau chaude sanitaire et TAS
AD309	Câble S-Bus 12 m avec terminaisons
AD311	Thermostat d'ambiance programmable et connectéOEtroSmart
AD250	Sonde pour ballon tampon ou départ cascade

Fig.9

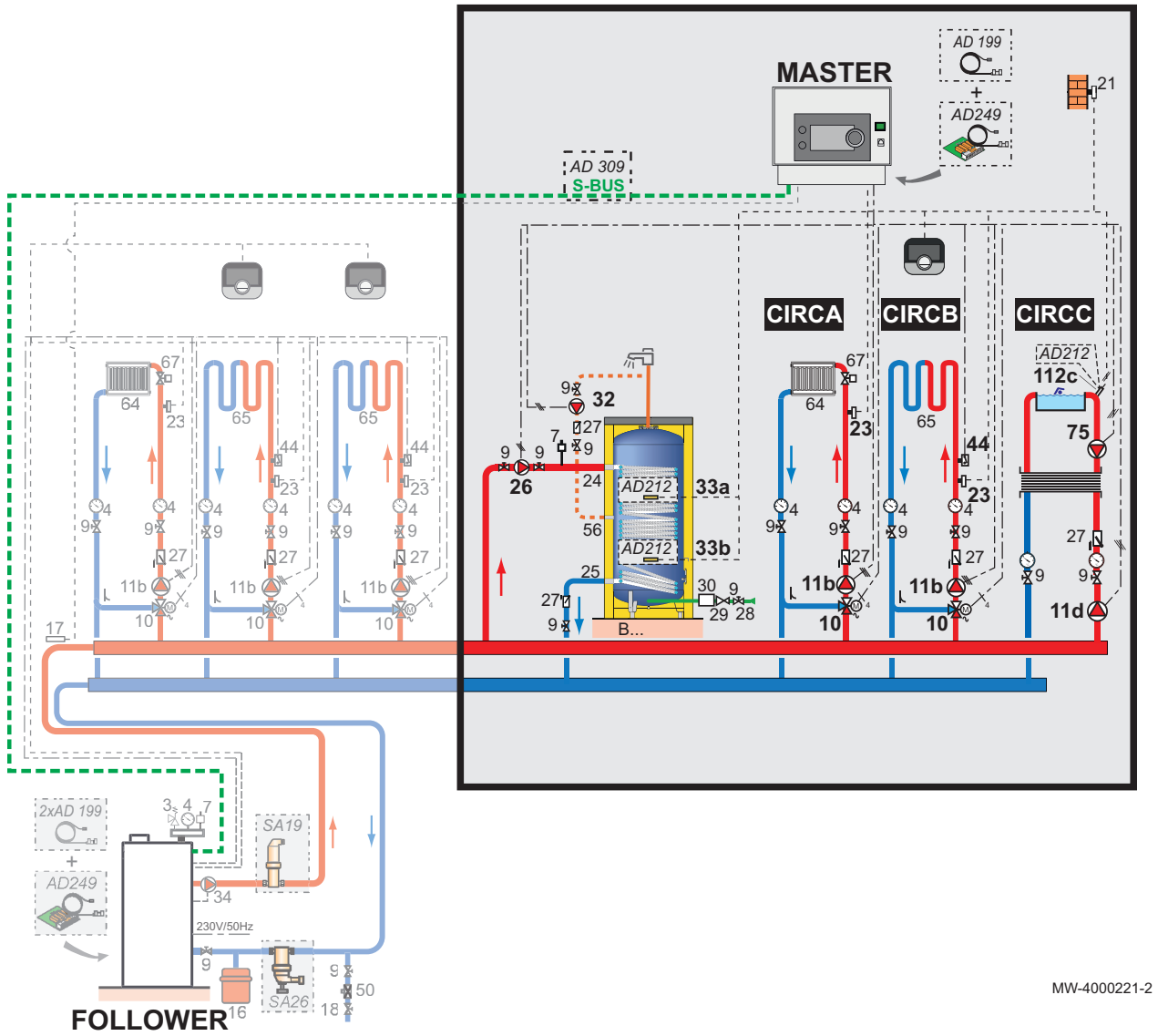

4 Manomètre
7 Purgeur automatique
9 Vanne de sectionnement
10 Vanne mélangeuse 3 voies
11b Pompe circuit chauffage avec vanne mélangeuse
11d Pompe circuit primaire piscine
21 Sonde de température extérieure
23 Sonde de température départ
24 Entrée primaire de l'échangeur du préparateur d'eau chaude sanitaire
25 Sortie primaire de l'échangeur du préparateur d'eau chaude sanitaire
26 Pompe de charge sanitaire
27 Clapet anti-retour
28 Entrée de l'eau froide sanitaire
29 Réducteur de pression
32 Pompe de bouclage eau chaude sanitaire
33a Sonde haute de température eau chaude sanitaire
33b Sonde basse de température eau chaude sanitaire
34 Pompe primaire
44 Thermostat de sécurité à réarmement manuel pour plancher chauffant
64 Circuit chauffage direct
65 Circuit chauffage avec vanne mélangeuse
67 Robinet de radiateur à tête manuelle
75 Pompe à usage sanitaire
112c Sonde circuit piscine

6.2.1 Raccordements électriques

Pour cette configuration, il est nécessaire d'installer les colis AD249 et AD309 pour le raccordement S-BUS.

Fig.10

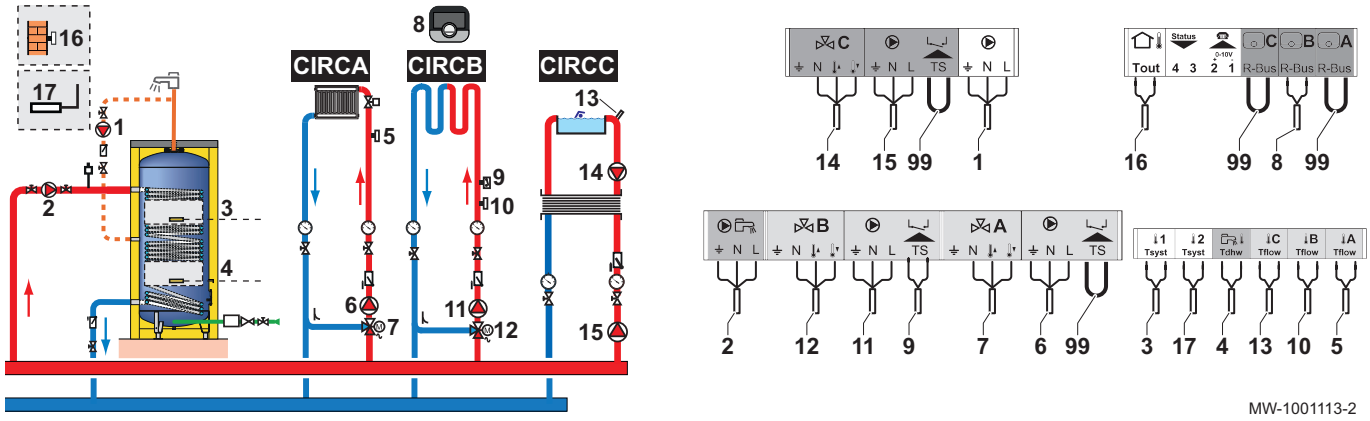

1. Effectuer les raccordements sur le boîtier “Maître”.

Tab.6

1	Pompe de bouclage eau chaude sanitaire
2	Pompe de charge sanitaire
3	Sonde haute de température eau chaude sanitaire
4	Sonde basse de température eau chaude sanitaire
5	Sonde de température départ après vanne mélangeuse
6	Pompe pour circuit chauffage avec vanne mélangeuse
7	Vanne mélangeuse 3 voies
8	Thermostat d'ambiance programmable “Room Unit”
9	Thermostat de sécurité à réarmement manuel pour plancher chauffant
10	Sonde de température départ après vanne mélangeuse
11	Pompe pour circuit chauffage avec vanne mélangeuse
12	Vanne mélangeuse 3 voies
13	Sonde circuit piscine
14	Pompe piscine
15	Pompe électronique à réglage automatique pour circuit chauffage direct
16	Sonde de température extérieure
17	Sonde pour ballon tampon ou départ cascade
99	Pontage

2. Effectuer le raccordement S-BUS vers le générateur.

6.2.2 Configuration du système

Pour cette configuration hydraulique, quelques paramètres doivent être adaptés.

On

1. Sélectionner l’icône Cascade **Producer Manager Alg**.
2. Sélectionner **Maitre S-BUS**.
3. Sélectionner **Oui**.
4. Sélectionner l’icône Cascade **Producer Manager Alg**.
5. Vérifier les paramètres suivants :

Tab.7

Code	Désignation	Réglage à effectuer
NP006	Cascade Type	Traditionnel
NP009	CascTempoInterAllure	4
NP011	CascadeTypeAlgo	Temperature

6. Appuyer sur la touche ☰.
7. Sélectionner **Configuration de l'installation**.

8. Configurer les paramètres pour les composants suivants :

Tab.8

Composant	Accès	Paramètre	Code	Réglage à effectuer
Cascade	**Entrée analogique** > **Para. Avancés**	Configuration de l'entrée sonde 2	EP037	Système (cascade)
Pompe de recirculation	**AUX**	Fonctionnalité du circuit	CP024	Programme horaire
Ballon stratifié	**Entrée analogique** > **Para. Avancés**	Configuration de l'entrée sonde 1	EP036	Sonde ECS haut
	DHW	Fonctionnalité du circuit	CP022	ECS stratifiée
Piscine	**CIRCC** > **Paramètres, compteurs et signaux** > **Paramètres**	Fonctionnalité du circuit	CP023	Piscine

6.3 Cascade de 3 générateurs, 3 circuits de chauffage + 1 circuit ECS pilotés par OEtroCom-3 MR

Tab.9 Colis utilisés

AD199 (x2)	Sonde départ après vanne
AD309	Câble S-Bus 12 m avec terminaisons
AD249	Platine vanne 3 voies + sonde
AD250	Sonde pour ballon tampon ou départ cascade

Fig.11

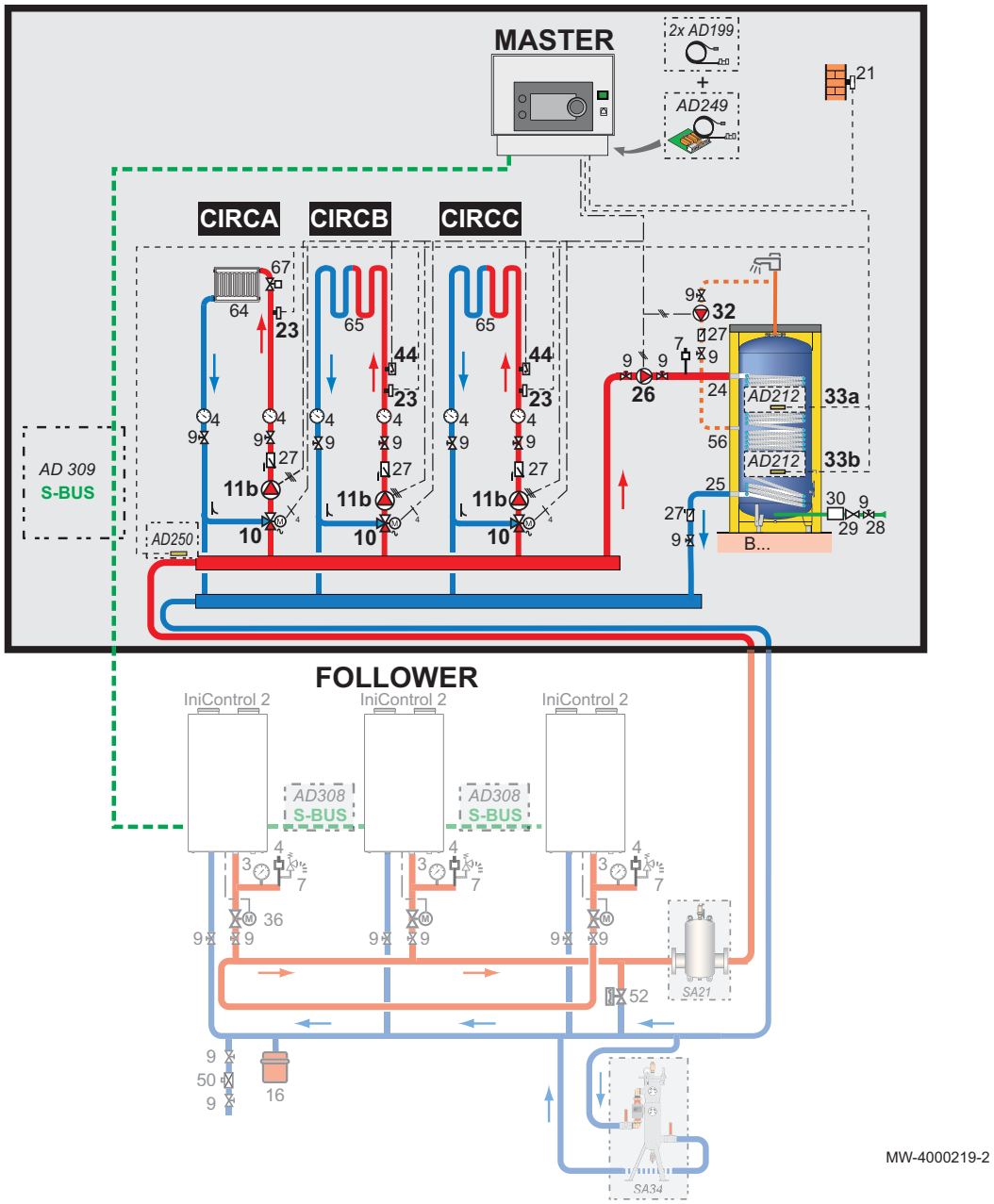

4 Manomètre
7 Purgeur automatique
9 Vanne de sectionnement
10 Vanne mélangeuse 3 voies
11b Pompe circuit chauffage avec vanne mélangeuse
11d Pompe circuit primaire piscine
21 Sonde de température extérieure
23 Sonde de température départ
24 Entrée primaire de l'échangeur du préparateur d'eau chaude sanitaire
25 Sortie primaire de l'échangeur du préparateur d'eau chaude sanitaire
26 Pompe de charge sanitaire
27 Clapet anti-retour
28 Entrée de l'eau froide sanitaire
29 Réducteur de pression
32 Pompe de bouclage eau chaude sanitaire
33a Sonde haute de température eau chaude sanitaire
33b Sonde basse de température eau chaude sanitaire
34 Pompe primaire
44 Thermostat de sécurité à réarmement manuel pour plancher chauffant
64 Circuit chauffage direct
65 Circuit chauffage avec vanne mélangeuse
67 Robinet de radiateur à tête manuelle
75 Pompe à usage sanitaire

6.3.1 Raccordements électriques

Pour cette configuration, il est nécessaire d'installer les colis AD249 et AD308 pour le raccordement S-BUS.

Fig.12

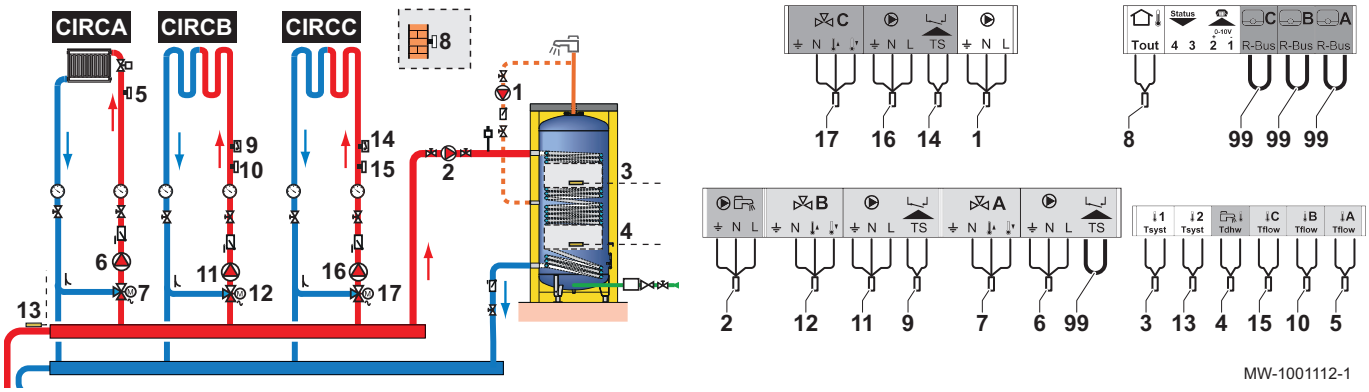

1. Effectuer les raccordements sur le boîtier “Maître”.

Tab.10

1	Pompe de bouclage eau chaude sanitaire
2	Pompe de charge sanitaire
3	Sonde haute de température eau chaude sanitaire
4	Sonde basse de température eau chaude sanitaire
5	Sonde de température départ après vanne mélangeuse
6	Pompe pour circuit chauffage avec vanne mélangeuse
7	Vanne mélangeuse 3 voies
8	Sonde de température extérieure
9	Thermostat de sécurité à réarmement manuel pour plancher chauffant
10	Sonde de température départ après vanne mélangeuse
11	Pompe pour circuit chauffage avec vanne mélangeuse
12	Vanne mélangeuse 3 voies
13	Sonde pour ballon tampon ou départ cascade
14	Thermostat de sécurité à réarmement manuel pour plancher chauffant
15	Sonde de température départ après vanne mélangeuse
16	Pompe pour circuit chauffage avec vanne mélangeuse
17	Vanne mélangeuse 3 voies
99	Pontage

2. Effectuer le raccordement S-BUS vers les trois générateurs.

6.3.2 Configuration du système

Pour cette configuration hydraulique, quelques paramètres doivent être adaptés.

1. Sélectionner l’icône Cascade **Producer Manager Alg**.
2. Sélectionner **Maitre S-BUS**.
3. Sélectionner **Oui**.
4. Sélectionner l’icône Cascade **Producer Manager Alg**.
5. Vérifier les paramètres suivants :

Tab.11

Code	Désignation	EEC-01
NP006	Cascade Type	Traditionnel
NP009	CascTempoInterAllure	4
NP011	CascadeTypeAlgo	Temperature

6. Appuyer sur la touche ☰.
7. Sélectionner **Configuration de l'installation**.

8. Configurer les paramètres pour les composants suivants :

Tab.12

Composant	Accès	Paramètre	Code	Réglage à effectuer
Ccascade	**Entrée analogique > Para. Avancés**	Configuration de l'entrée sonde 2	EP037	Système (cascade)
Pompe de recirculation	**AUX**	Fonctionnalité du circuit	CP024	Programme horaire
Ballon stratifié	**Entrée analogique > Para. Avancés**	Configuration de l'entrée sonde 1	EP036	Sonde ECS haut
	DHW	Fonctionnalité du circuit	CP022	ECS stratifiée

6.4 Cascade de 2 générateurs + ajout de 3 circuits de chauffage + 1 circuit ECS piloté par OEtroCom-3 MR

Tab.13 Colis utilisés

AD134	Câble de liaison Mod-Bus 12 m
AD199 (x2)	Sonde départ après vanne
AD212 (x2)	Sonde circuit ballon d'eau chaude sanitaire
AD249	Platine vanne 3 voies
AD311	Thermostat d'ambiance programmable et connectéOEtroSmart

Fig.13

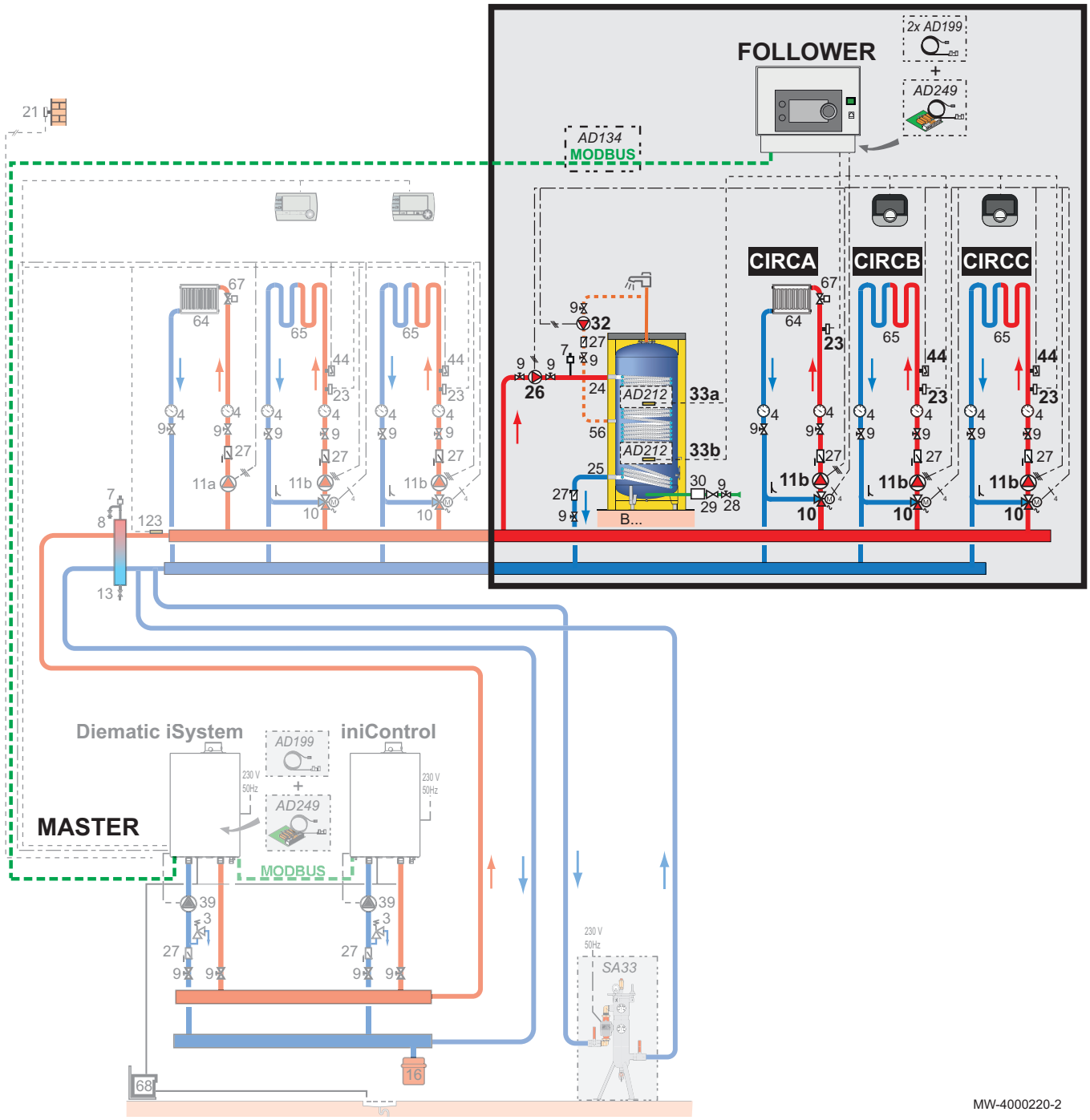

4 Manomètre
7 Purgeur automatique
9 Vanne de sectionnement
10 Vanne mélangeuse 3 voies
11b Pompe circuit chauffage avec vanne mélangeuse
11d Pompe circuit primaire piscine
21 Sonde de température extérieure
23 Sonde de température départ
24 Entrée primaire de l'échangeur du préparateur d'eau chaude sanitaire
25 Sortie primaire de l'échangeur du préparateur d'eau chaude sanitaire
26 Pompe de charge sanitaire
27 Clapet anti-retour
28 Entrée de l'eau froide sanitaire
29 Réducteur de pression
32 Pompe de bouclage eau chaude sanitaire
33a Sonde haute de température eau chaude sanitaire
33b Sonde basse de température eau chaude sanitaire
34 Pompe primaire
44 Thermostat de sécurité à réarmement manuel pour plancher chauffant
64 Circuit A : circuit chauffage direct
65 Circuit B ou C : circuit chauffage avec vanne mélangeuse
67 Robinet de radiateur à tête manuelle
75 Pompe à usage sanitaire
112c Sonde circuit piscine

6.4.1 Raccordements électriques

Pour cette configuration, il est nécessaire d'installer les colis AD249 et AD134 pour le raccordement Mod-BUS.

Fig.14

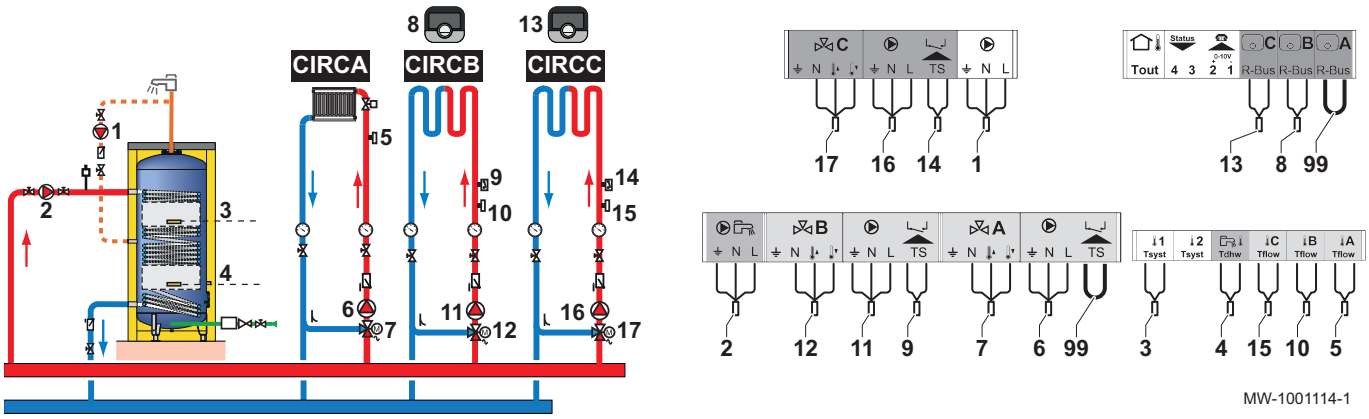

1. Effectuer les raccordements sur le boîtier "Suiveur".

Tab.14

1	Pompe de bouclage eau chaude sanitaire
2	Pompe de charge sanitaire
3	Sonde haute de température eau chaude sanitaire
4	Sonde basse de température eau chaude sanitaire
5	Sonde de température départ après vanne mélangeuse
6	Pompe pour circuit chauffage avec vanne mélangeuse
7	Vanne mélangeuse 3 voies
8	Thermostat d'ambiance programmable "Room Unit"
9	Thermostat de sécurité à réarmement manuel pour plancher chauffant
10	Sonde de température départ après vanne mélangeuse
11	Pompe pour circuit chauffage avec vanne mélangeuse
12	Vanne mélangeuse 3 voies
13	Thermostat d'ambiance programmable "Room Unit"
14	Thermostat de sécurité à réarmement manuel pour plancher chauffant
15	Sonde de température départ après vanne mélangeuse
16	Pompe pour circuit chauffage avec vanne mélangeuse
17	Vanne mélangeuse 3 voies
99	Pontage

2. Effectuer le raccordement Mod-BUS vers les deux générateurs.

6.4.2 Configuration du système

Pour cette configuration hydraulique, quelques paramètres doivent être adaptés.

1. Sélectionner l'icône Cascade **Producer Manager Alg**.
2. Sélectionner **Maitre S-BUS**.
3. Sélectionner **Oui**.
4. Sélectionner l'icône Cascade **Producer Manager Alg**.

5. Vérifier les paramètres suivants :

Tab.15

Code	Désignation	Réglage à effectuer
NP006	Cascade Type	Traditionnel
NP009	CascTempoInterAllure	4
NP011	CascadeTypeAlgo	Temperature

6. Appuyer sur la touche ☰.
7. Sélectionner **Configuration de l'installation**.
8. Configurer les paramètres pour les composants suivants :

Tab.16

Composant	Accès	Paramètre	Code	Réglage à effectuer
Pompe de recirculation	**AUX**	Fonctionnalité du circuit	CP024	Programme horaire
Ballon stratifié	**Entrée analogique > Para. Avancés**	Configuration de l'entrée sonde 1	EP036	Sonde ECS haut
	DHW	Fonctionnalité du circuit	CP022	ECS stratifiée

7 Instructions pour l'installateur

7.1 Inverser le sens d’ouverture de la porte du boîtier

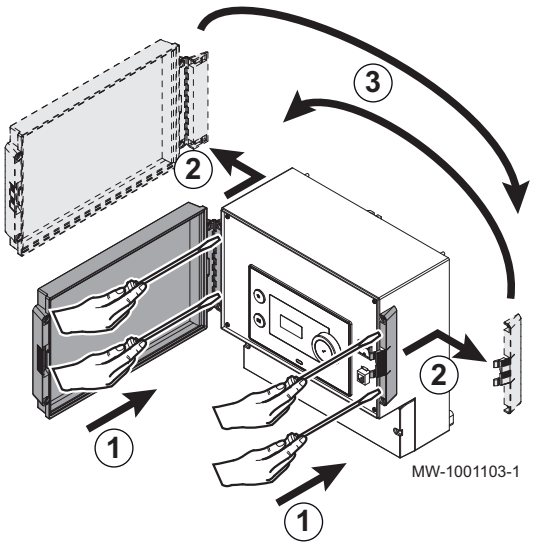

D'origine, la porte d'accès s'ouvre vers la gauche. Il est possible d’inverser le sens d’ouverture de la porte :

1. La porte étant ouverte, déclipser la porte et le support à l’aide d’un tournevis.
2. Pousser vers l’arrière du boîtier pour les démonter.
3. Inverser le support et la porte.
4. Reclipser les deux éléments.

7.2 Accéder au bornier de raccordement

Fig.15

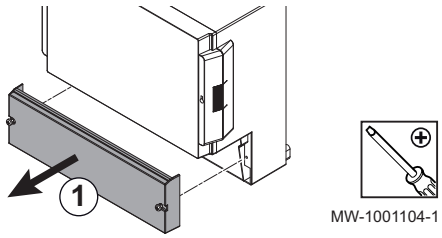

1. Démonter le capot inférieur en dévissant les deux vis.

7.2.1 Passage de câbles

Fig.16

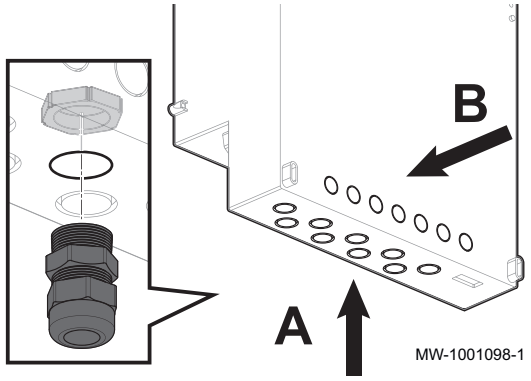

A - B Passage des câbles vers les borniers de raccordement, au travers de presse-étoupes

7.3 Installer le boîtier au mur

Fig.17

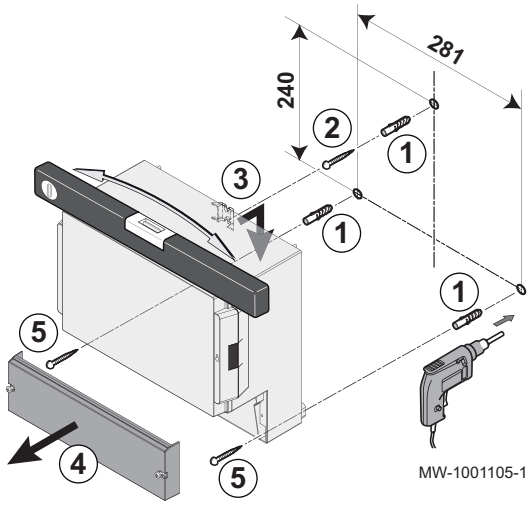

1. Percer les 3 trous dans le mur et y mettre les chevilles.
2. Mettre en place la vis supérieure, en laissant 3 mm entre le mur et la tête de vis.
3. Accrocher le boîtier au mur sur la vis de fixation.
4. Retirer le capot du boîtier.
5. Mettre en place les deux vis inférieures.

7.4 Connecter le boîtier à un générateur ou à un autre boîtier

7.4.1 Raccorder un câble S-BUS

Pour raccorder un câble S-BUS avec les connecteurs RJ-11, procéder comme suit :

Fig.18

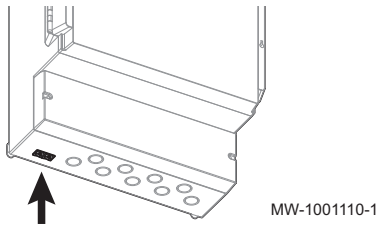

1. Connecter le câble sur l'une des prises sur la partie inférieure du boîtier.
   Pour des longueurs supérieures à 20 mètres, utiliser des câbles de type RJ12 droit. Ne pas dépasser une longueur de bus cumulée supérieure à 100 mètres.

7.4.2 Raccorder un câble Mod-BUS

Pour raccorder un câble Mod-BUS avec les connecteurs mini-DIN, procéder comme suit :

Fig.19

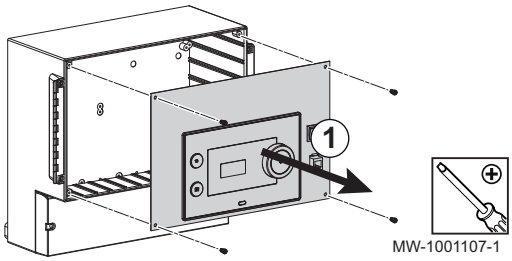

1. Démonter la face avant du boîtier en enlevant les 4 vis.

Fig.20

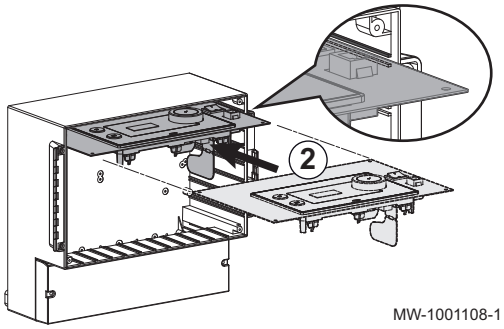

2. Placer la face avant en position de maintenance en la glissant dans les rainures supérieures du boîtier.

Fig.21

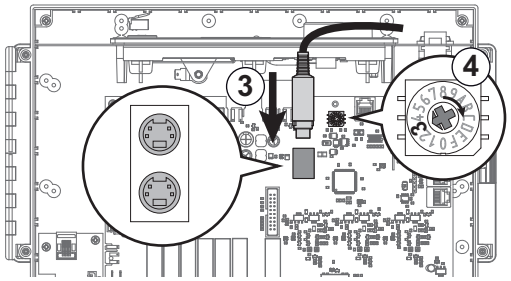

3. Connecter le câble sur l'une des prises mini-DIN.
4. Modifier le numéro du générateur dans la cascade si nécessaire, à l'aide de la roue codeuse.

■ Prolonger un câble Mod-BUS

Pour augmenter la distance de raccordement Mod-BUS, raccorder un câble blindé 2 fils, utiliser un câble bus AD124 existant avec connecteur mini-DIN et procéder comme suit :

Fig.22

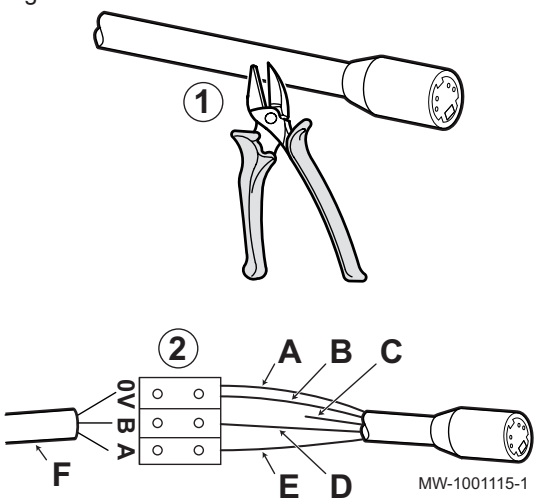

1. Couper le câble Mod-BUS.
2. Raccorder les 4 fils du câble BUS sur un bornier 3 plots.

A Tresse de blindage (borne 0V)
B Fil brun (borne 0 V)
C Fil vert (ne pas utiliser)
D Fil blanc (borne B)
E Fil jaune (borne A)
F Câble blindé 2 fils

7.5 Choisir le mode de fonctionnement

Le boîtier OEtroCom-3 MR peut être utilisé :

- comme boîtier d'extension
- comme boîtier de commande mixte.

7.5.1 Utiliser le boîtier OEtroCom-3 MR comme boîtier d'extension

Dans ce cas, le boîtier OEtroCom-3 MR est mis en réseau avec un ou plusieurs générateurs équipés d'un tableau de commande OEtroCom-2 et OEtroCom-3 (avec possibilité de raccordement réseau en S-Bus) :

- les circuits A, B et ECS sont disponibles d'origine,
- les circuits C et AUX sont disponibles uniquement avec l'option AD249,
- il est possible
  d'avoir en réseau de 1 à 8 boîtiers OEtroCom-3 MR ou des générateurs équipés d'un tableau de commande OEtroCom-2 ou OEtroCom-3.

7.5.2 Utiliser le boîtier OEtroCom-3 MR comme boîtier de commande mixte

Dans ce cas, le boîtier OEtroCom-3 MR est mis en réseau avec un ou plusieurs générateurs équipés de tableaux de commandes OE-tronic 4 (le raccordement réseau se fait en ModBus) :

- les circuits A, B et ECS sont disponibles d'origine,
- les circuits C et AUX sont disponibles uniquement avec l'option AD249,
- il est

possible d'avoir de 1 à 20 boîtiers OE-tronic 4 MR ou OEtroCom-3 MR et de 1 à 10 générateurs équipés d'un tableau de commande OE-tronic 4 ou OEtroCom-3.

7.6 Configuration de l'installation

7.6.1 Description du tableau de commande

■ Description de l'interface utilisateur

Fig.23

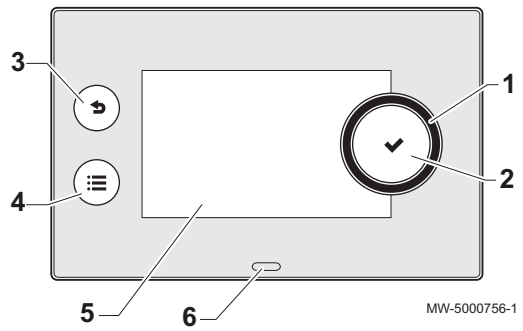

1 Bouton rotatif pour sélectionner un menu ou un paramètre
2 Bouton validation ✔
3 Touche retour ⮌ pour revenir au niveau ou au menu précédent
4 Touche menu principal ☰
5 Ecran d'affichage
6 LED d'indication d'état :
- vert continu = fonctionnement normal
- vert clignotant = avertissement
- rouge fixe = arrêt
- rouge clignotant = verrouillage

■ Description de l'écran principal

Cet écran s'affiche automatiquement après le démarrage de l'appareil.

L'écran se met automatiquement en veille si aucune touche n'est actionnée pendant 5 minutes. Appuyer sur un des boutons du tableau de commande pour sortir l'écran de la veille.

Fig.24

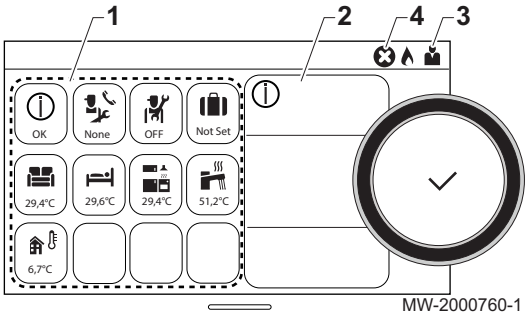

1 Icônes
L'icône sélectionnée est en surbrillance.
2 Informations sur l'icône sélectionnée
3 Niveau de navigation :
- : niveau Utilisateur
- : niveau Installateur.
Ce niveau réservé à l'installateur est protégé par un code d'accès. Lorsque ce niveau est actif, l'icône Off devient On.
4 Témoin d'erreur ⊗ : uniquement visible en cas d'erreur

Tab.17 Icônes

	Niveau Utilisateur		Mode Antigel
	Niveau Installateur		Message entretien
	Programmation horaire		Sonde de température extérieure
	Dérogation sur le programme horaire		Ballon tampon
	Mode Vacances		Cascade
	Mode manuel		Dérogation eau chaude sanitaire
ECO	Mode Eco		Toutes les zones
	Icônes de zone		

7.6.2 Définition de Zone et Activité

Zone

Fig.25

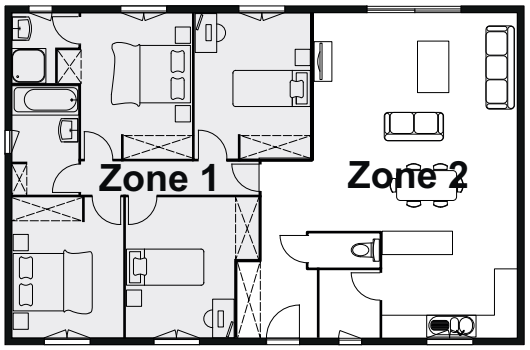

Terme donné aux différents circuits hydrauliques CIRCA, CIRCB, ... Il désigne plusieurs pièces de l'habitation desservies par le même circuit.

Tab.18 Exemple

Zone	Nom d'usine
Zone 1	CIRCA
Zone 2	CIRCB

Activité

Terme employé lors de la programmation des plages horaires. Il désigne le niveau de confort souhaité par le client pour différentes activités au cours de la journée. Une consigne de température est associée à chaque activité. La dernière activité de la journée est valable jusqu'à la première activité du jour suivant.

Fig.26

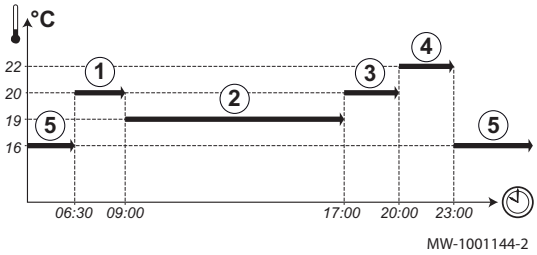

Tab.19 Exemple :

Début de l'activité	Activité	Consigne de température
6:30	Matin (1)	20 °C
9:00	Absence (2)	19 °C
17:00	Confort (3)	20 °C
20:00	Soirée (4)	22 °C
23:00	Réduit (5)	16 °C

7.6.3 Personnaliser le tableau de commande



1. Appuyer sur la touche ☰.
2. Sélectionner **Paramètres système**.
3. Réaliser l'une des opérations suivantes :

Tab.20

Menu	Description
Date et heure	Régler la date et l'heure
Pays et langue	Sélectionner le pays et la langue
Heure d'été	Basculer automatiquement entre l'heure d'été et l'heure d'hiver. Ces changements s'effectuent les derniers dimanches de mars et d'octobre
Contact de l'installateur	Afficher les coordonnées de l'installateur
Noms des Activités chauffage	Personnaliser le nom des activités
Régler la luminosité de l'écran	Régler la luminosité de l'écran
Activer le clic	Activer ou désactiver le son émis par le bouton rotatif
Informations de licence	Afficher les licences de création du logiciel interne

7.6.4 Modifier le nom d'une activité

Vous pouvez modifier le nom des activités. La modification s'applique à l'ensemble des zones.



1. Appuyer sur la touche ☰.
2. Sélectionner **Paramètres système**.
3. Sélectionner **Noms des Activités chauffage**.
4. Sélectionner l'activité à modifier.
5. Modifier le nom de l'activité (10 caractères max.).

Tab.21

Réglage d'usine		Réglage client
Activité 1:	**Réduit**	
Activité 2:	**Confort**	
Activité 3:	**Absence**	
Activité 4:	**Matin**	
Activité 5:	**Soirée**	
Activité 6:	**Réglable**	

7.6.5 Personnaliser le nom et le symbole d'une zone

Il est possible de personnaliser le nom et le symbole d'une zone.



1. Sélectionner l'icône de la **Zone** à modifier, par exemple 

.
2. Sélectionner **Configuration de zone**.
3. Sélectionner **Nommage du circuit**.
4. Modifier le nom de la zone (20 caractères max.).
5. Sélectionner **Symbole du circuit**.
6. Modifier le symbole à associer.

Tab.22

Nom et symbole d'usine		Nom et symbole client	
CIRCA			
CIRCB			
CIRCC (option)			
DHW			
AUX (option)			

8 Mise en service

8.1 Mise en service initiale (ou après une mise à jour)

1. Mettre le boîtier OEtroCom-3 MR sous tension en actionnant l'interrupteur marche/arrêt.
   ⇨ Le paramètre Sélectionner pays et langue pour traduction s'affiche.
2. Sélectionner le pays et Sélectionner la langue souhaités et valider.
   ⇨ Les deux paramètres sont enregistrés et Activer ou désactiver l'heure d'été automatique s'affiche.
3. Sélectionner Off ou On et valider.
   ⇨ Régler la date et l'heure s' affiche.
4. Sélectionner et valider, Année, Mois, Jour, Heure et Minute.
   ⇨ L'écran principal s'affiche.

8.2 Accéder au niveau Installateur

Certains paramètres pouvant affecter le fonctionnement de l'appareil sont protégés par un code d'accès. Seul l'installateur est autorisé à modifier ces paramètres.

Pour accéder au niveau Installateur :

1. Sélectionner l'icône 

.
2. Saisir le code **0012**.
   ⇨ Le niveau **Installateur** est activé 

. Après modifications des réglages souhaités, quitter le niveau **Installateur**.
3. Pour quitter le niveau Installateur, sélectionner l'icône 

puis **Confirmer**.

Sans action pendant 30 minutes, le système quitte automatiquement le niveau Installateur.

8.3 Température ambiante d'une zone

8.3.1 Choisir le mode de fonctionnement

Pour réguler la température ambiante des différentes zones de l'habitation, vous pouvez choisir parmi 5 modes de fonctionnement :



1. Sélectionner l'icône de la **Zone** concernée, par exemple 

.
2. Sélectionner le mode de fonctionnement souhaité :

Tab.23

Mode		Description
	Programmation	Sélection d'un programme horaire
	Manuel	La température ambiante est constante
	Dérogation	La température ambiante est forcée sur une durée déterminée
	Vacances	La température ambiante est réduite pendant une absence pour économiser de l'énergie
	Hors gel	L'équipement et l'installation sont protégés en période hivernale

8.3.2 Modifier les températures de consigne d'une zone

Vous pouvez modifier les températures de consigne des activités pour la zone sélectionnée.

1. Sélectionner l'icône de la **Zone** à modifier, par exemple .
2. Sélectionner **Entrer les températures des activités**.
3. Sélectionner l'activité pour modifier sa température de consigne.

8.3.3 Modifier temporairement la température ambiante

Quel que soit le mode de fonctionnement sélectionné pour une zone, il est possible de modifier la température ambiante sur une durée déterminée. Une fois ce temps écoulé, le mode de fonctionnement sélectionné reprend.

1. Sélectionner l'icône de la **Zone** à modifier, par exemple .
2. Sélectionner **Dérogation**.
3. Définir la durée en **Heure** et en **Minute**.
4. Régler le paramètre **Consigne ambiance dérogation pour le circuit sélectioonné**.

8.3.4 Programmation horaire pour le chauffage

■ Activer le mode Programmation horaire

Pour pouvoir utiliser un programme horaire, il faut activer le mode de fonctionnement **Programmation**. Cette activation se fait séparément pour chaque zone.

1. Sélectionner la vignette de la **Zone** à configurer, par exemple .
2. Sélectionner **Configuration de zone** > **Mode Fct Circ** > **Programmation**.

■ Créer un programme horaire pour le chauffage

Un programme horaire permet de faire varier la température ambiante dans une zone de l'habitation en fonction des activités au courant de la journée. Cette programmation se fait pour chaque jour de la semaine.

1. Sélectionner l'icône de la **Zone** à programmer, par exemple .
2. Sélectionner **Configuration de zone** > **Programme horaire chauffage**.
3. Sélectionner le programme à modifier.
   ⇨ Les activités programmées pour le dimanche s'affichent.
   La dernière activité de la journée reste active jusqu'à la première activité du jour suivant.
4. Sélectionner le jour à modifier.
5. Réaliser les actions suivantes selon les besoins :
   - **Modifier** les horaires des activités programmées.
   - **Ajouter** une nouvelle activité.
   - **Supprimer** une activité programmée (choisir l'activité "Supprimer").
   - **Copier** les activités programmées de la journée vers d'autres journées.
   - **Modifier les températures** associées à une activité.

Fig.27

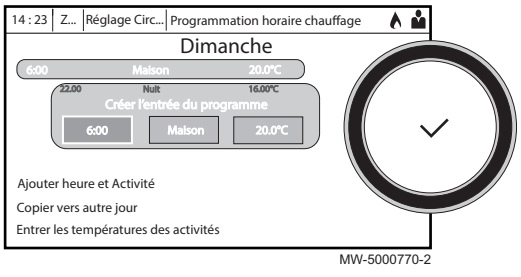

MW-5000770-2

■ Sélectionner un programme horaire

En mode de fonctionnement **Programmation horaire**, 3 programmes sont disponibles par zone. Chaque programme est indépendant.
Pour sélectionner un programme horaire pour une zone :

1. Sélectionner l'icône de la **Zone** concernée, par exemple .
2. Sélectionner **Programmation**.
3. Sélectionner le programme horaire souhaité.

8.4 Température de l'eau chaude sanitaire

8.4.1 Choisir le mode de fonctionnement pour l'eau chaude sanitaire

Pour la production d'eau chaude sanitaire, vous pouvez choisir parmi 5 modes de fonctionnement.



1. Sélectionner l'icône de la zone **DHW** .
2. Sélectionner le mode de fonctionnement souhaité :

Tab.24

Mode		Description
	Programmation	Sélection d'un programme horaire
	Manuel	L'eau chaude sanitaire est maintenue à la température de confort en permanence
	Dérogation eau chaude sanitaire	La production d'eau chaude sanitaire est forcée à la température de confort pendant une durée déterminée
	Vacances	La température de l'eau chaude sanitaire est réduite pendant une absence pour économiser de l'énergie
	Hors gel	L'équipement et l'installation sont protégés en période hivernale

8.4.2 Forcer la production de l'eau chaude sanitaire (dérogation)

Quel que soit le mode de fonctionnement sélectionné, vous pouvez forcer la production d'eau chaude sanitaire à la température de confort pendant une durée déterminée.



1. Sélectionner l'icône de la zone **DHW** .
2. Sélectionner **Dérogation eau chaude sanitaire**.
3. Définir la durée en **Heure** et en **Minute**.

8.4.3 Modifier les températures de consigne de l'eau chaude sanitaire

Vous pouvez modifier les températures de consigne "Eau Chaude Sanitaire Confort" ou "Eau Chaude Sanitaire Confort et Réduit".



1. Sélectionner l'icône de la zone **DHW** .
2. Sélectionner un des menus suivants :

Menu	Description
Consigne ECS Confort	Modifier uniquement la température de consigne "Eau Chaude Sanitaire Confort"
Configuration de zone > Consignes ECS	Modifier les températures de consigne "Eau Chaude Sanitaire Confort" et "Eau Chaude Sanitaire Réduit"

8.4.4 Programmation horaire pour l'eau chaude sanitaire

■ Activer le mode Programmation horaire pour l'eau chaude sanitaire

Pour pouvoir utiliser un programme horaire, il faut activer le mode de fonctionnement **Programmation horaire** (**Programmation**). Cette activation se fait séparément pour chaque zone.

1. Sélectionner l'icône de la zone **DHW**.
2. Sélectionner **Configuration de zone** > **Mode Fct Circ** > **Programmation**.

■ Créer un programme horaire pour l'eau chaude sanitaire

Un programme horaire permet de faire varier la température de l'eau chaude sanitaire en fonction des activités au courant de la journée. Cette programmation se fait pour chaque jour de la semaine.

1. Sélectionner l'icône de la zone **DHW**.
2. Sélectionner **Configuration de zone** > **Programme horaire ECS**.
3. Sélectionner le programme à modifier.
   ⇨ Les activités programmées pour le dimanche s'affichent.
   La dernière activité de la journée reste active jusqu'à la première activité du jour suivant.
4. Sélectionner le jour à modifier.
5. Réaliser les actions suivantes selon les besoins :
   - **Modifier** les horaires des activités programmées.
   - **Ajouter** une nouvelle activité.
   - **Supprimer** une activité programmée (choisir l'activité "Supprimer").
   - **Copier** les activités programmées de la journée vers d'autres journées.
   - **Modifier les températures** associées à une activité.

Fig.28

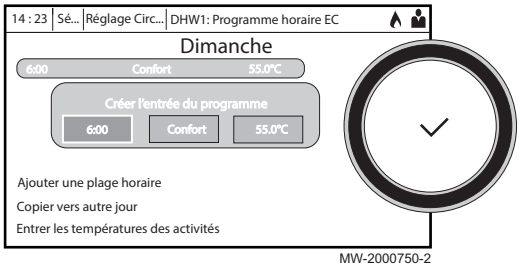

MW-2000750-2

■ Sélectionner un programme horaire

En mode de fonctionnement **Programmation horaire**, 3 programmes sont disponibles.
Pour sélectionner un programme horaire :

1. Sélectionner l'icône de la zone **DHW**.
2. Sélectionner **Programmation**.
3. Sélectionner le programme horaire souhaité.

8.5 Activer le programme de vacances

Si vous vous absentez pendant plusieurs semaines, vous pouvez réduire la température ambiante et la température de l'eau chaude sanitaire pour économiser de l'énergie.

Pour activer le mode vacances pour toutes les zones, y compris l'eau chaude sanitaire :

1. Sélectionner l'icône **Programme vacances**.
2. Régler les paramètres suivants :

Tab.25

Paramètre	Description
Date de début des vacances	Régler la date et l'heure de début de la période d'absence
Date de fin des vacances	Régler la date et l'heure de fin de la période d'absence
Température d'ambiance souhaitée durant les vacances	Régler la température ambiante pour la période d'absence
Réinitialiser	Réinitialiser ou annuler le programme vacances

8.6 Sécher la chape

La fonction de séchage de la chape permet d'accélérer le séchage d'une chape de plancher chauffant. Cette fonction est à activer par zone.

Tous les jours à minuit, la consigne de température est recalculée et le nombre de jours est décrémenté.

Pour activer cette fonction :

Fig.29

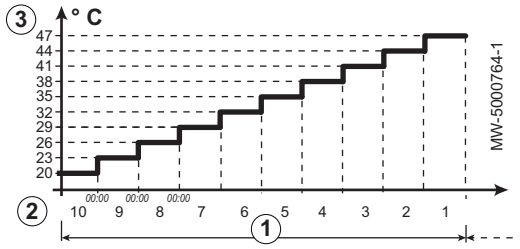

1. Sélectionner l'icône de la **Zone** à activer, par exemple 29,4°C.
2. Sélectionner **Séchage de chape**.
3. Régler les paramètres suivants :

Paramètres	Description
Séchage chape circ	Nombre de jours de séchage (1)
TempDémChape	Température de début de séchage (2)
TempArrêtChape	Température de fin de séchage (3)

Le programme de séchage de la chape commence immédiatement et se poursuivra pendant le nombre de jours sélectionné.

En fin de programme, le mode de fonctionnement sélectionné reprendra.

8.7 Régler la courbe de chauffe

La relation entre la température extérieure et la température de départ du chauffage central est commandée par une courbe de chauffe. Celle-ci peut être ajustée aux besoins de l'installation.

Pour régler la courbe de chauffe d'une zone :

1. Sélectionner l'icône de la **Zone** à modifier, par exemple 29,4°C.
2. Sélectionner **Courbe de chauffe**.
3. Régler les paramètres suivants :

Fig.30

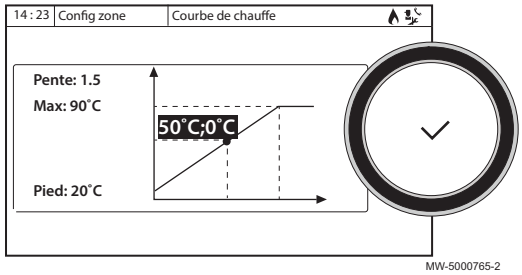

Tab.26

Paramètre	Description
Pente :	Valeur de la pente de la courbe de chauffe. • circuit plancher chauffant : pente entre 0,4 et 0,7 • circuit radiateurs : pente à environ 1,5
Max :	Température maximale du circuit
Pied :	Température de pied de courbe (valeur par défaut : 15 °C = mode automatique). Si Pied : 15 °C, alors la température de pied de courbe devient égale à la consigne de température ambiante
50 °C ; 0 °C	Température de l'eau du circuit pour une température extérieure. Ces données sont visibles tout au long de la courbe.

8.8 Enregistrer les coordonnées de l'installateur

Le nom et le numéro de téléphone de l'installateur peuvent être enregistrés dans le tableau de commande pour que l'utilisateur puisse les retrouver facilement.

1. Appuyer sur la touche ☰.
2. Sélectionner **Paramètres système** > **Contact de l'installateur**.
3. Saisir le nom et le numéro de téléphone.

8.9 Enregistrer les réglages de mise en service

Vous pouvez enregistrer tous les réglages spécifiques à l'installation dans le tableau de commande. Ces réglages peuvent être restaurés si nécessaire, par exemple après le remplacement du tableau de commande.

1. Appuyer sur la touche ☰.
2. Sélectionner **Menu Maintenance avancée > Sauvegarder réglages de mise en service**.

3. Sélectionner **Confirmer** pour enregistrer les réglages.

Si les réglages de mise en service ont été enregistrés, l'option **Retour aux réglages de mise en service** est disponible dans le **Menu Maintenance avancée**.

8.10 Fonctionnement d'une cascade

Le tableau de commande OEtroCom-3 monté en maître permet de gérer jusqu'à 7 générateurs en cascade.

La sonde du système est raccordée au générateur maître.

Tous les générateurs de la cascade sont raccordés par un câble S-BUS.

Les générateurs sont numérotées automatiquement :

- Numéro 1 = générateur maître.
- Numéro 2 = non attribué.
- Numéro 3 = premier générateur suiveur.
- Numéro 4 = deuxième générateur suiveur et ainsi de suite.

La commande de la cascade peut se faire de 2 manières différentes :

- Commande traditionnelle : ajout successif de générateurs supplémentaires,
- Commande en parallèle : ajout simultané de générateurs supplémentaires.

La gestion de la consigne envoyée au générateur peut se faire de 2 manières différentes :

Tab.27 Algorithme de cascade de type température

Puissance	La gestion de la consigne envoyée au générateur se fait avec la puissance maximale demandée par les circuits de chauffage ou d'eau chaude sanitaire
Température	La gestion de la consigne envoyée au générateur se fait avec la température de consigne maximale demandée par les circuits de chauffage ou d'eau chaude sanitaire à laquelle on rajoute l'erreur entre la température cascade mesurée et la consigne de température maximale souhaitée

Tab.28 Algorithme de cascade de type puissance

Puissance	Le régulateur PI va calculer la consigne de puissance en fonction du delta entre la température cascade mesurée et la consigne de température maximale souhaitée par les circuits
Température	La température de consigne est fixée à 90 °C

8.10.1 Gestion de la commande d'une cascade traditionnelle

Fig.31

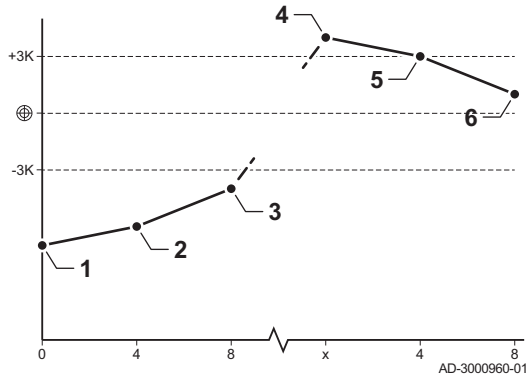

1 Le premier générateur commence à fonctionner lorsque la température du système est inférieure de 3 °C à la consigne.
2 Après la durée définie par le paramètre NP009 (ici 4 minutes), le deuxième générateur commence à fonctionner si ΔT < 6 °C et que la température du système est toujours inférieure de plus de 3 °C à la consigne.
3 Après encore une fois la durée définie par le paramètre NP009 (ici 8 minutes), le troisième générateur commence à fonctionner si ΔT < 6 °C et que la température du système est toujours inférieure de plus de 3 °C à la consigne.
4 Le premier générateur s'arrête de fonctionner lorsque la température du système est supérieure de 3 °C à la consigne.

5 Après la durée définie par le paramètre NP009 (ici 4 minutes), le deuxième générateur s'arrête de fonctionner si ΔT < 6 K et que la température du système est toujours supérieure de plus de 3 °C à la consigne.
6 Après encore une fois la durée définie par le paramètre NP009 (ici 8 minutes), le troisième générateur s'arrête de fonctionner si ΔT < 6 °C et que la température du système est toujours supérieure de plus de 3 °C à la consigne.

Tab.29 Réglage d'usine des paramètres de gestion de la cascade traditionnelle

Code	Désignation	EEC-01
NP006	Cascade Type	Traditionnel
NP009	CascTempoInterAllure	4
NP011	CascadeTypeAlgo	Temperature

8.10.2 Gestion de la commande d'une cascade en parallèle

Fig.32

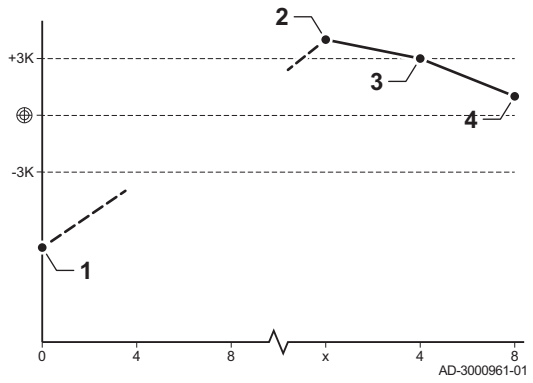

Attention
Le mode Parallèle n'est pas adapté aux cascades de générateurs fioul raccordées sur un même conduit de fumées (pour des raisons de démarrage).

1 Tous les générateurs commencent à fonctionner lorsque la température du système est inférieure de 3 °C à la consigne et si la température extérieure est inférieure à la valeur du paramètre NP007 CascTextDémCHParalle (température extérieure d'enclenchement).
2 Le premier générateur s'arrête de fonctionner lorsque la température du système est supérieure de 3 °C à la consigne.
3 Après la durée définie par le paramètre NP009 (ici 4 minutes), le deuxième générateur s'arrête de fonctionner si ΔT < 6 °C et que la température du système est toujours supérieure de plus de 3 °C à la consigne.
4 Après encore une fois la durée définie par le paramètre NP009 (ici 8 minutes), le troisième générateur s'arrête de fonctionner si ΔT < 6 °C et que la température du système est toujours supérieure de plus de 3 °C à la consigne.

Tab.30 Réglage d'usine des paramètres de gestion de la cascade en parralèle

Code	Désignation	EEC-01
NP005	Cascade Permut : choix du générateur meneur.	0 : permutation de la chaudière meneuse tous les 7 jours
NP006	Cascade Type	Parallele
NP009	CascTempoInterAllure	4
NP011	CascadeTypeAlgo	Temperature

9 Arborescence des menus



Menus de niveau 1 accessibles par le bouton ☰ :

Menu de niveau 1
Configuration de l'installation
Menu mise en service
Menu Maintenance avancée
Historique des erreurs
Paramètres système
Informations

9.1 Menu - Configuration de l'installation

Tab.31 Configuration de l'installation

Menu de niveau 2	Menu de niveau 3
CIRCA	• Dérogation • Mode Fct Circ • Programme horaire chauffage • Entrer les températures des activités • CircProgHor choisi • Programme vacances • Fonction du circuit • Max Cons Tdep Circ • Stratégie régulation • Courbe de chauffe • Séchage de chape • Nommage du circuit • Symbole du circuit • Paramètres, compteurs et signaux *(Voir Tab.36, page 42)* • *Cons Tdépart circuit* • *Cons Amb Circuit* • *Mes Ambiance circ* • *Activité actu circ* • *ModeFct Chauff Circ* • *Nom circuit abrégé* • *Carte*
CIRCB	• Idem CIRCA
DHW	• Dérogation eau chaude sanitaire • Mode Fct Circ • Programme horaire ECS • Consignes ECS • CircProgHor choisi • Programme vacances • Fonction du circuit • Max Cons Tdep Circ • Menu Anti-légionellose • Nommage du circuit • Symbole du circuit • Paramètres, compteurs et signaux *(Voir Tab.37, page 43)* • *Cons Tdépart circuit* • *Cons Amb Circuit* • *Mes Ambiance circ* • *Activité actu circ* • *Nom circuit abrégé* • *Carte*
CIRCC	• Idem CIRCA

Menu de niveau 2	Menu de niveau 3
AUX	• Fonction du circuit • Nommage du circuit • Symbole du circuit • Paramètres, compteurs et signaux *(Voir Tab.38, page 43)* • *Nom circuit abrégé* • *Carte*
Temp extérieure	• Été/Hiver • Mode Été forcé • Consigne antigel ext • Capteur ext. activé • Paramètres, compteurs et signaux *(Voir Tab.39, page 43)* • Température ext • ModeSaisonnier
B. tampon désactivé	• Programme horaire ballon tampon • Type Ballon Tampon • BtamponModeCtrl • Cons BTampon Chauff • BTamponHystCharge • Paramètres, compteurs et signaux *(Voir Tab.40, page 44)* • Btampon ModeFonct • Mesure BallonTampon 1 • Mesure BallonTampon 2
Entrée 0-10V	• *Paramètres, Signaux (Voir Tab.41, page 44)*
Entrée analogique	• *Signaux, Para. Avancés et Signaux Avancés (Voir Tab.42, page 44)*
Entrée digitale	• *Paramètres et Signaux (Voir Tab.43, page 44)*
Producer Manager Alg	• Maître S-BUS • Paramètres, compteurs et signaux *(Voir Tab.44, page 44)*
Status de l'appareil	• *Paramètres et Signaux (Voir Tab.45, page 45)*

9.2 Menu - Menu Maintenance avancée

Tab.32 Menu Maintenance avancée

Menu de niveau 2	Menu de niveau 3
Détection automatique	• *Détection automatique de tous périphériques connectés au bus*
Sauvegarder réglages de mise en service	
Retour aux réglages de mise en service	
Réinitialisation aux réglages usine	

9.3 Menu - Historique des erreurs

Tab.33 Historique des erreurs

Menu de niveau 2	Menu de niveau 3
Listes des erreurs	• *Appui long sur le bouton ✔ pour effacer la liste*

9.4 Menu - Paramètres système

Tab.34 Paramètres système

Menu de niveau 2	Menu de niveau 3
Date et heure	
Pays et langue	
Heure d'été	

Menu de niveau 2	Menu de niveau 3
Contact de l'installateur	
Noms des Activités chauffage	
Régler la luminosité de l'écran	
Activer le clic	
Mise à jour du Software	
Informations de licence	

9.5 Menu - Informations

Tab.35 Informations

Menu de niveau 2	Menu de niveau 3
MK3 (OEtroCom-3), EEC-01	(Voir Tab.46, page 45)

9.6 Sous-menus - Paramètres, compteurs et signaux

Tab.36 **CIRCA/CIRCB/CIRCC**

Configuration de l'installation > CIRCA/CIRCB/CIRCC > Paramètres, compteurs et signaux				
Paramètres	**Signaux**	**Compteurs**	**Para. Avancés**	**Sign. Avancés**
• Max Cons Tdep Circ • Cons Tdep Circ • Fonction du circuit • Tpo PompeCircuit • Cons.amb vacances • Max Amb réduit • Nommage du circuit • Nom circuit abrégé • ConsAmb Circ Manuel • TPC circuit Confort • TPC circuit Réduit • Pente du circuit • InflSondeAmbCirc • Mode Fct Circ • HeureDébut Vac Circ • HeureFinVacancesCirc • HeureFinChangeMode • Abaissement • Séchage chape circ • TempDémChape • TempArrêtChape • Présence SDépartCirc • Cons Amb Dérogation • Zone, cheminée • CircProgHor choisi • NivLog Ctc OTH circ • Symbole du circuit • DuréeMaxPréchauf Cir • Stratégie régulation	• Mes Ambiance circ • T Départ circuit • Vitesse Pompe circ • Cons Tdépart circuit • Mode Circuit • Activité actu circ • OT zone présent • Etat DemChauf Circ • DemChaufModul Circ • Cons Amb Circuit • ModeFct Chauff Circ • Circ Mes TExtérieure	• NbrHeureFctPompeCirc • NbrDém PompeCirc	• Config Sortie Pompe • Cons Puissance circ • Vit MLI Pomp Circ • Coef inc temp circ • Coef dec temp circ • Circ après B Tampon	• Etat Pompe circuit • Cons Amb Circuit • Prés Sonde Amb Circ • Surchauffe circuit • CircTcal Ambiance

Tab.37 **DHW**

Configuration de l'installation > DHW > Paramètres, compteurs et signaux				
Paramètres	**Signaux**	**Compteurs**	**Para. Avancés**	**Sign. Avancés**
• Max Cons Tdep Circ • Fonction du circuit • Tpo PompeCircuit • Nommage du circuit • Nom circuit abrégé • Mode Fct Circ • HeureDébut Vac Circ • HeureFinVacancesCirc • HeureFinChangeMode • Consigne ECS Confort • Consigne ECS Réduit • Consigne ECS Vacance • Consigne ECS Antileg • HeurDebAntilegCirECS • DuréeAntileg CircECS • HystDémProd circ ECS • Optimise ECS circ • Libère ECS circuit • Priorité ECS circuit • Présence SDépartCirc • ConfigAntilegEcsCirc • CircProgHor choisi • JourDéb Antilég Circ • Symbole du circuit • Offset ECS circuit • Inc Cons Prim ECS • TAS Circuit ECS	• T Départ circuit • Vitesse Pompe circ • Cons Tdépart circuit • Mode Circuit • Activité actu circ	• NbrHeureFctPompeCirc • NbrDém PompeCirc	• Cons Puissance circ • Vit MLI Pomp Circ • Circ après B Tampon	• Etat Pompe circuit • Prés Sonde Amb Circ

Tab.38 **AUX**

Configuration de l'installation > AUX > Paramètres, compteurs et signaux	
Paramètres	**Para. Avancés**
• Fonction du circuit • Nommage du circuit • Nom circuit abrégé	• Config Sortie Pompe

Tab.39 **Temp extérieure**

Configuration de l'installation > Temp extérieure > Paramètres, compteurs et signaux		
Paramètres	**Signaux**	**Sign. Avancés**
• Sonde extérieure • Été/Hiver • Mode Été forcé • BandeNeutreÉtéHiver • Inertie du bâtiment • Consigne antigel ext	• Température ext • TextMoyCourt • ModeSaisonnier	• Capteur ext. activé • TextMoyLong

Tab.40 **B. tampon désactivé**

Configuration de l'installation > B. tampon désactivé > Paramètres, compteurs et signaux		
Paramètres	**Compteurs**	**Signaux**
• Type Ballon Tampon • BtamponModeCtrl • Cons BTampon Chauff • Cons BTampon Raff • Pente ballon tampon • BTamponDecalTcal • BTamponHystCharge • Tempo pompe b.tampon • Hyst Stop BT	• TempExt mémorisée • Mesure BallonTampon 1 • Mesure BallonTampon 2 • BTamponEtatEntréeCh • Btampon ModeFonct	• Btampon Sext

Tab.41 **Entrée 0-10V**

Configuration de l'installation > Entrée 0-10V	
Paramètres	**Para. Avancés**
• Fonc SMS PWMmin 10V • Temp .mini. 0-10V • Temp .maxi. 0-10V • Puis. Mini. 0-10V • Puis. Maxi. 0-10V • Tension mini. 0-10V • Tension maxi. 0-10V	• 0-10V sur tabl. ccde • Cons. temp. 0-10V • Puis. temp. 0-10V

Tab.42 **Entrée analogique**

Configuration de l'installation > Entrée analogique		
Signaux	**Para. Avancés**	**Sign. Avancés**
• Entrée sonde 1 • Entrée sonde 2	• Config. entrée sonde 1 • Config. entrée sonde 2	• Mesure entrée sonde 1 • Mesure entrée sonde 2 • Mesure moyennée 1 • Mesure moyennée 2

Tab.43 **Entrée digitale**

Configuration de l'installation > Entrée digitale	
Paramètres	**Signaux**
• Config.entrée digit. • Logique entrée digit • Cons. temp. digit. • Cons. Puis. digit.	• Etat entrée digitale 1

Tab.44 **Producer Manager Alg**

Configuration de l'installation > Producer Manager Alg > Paramètres, compteurs et signaux			
Paramètres	**Signaux**	**Para. Avancés**	**Sign. Avancés**
• Maitre S-BUS • Cascade Permut • Cascade Type • CascTextDémCHParalle • CascPGénéTpoPostFonc • CascTempoInterAllure • CascTextDémRaffParal • CascadeTypeAlgo • CascForceArret Pprim • Cascade Mode	• Cascade permut • CascSystemTDépart • Casc NbAllures dispo • CascNbAlluresDemandé • Nb Génés présents	• CascProdManHysHte • CascProdMan hys.bas • CascProdMan GainErr • Casc P Factor Temp	• Tempo Inter Allure • Mode froid casc.

Tab.45 **Status de l'appareil**

Configuration de l'installation > Status de l'appareil	
Paramètres	**Signaux**
• Fonc. relais d'état	• Contact d'état 1 1

Tab.46 **Informations**

Configuration de l'installation > Informations		
Info appareil	**MK3**	**EEC-01**
• LocalisationFabr • Type d'appareil • Version mat. app • Année de production • Semaine de prod. • Jour de production • Numéro de serie • N° série pers. • Référence	• Version complète • Code fabricant • Version matérielle • Version logicielle • Version OBD • Version OBD globale • Année de production • Semaine de prod. • Jour de production • Numéro de série • N° série pers. • Référence • Version Tabl config • Version SW • Type de release SW	• Version complète • Code fabricant • Version matérielle • Version logicielle • Version OBD • Version OBD globale • Année de production • Semaine de prod. • Jour de production • Numéro de série • N° série pers. • Référence • Version Tabl config • Version SW • Type de release SW

10 Entretien de l'installation

10.1 Afficher les notifications d'entretien

Lorsqu'une notification d'entretien s'affiche à l'écran, vous pouvez afficher les détails de la notification.



1. Sélectionner l'icône **Entretien** 

.
   ⇨ Les informations concernant l'entretien sont affichées (non modifiables).

10.2 Réinitialiser ou rétablir les paramètres

10.2.1 Auto-détecter les options et accessoires

Utilisez cette fonction après le remplacement d'une carte électronique de la chaudière, afin de détecter tous les dispositifs raccordés au bus CAN.

Pour détecter les dispositifs raccordés au bus CAN :



1. Appuyer sur la touche ☰.
2. Sélectionner Menu Maintenance avancée > **Détection automatique**.
3. Sélectionner **Confirmer** pour procéder à la détection automatique.

10.2.2 Revenir aux réglages de mise en service

Si les réglages de mise en service ont été enregistrés dans la chaudière, vous pouvez revenir à ces valeurs spécifiques à votre installation.

Pour revenir aux réglages de mise en service :



1. Appuyer sur la touche ☰.
2. Sélectionner **Menu Maintenance avancée** > **Retour aux réglages de mise en service**.
3. Sélectionner **Confirmer** pour revenir aux réglages de mise en service.

10.2.3 Revenir aux réglages d'usine

Pour revenir aux réglages d'usine de la chaudière :



1. Appuyer sur la touche ☰.
2. Sélectionner **Menu Maintenance avancée** > **Réinitialisation aux réglages usine**.
3. Sélectionner **Confirmer** pour revenir aux réglages d'usine.

10.3 Accéder aux informations sur la version du matériel et du logiciel

Des informations concernant les versions matérielle et logicielle des différents composants de l'appareil sont stockées dans le tableau de commande.

Pour y accéder :



1. Appuyer sur la touche ☰.
2. Sélectionner **Informations**.
3. Sélectionner le composant pour lequel vous souhaitez avoir des informations de version.

Composant	Description
EEC-01	Informations sur la carte électronique de gestion des zones de chauffage et de l'eau chaude sanitaire
MK3 - **OEtroCom-3**	Informations sur le tableau de commande

11 En cas de dérangement

11.1 Codes d'erreur

En cas de dérangement, le tableau de commande affiche un message et un code correspondant.

La LED d'état du tableau de commande affiche un signal clignotant et/ou rouge.

Le tableau de commande peut afficher trois types de code d'erreur :

Type de code	Description	Couleur de l'icône d'erreur ⊗
Codes Axx.xx	Avertissement	bleu
Codes Hxx.xx	Blocage	jaune
Codes Exx.xx	Verrouillage	rouge

1. Noter le code affiché. Le code est important pour le dépistage correct et rapide du type de dérangement et pour une éventuelle assistance technique.
2. Eteindre et rallumer la chaudière.
3. La chaudière se remet en service de façon autonome lorsque la cause de l'erreur a été levée.
   ⇨ Si le code s'affiche à nouveau, remédier au problème en suivant les instructions des tableaux suivants.

11.2 Liste des codes erreurs

Tab.47 Codes de blocages

Code	Description
H02.02	En attente du numéro de configuration
H02.03	Erreur de configuration
H02.04	Erreur de paramètre
H02.05	Le CSU n'est pas compatible avec le CU
H02.36	Dispositif fonctionnel déconnecté
H02.45	Full Can Connection Matrix
H02.46	Full Can Device Administration
H02.55	Numéro de série manquant ou invalide

Tab.48 Codes d'alertes

Code	Description
A02.18	Erreur dictionnaire d'objets

11.3 Afficher et effacer l'historique des erreurs

L'historique des erreurs stocke les 32 erreurs les plus récentes. Vous pouvez consulter les détails de chaque erreur puis effacer l'historique des erreurs.

Pour afficher et effacer l'historique des erreurs :



1. Appuyer sur la touche ☰.
2. Sélectionner **Historique des erreurs**.
   ⇨ La liste des 32 erreurs les plus récentes est affichée avec le code erreur, une courte description et la date.
3. Réaliser les actions suivantes selon les besoins :
   - Visualiser les détails de l'erreur : sélectionner l'erreur souhaitée.
   - Effacer l'historique des erreurs : appuyer longuement sur le bouton rotatif ✔.

12 Garantie

12.1 Généralités

Vous venez d'acheter l'un de nos appareils et nous vous remercions de votre confiance.

Pour garantir un fonctionnement sûr et efficace, nous vous recommandons d'inspecter l'appareil régulièrement et de procéder aux opérations d'entretien nécessaires.

Votre installateur ou notre service après-vente sont à votre disposition.

12.2 Conditions de garantie

Les dispositions qui suivent ne sont pas exclusives du bénéfice le cas échéant au profit de l'acheteur des dispositions légales applicables en matière de vices cachés dans le pays de l'acheteur.

Les dispositions qui suivent ne sont pas exclusives du bénéfice le cas échéant au profit de l'acheteur de la garantie légale soumise aux articles 1641 à 1648 du code civil.

Important
L'application de la garantie est soumise aux conditions de vente, de livraison et de garantie de la société qui commercialise les produits **Oertli**.

Votre appareil bénéficie d'une garantie contractuelle contre tout vice de fabrication à compter de sa date d'achat mentionnée sur la facture de l'installateur.

La durée de notre garantie est indiquée sur le certificat livré avec l'appareil.

La durée de notre garantie est mentionnée dans notre catalogue tarif.

Notre responsabilité en qualité de fabricant ne saurait être engagée au titre d'une mauvaise utilisation de l'appareil, d'un défaut ou d'une insuffisance d'entretien de celui-ci, ou d'une mauvaise installation de l'appareil (il vous appartient à cet égard de veiller à ce que cette dernière soit réalisée par un professionnel qualifié).

Nous ne saurions en particulier être tenus pour responsables des dégâts matériels, pertes immatérielles ou accidents corporels consécutifs à une installation non conforme :

- Aux dispositions légales et réglementaires ou imposées par les autorités locales.
- Aux dispositions nationales, voire locales et particulières régissant l'installation.
- A nos notices et prescriptions d'installation, en particulier pour ce qui concerne l'entretien régulier des appareils.
- Aux règles de l'art.

Notre garantie est limitée à l'échange ou la réparation des seules pièces reconnues défectueuses par nos services techniques à l'exclusion des frais de main d'œuvre, de déplacement et de transport.

Notre garantie ne couvre pas le remplacement ou la réparation de pièces par suite notamment d'une usure normale, d'une mauvaise utilisation, d'interventions de tiers non qualifiés, d'un défaut ou d'insuffisance de surveillance ou d'entretien, d'une alimentation électrique non conforme et d'une utilisation d'un combustible inapproprié ou de mauvaise qualité.

Les sous-ensembles, tels que moteurs, pompes, vannes électriques, etc., ne sont garantis que s'ils n'ont jamais été démontés.

Les droits établis par la directive européenne 99/44/CEE, transposée par le décret législatif N° 24 du 2 février 2002, publiée sur le J.O. N° 57 du 8 mars 2002, restent valables.

13 Pièces de rechange

13.1 Généralités

Remplacer les pièces usées ou défectueuses du boîtier OEtroCom-3 MR par des pièces d'origine ou recommandées uniquement.

Important
Pour commander une pièce, il est impératif d'indiquer la référence qui apparaît dans la liste à côté du numéro de position de la pièce en question.

13.2 Pièces détachées

13.2.1 Boîtier OEtroCom-3 MR

Fig.33

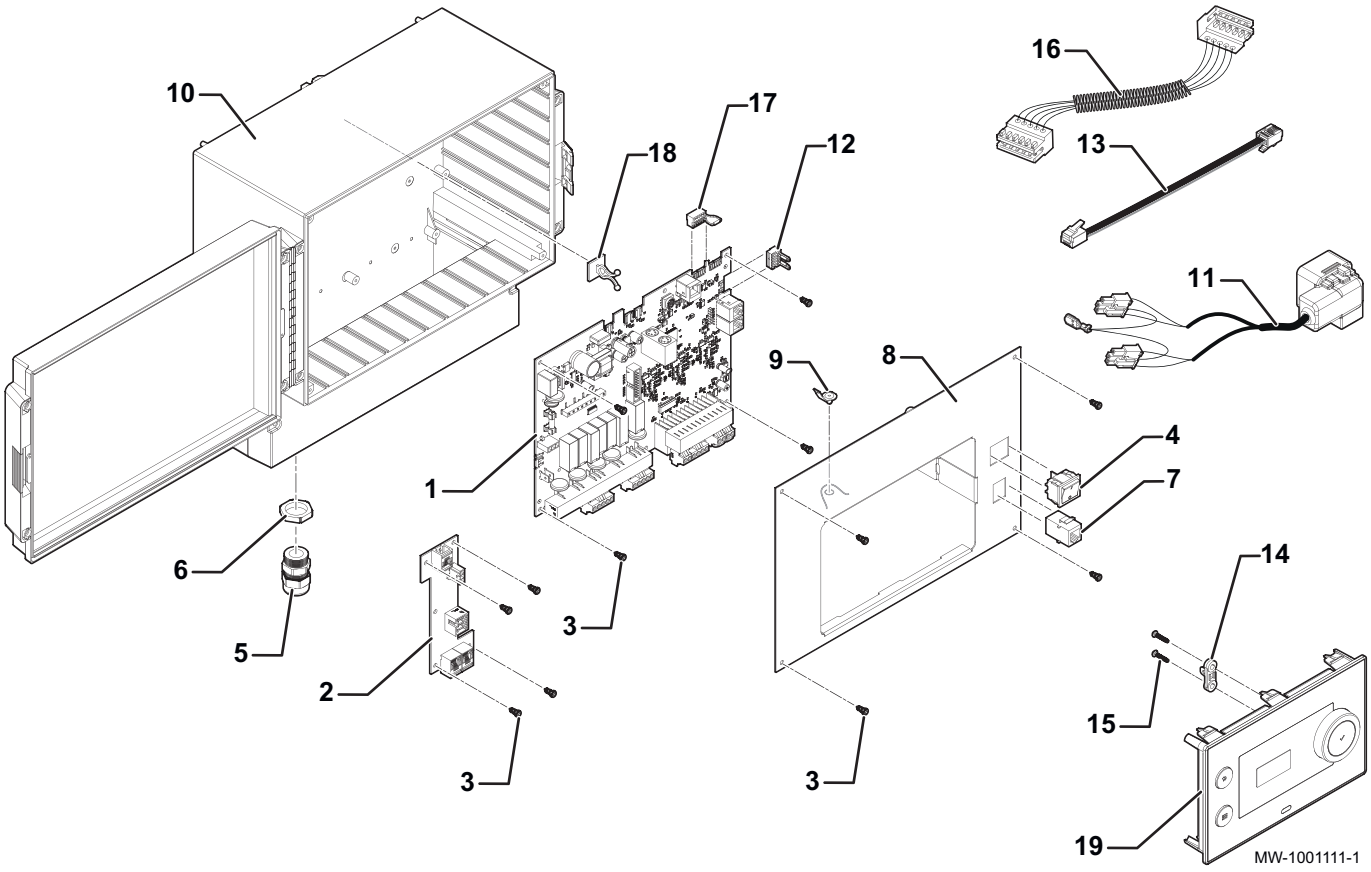

Tab.49

Repères	Référence	Désignation
1	7665009	Carte EEC-01
2	7671865	Carte CB–05
3	S62185	Vis CBL Z ST 2,9-9,5 C ZN
4	95325027	Interrupteur bipolaire lumineux vert M/A
5	95315801	Presse-étoupe PE 11
6	95315406	Contre écrou PE 11
7	7671840	Prise RJ11
8	7676390	Face avant VM blanc
9	96493510	Rivet POP masse PMC46/01
10	7672069	Boîtier VM
11	7676108	Câble puissance VM

Repères	Référence	Désignation
12	7676161	Connecteur END
13	7676221	Câble RJ11 0.3M
14	7618888	Arrêt de traction
15	7610590	Vis EJOT WN 5451 25X15
16	7682206	Faisceau tableau de commande
17	7214943	Connecteur END
18	95320386	Guide câble autocollant
19	7695388	Tableau de commande OEtroCom-3

© Copyright

Toutes les informations techniques contenues dans la présente notice ainsi que les dessins et schémas électriques sont notre propriété et ne peuvent être reproduits sans notre autorisation écrite préalable. Sous réserve de modifications.



FR - FRANCE

DIRECTION DE LA MARQUE ŒRTLI
Z.I. de Vieux-Thann
2 avenue Josué Heilmann • BP 50018
F-68801 THANN CEDEX

ASSISTANCE TECHNIQUE
0 825 825 636 Service 0,15 € / min + prix appel
assistance.technique@oertli.fr

SERVICE CONSOMMATEURS
0 825 95 97 97 Service 0,15 € / min + prix appel
www.oertli.fr



CH - SUISSE - SCHWEIZ - SVIZZERA

MEIER TOBLER AG
Bahnstrasse 24
CH-8603 SCHWERZENBACH
Tél. +41 (0) 44 806 41 41
ServiceLine +41 (0) 800 846 846
info@meiertobler.ch
www.meiertobler.ch

MEIER TOBLER S.A.
Chemin de la Veyre-d'en-Haut B6
CH-1806 ST-LEGIER-LA-CHIESAZ
Tél. +41 (0) 21 943 02 22
ServiceLine +41 (0) 800 846 846
info@meiertobler.ch
www.meiertobler.ch

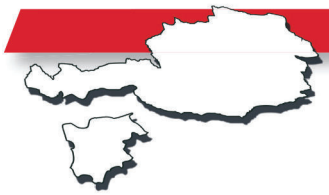

AT/IT - ÖSTERREICH - SÜD-TIROL
AND OTHER EXPORT COUNTRIES

www.oertli-heizung.com



DE - DEUTSCHLAND

REMEHA GmbH
Rheinerstrasse 151
D-48282 EMSDETTEN
Tél. +49 (0) 2572 / 9161-0
Fax +49 (0) 2572 / 9161-102
info@remeha.de
www.remeha.de



BE - BELGIQUE - BELGIË

REMEHA
Koralenhoeve 10
B-2160 WOMMELGEM
Tél. +32 (0)3 230 71 06
Fax +32 (0)3 354 54 30
info@remeha.be
www.remeha.be

CE