FR DE EN NL IT ES PL RU CS HU TR

JA39 - JA40 - JA41

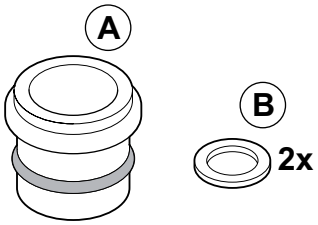

C003666-B

Notice de montage — Français

Kit de conversion propane

Montageanleitung — Deutsch

Umbausatz auf Propan

Assembly Instructions — English

Propane conversion kit

Montage-instructie — Nederlands

Propaan-ombouwkit

Istruzioni di montaggio — Italiano

Kit di conversione a gas propano

Návod k montáži — Česky

Přestavbová sada na propan

Instrucciones de montaje — Español

Kit de conversión propano

Összeszerelési útmutató — Magyar

Propán átállító készlet

Instrukcja montażu — Polski

Zestaw do przestawienia na propan

Montaj kılavuzu — Türkçe

Propan dönüşüm kiti

Инструкция по монтажу — РУССКИЙ

Набор для переоборудования на пропан

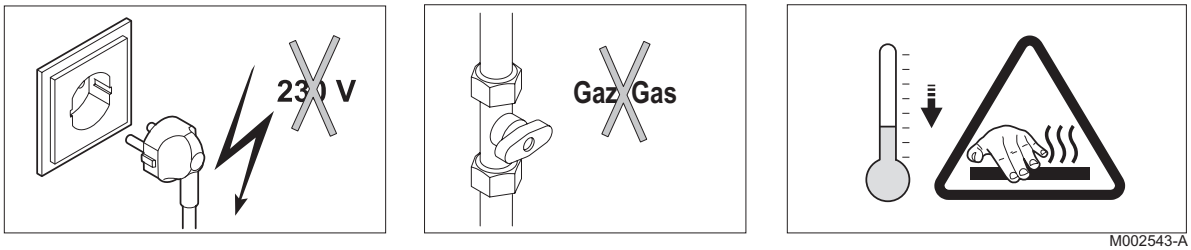

M002543-A

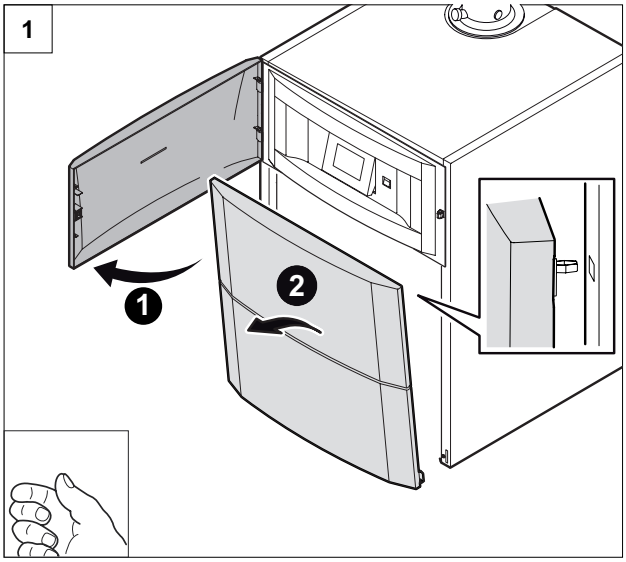

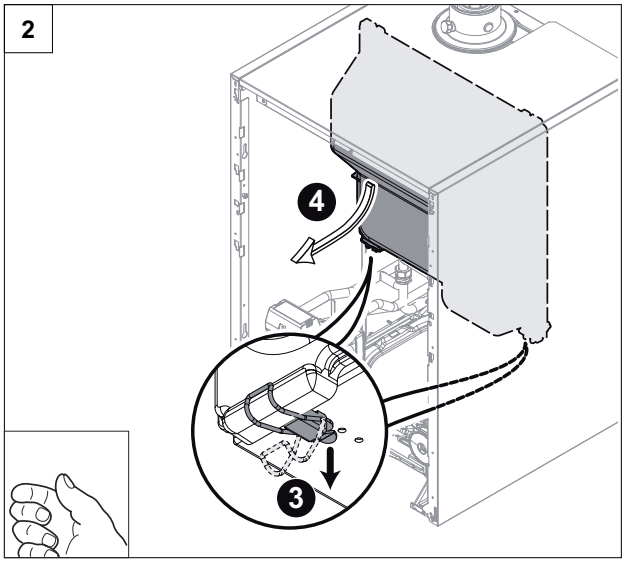

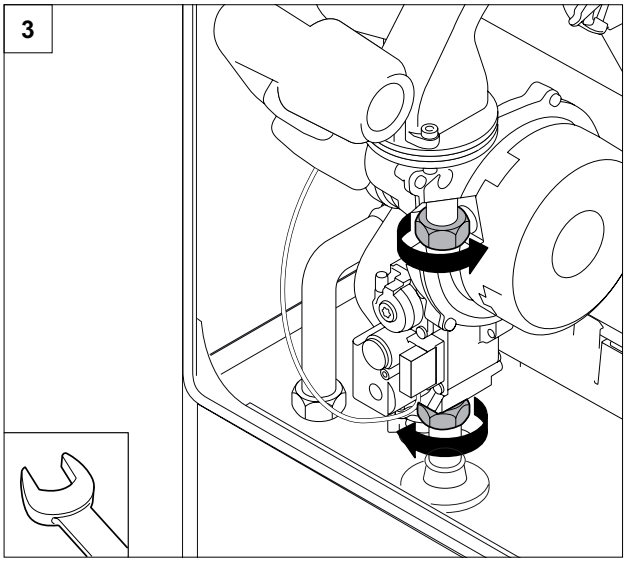

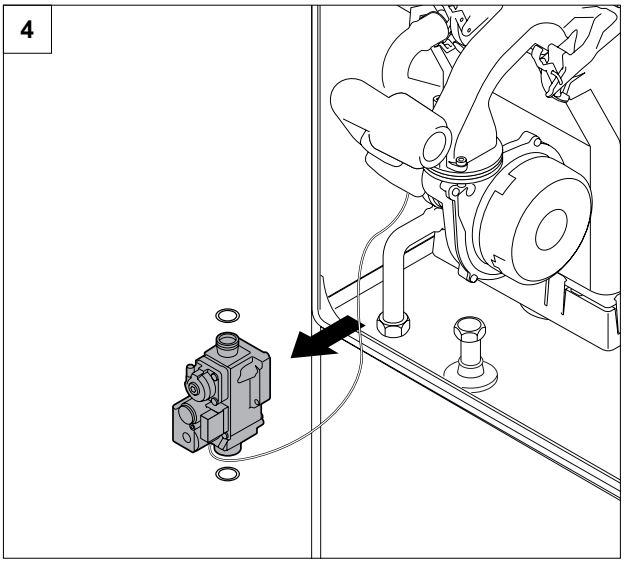

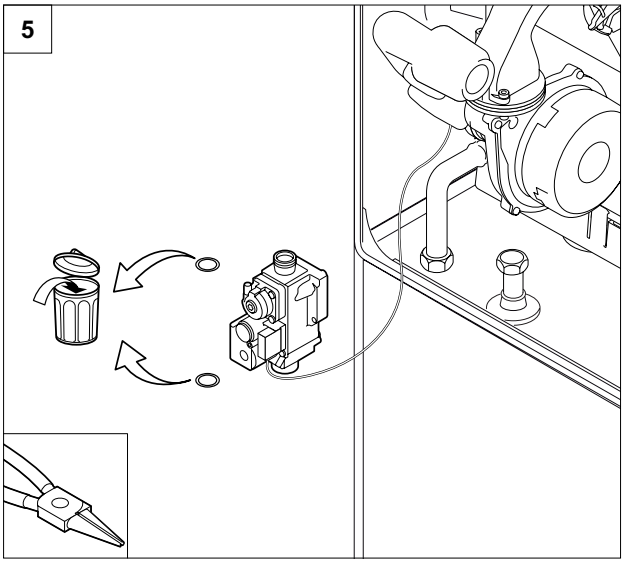

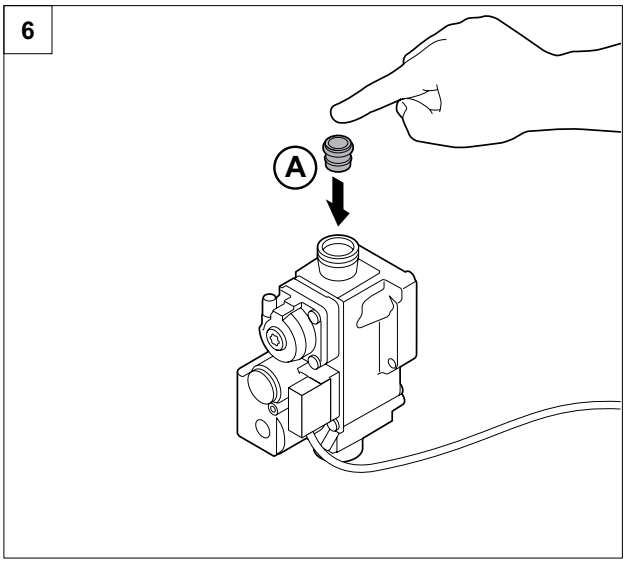

C003664-D

7

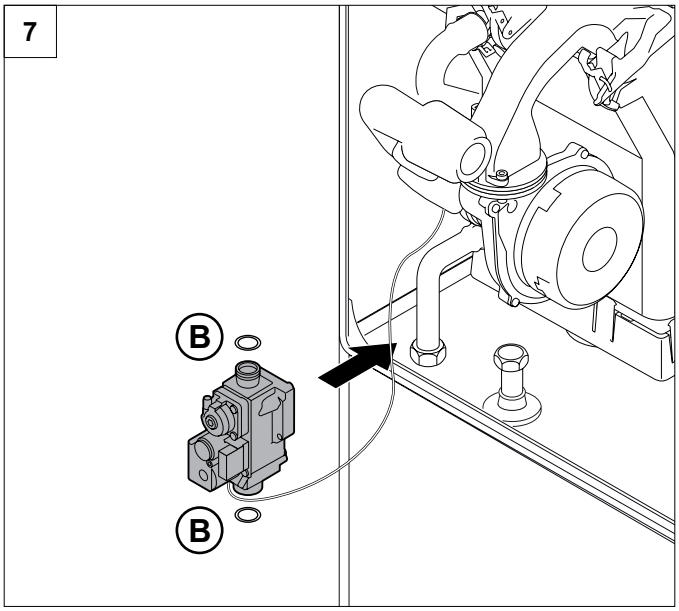

8

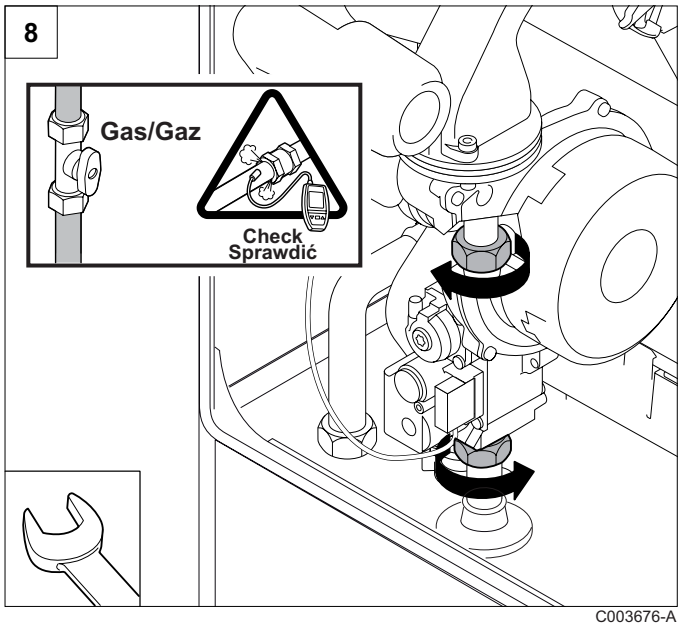

C003676-A

Procéder au réglage du rapport air / gaz.

Se reporter à la notice d'installation et d'entretien de la chaudière

Dann das Luft/Gas-Verhältnis einstellen.

Siehe Installations- und Wartungsanleitung des Heizkessels

Set the air/gas ratio.

Refer to the installation and maintenance instructions of the boiler

Controleer de instelling van de gas-/luchtverhouding.

Zie de installatie- en onderhoudshandleiding van de ketel

Potom nastavit poměr vzduch/plyn.

Viz návod k instalaci a údržbě kotle

Hava/gaz oranını ayarlayınız.

Kazan kurulum ve bakım notlarına bakınız

Procedere con la regolazione del rapporto aria/gas.

Fare riferimento alle istruzioni di installazione e di manutenzione della caldaia

Ajustar la relación aire/gas.

Consultar las instrucciones de instalación y mantenimiento de la caldera

Ustawić stosunek powietrze-gaz.

Patrz instrukcja instalowania i konserwacji kotła

Приступить к настройке соотношения воздух / газ.

См. инструкцию по установке и техническому обслуживанию котла

Végezze el a levegő-gáz arány beállítását.

A kazán telepítési és karbantartási kézikönyve szerint

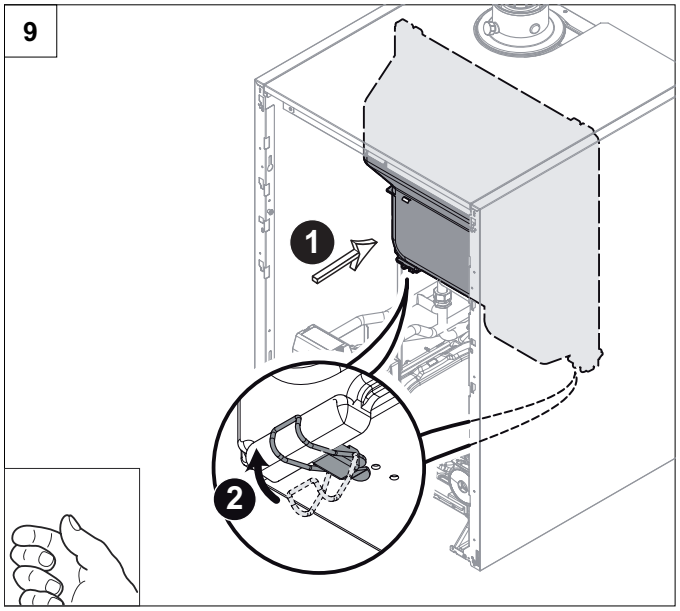

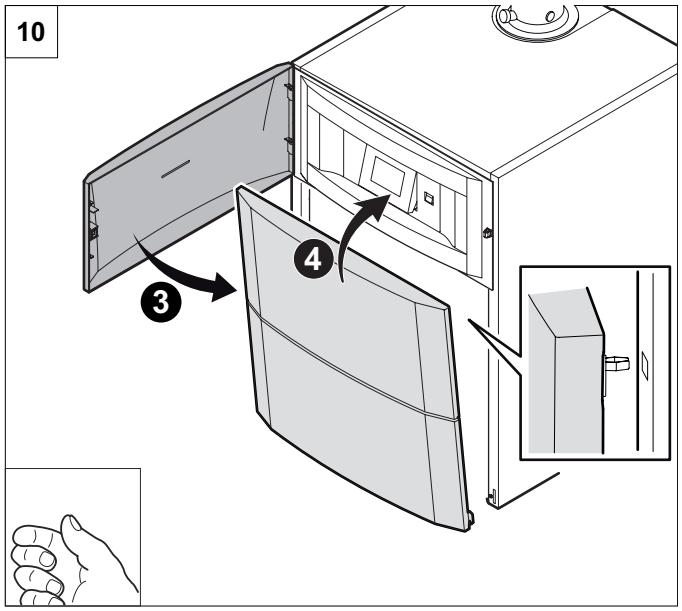

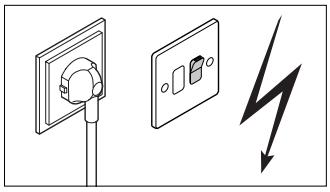

C003665-C

AD051-AC