Technische Daten / Dati tecnici / Données techniques

DE

- Anwendung in Systeme mit Heizkörper
- Stramax Laser Gravur mit Produktionsdatum
- Hauptanschluss 1" oder 1 ¼" AG flachdichtend
- Kreisanschluss 3/4" Eurokonus
- Schwenkbarer manuellen Schnellentlüfter mit Bedienungsstange 5 mm.
- Schwenkbarer Füllungs- und Entleerungshahn mit Bedienungsstange 5 mm., 3/4" Anschluss, mit Kappe. Kappe dient als Griff
- Max. Betriebsdruck 10 bar
- Max. Prüfdruck 16 bar
- Temperaturbereich 0°C÷95°C
- Höchstanteil an Glykolen 50%
- Verteilerbalken aus Messing UNI-EN12168 CW612N verchromt
- Komponenten aus Messing UNI-EN12164 CW614N und UNI-EN12165 CW617N verchromt
- Halterungen aus Stahl komplett mit Gummistützen
- EPDM O-Ringe
- KV Faktoren per Balken: KV=5,2 für Maßnahme 1 " und KV=6,2 für Maßnahme 1 ¼"
- KV Faktoren Vorlauf + Rücklauf: KV 3,7 für Maßnahme 1 " und KV= 4,4 für Maßnahme 1 ¼"

IT

- Applicazione in impianti di riscaldamento a radiatori a due tubi
- Marcatura laser Stramax con data di produzione
- Attacchi collettori con filettatura maschio da 1" od 1 ¼" con sede piana per guarnizione
- Attacchi circuiti collettori 3/4" Eurocono
- Scarico aria manuale orientabile con asta di manovra a quadro da 5 mm
- Rubinetto orientabile di carico/scarico e lavaggio impianto con asta di manovra a quadro da 5 mm, attacco portagomma da 3/4" completo di tappo di sicurezza avente funzione di chiave di manovra
- Pressione di esercizio massima 10 bar
- Pressione di prova massima 16 bar
- Campo di temperatura di esercizio 0°C÷95°C
- Percentuale di glicole massima 50%
- Barre collettori in lega di ottone cromata UNI-EN12168 CW612N
- Componenti collettore in lega di ottone cromata UNI-EN12164 CW614N e UNI-EN12165 CW617N
- Supporti in acciaio al carbonio tropicalizzato completi di supporti isolanti in gomma
- Anelli di tenuta O-ring in mescola EPDM
- Coefficiente di portata singola barra: KV=5,2 per la misura 1" e KV=6,2 per la misura 1 ¼"
- Coefficiente di portata Andata + Ritorno: KV=3,7 per la misura 1" e KV=4,4 per la misura 1 ¼"

FR

- Application dans systèmes de chauffage par radiateurs deux tubes
- Marquage laser Stramax avec la date de production
- Raccords collecteurs avec filetage mâle 1" ou 1 ¼" avec siège plate
- Raccordement aux circuits collecteurs 3/4" Eurocone
- Purgeur d'air manuel orientable avec tige de manœuvre carrée 5 mm.
- Robinet de vidange orientable avec tige de manœuvre carrée 5 mm, connexion 3/4" et bouchon de sureté ayant fonction de clé
- Pression de service max. 10 bar
- Pression d'essai max. 16 bar
- Plage de température d'exercice 0°C÷95°C
- Pourcentage maxi de glycol 50%
- Barre collecteurs en laiton UNI-EN12168 CW612N chromé
- Composants collecteurs en laiton UNI-EN12164 CW614N et UNI-EN12165 CW617N
- Supports en acier au carbone tropicalisé complets de supports en caoutchouc
- Joint d'étanchéité en EPDM
- Coefficient de débit pour chaque barre : KV =5,2 pour les modèles 1" ; KV= 6,2 pour les modèles 1 ¼"
- Coefficient de débit Départ + Retour : KV =3,7 pour les modèles 1" ; KV= 4,4 pour les modèles 1 ¼"

Ersatzteile / Pezzi di ricambio / Pièces de rechange

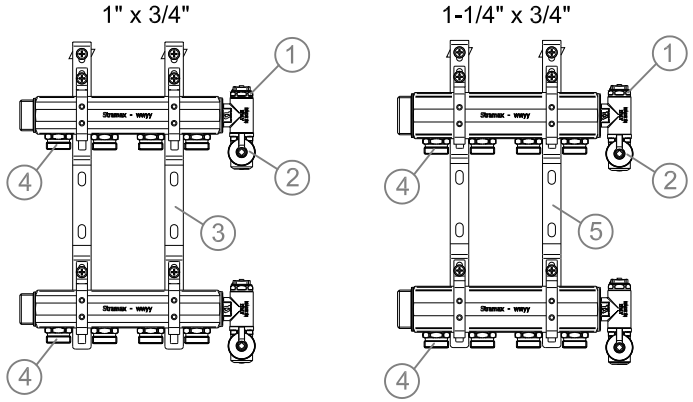

	Art.
1	04079.312
2	04079.311
3	04079.315
4	04079.305
5	04079.316

STRAMAX Messing Verteiler

Montage und Betriebsanleitung

Collettore in ottone STRAMAX

Istruzioni di montaggio e d'uso

Collecteur en laiton STRAMAX

Notice d'installation et d'utilisation

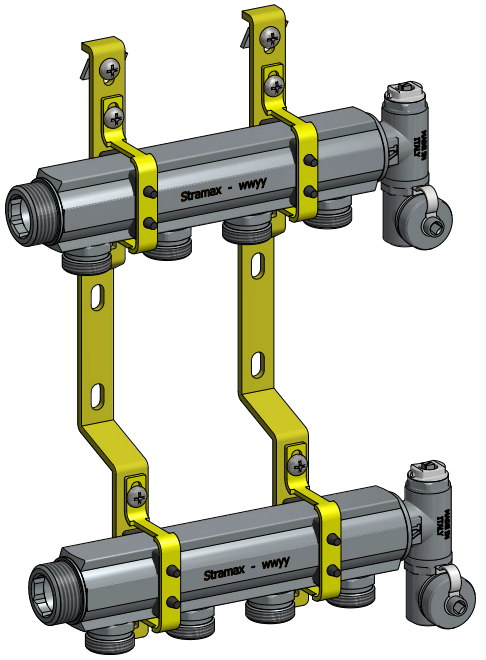

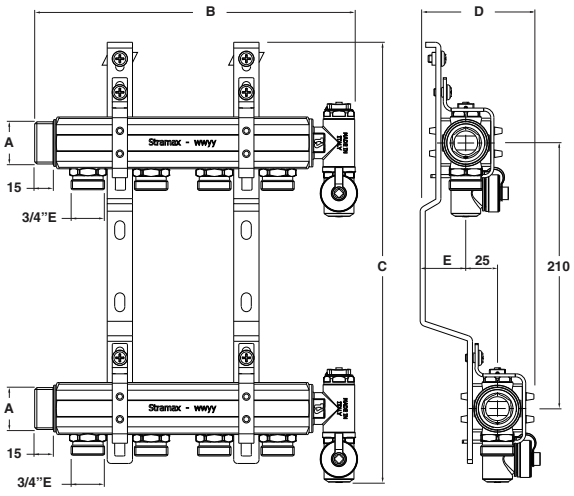

Art.	A	B	C	D	E
04079.022	1"	153	343	93	38,5
04079.023	1"	203	343	93	38,5
04079.024	1"	253	343	93	38,5
04079.025	1"	303	343	93	38,5
04079.026	1"	353	343	93	38,5
04079.027	1"	403	343	93	38,5
04079.028	1"	453	343	93	38,5
04079.029	1"	503	343	93	38,5
04079.030	1"	553	343	93	38,5
04079.031	1"	603	343	93	38,5
04079.032	1"	653	343	93	38,5

Art.	A	B	C	D	E
04079.062	1 ¼"	160	346	104,5	43
04079.063	1 ¼"	210	346	104,5	43
04079.064	1 ¼"	260	346	104,5	43
04079.065	1 ¼"	310	346	104,5	43
04079.066	1 ¼"	360	346	104,5	43
04079.067	1 ¼"	410	346	104,5	43
04079.068	1 ¼"	460	346	104,5	43
04079.069	1 ¼"	510	346	104,5	43
04079.070	1 ¼"	560	346	104,5	43
04079.071	1 ¼"	610	346	104,5	43
04079.072	1 ¼"	660	346	104,5	43

Allgemeine Informationen / Informations générales / **Connection générales**

DE

Wichtige Hinweise zur Montage- und Betriebsanleitung:

- Der Betreiber ist für die Einhaltung der regionalen Gesetze und Vorschriften (z.B. Unfallverhütungsvorschriften, etc.) verantwortlich.
- Bei nicht bestimmungsgemäßem Betrieb oder außerhalb der Spezifikationen erlischt jeglicher Gewährleistungsanspruch.
- Diese Montage- und Betriebsanleitung
  - enthält Anweisungen und Informationen zur sicheren und bestimmungsgemäßen Montage und Inbetriebnahme.
  - muss dem Benutzer während der gesamten Lebensdauer des Produktes zur Verfügung stehen.
  - richtet sich an unterwiesenes Personal, dass mit den geltenden Normen und Vorschriften und insbesondere mit den einschlägigen Sicherheitskonzepten und der Bedienung und Wartung vertraut ist.
  - ist urheberrechtlich geschützt und darf ohne Genehmigung des Herstellers nicht verändert werden.
  - darf unautorisierten Personen nicht zugänglich gemacht werden, weder als Original, noch als Kopie.

Produktkonformität

Dieses Produkt wird in Italien fachgerecht und mit hochwertigen Materialien gefertigt, die keine gesundheitsschädlichen Stoffe enthalten, und entspricht den wichtigsten geltenden europäischen Normen

Entsorgung des Produktes und seiner Komponenten

Eine unsachgemäße Entsorgung des Produktes kann die Umwelt belasten. Für eine korrekte Entsorgung müssen die Vorschriften und Richtlinien des Gesetzgebers im Betreiberland eingehalten werden: der Verteiler aus der Anlage demontieren und vor dem Versand nach dem Wiederverwendungskreislauf, die Komponenten nach der Materialtypologie trennen.

Gewährleistung und Mängelbehebung

Bitte beachten Sie unsere allgemeinen Geschäftsbedingungen, welche auf ***www.meiertobler.ch*** zu finden sind.

IT

Informazioni importanti sulle istruzioni di montaggio e d'uso:

- L'operatore è responsabile di attenersi alle leggi e alle disposizioni nazionali vigenti (ad es. norme antinfortunistiche, ecc.).
- In caso di utilizzo non conforme o al di fuori delle specifiche, la garanzia decade.
- Le presenti istruzioni di montaggio e d'uso:
  - contengono istruzioni e informazioni per una installazione e messa in funzione sicura e conforme
  - devono restare a disposizione dell'utilizzatore per tutta la vita del prodotto
  - sono rivolte a personale opportunamente formato, che ha familiarità con le norme e disposizioni vigenti, in particolare con i relativi sistemi e procedure di sicurezza e con l'utilizzo e la manutenzione del prodotto
  - sono soggette a copyright e non possono essere modificate senza il consenso del fabbricante;
  - non possono essere divulgate a persone non autorizzate, né in originale né in copia.

Conformità del prodotto

Si dichiara che il prodotto è fabbricato a regola d'arte in Italia con materiali di alta qualità che non contengono sostanze dannose per la salute e che è conforme alle principali Norme Europee ad esso applicabili.

Smaltimento del prodotto e dei suoi componenti

Se non smaltito adeguatamente, il prodotto è inquinante per l'ambiente. Per il suo corretto smaltimento si devono osservare le norme e le disposizioni locali previste dal legislatore nel paese di utilizzo. Smontare il collettore dall'impianto su cui è montato e dividere i suoi componenti a seconda della tipologia di materiale prima di procedere al loro invio agli impianti di raccolta e riciclaggio.

Garanzia legale ed eliminazione dei difetti

Per la garanzia e l'eliminazione dei difetti si rimanda alle nostre Condizioni Generali di contratto reperibili sul sito ***www.meiertobler.ch***

FR

Remarques importantes concernant cette notice d'installation et d'utilisation

- L'exploitant est tenu de respecter les lois et les règlements nationales en vigueur (par exemple, règles de prévention des accidents, etc.).
- La garantie s'annule en cas d'utilisation non conforme ou hors spécifications.
- Cette notice d'installation et d'utilisation :
  - contient des instructions et des informations pour une installation et une mise en service sûres et conformes
  - doit être conservée par l'utilisateur pour toute la vie du produit
  - s'adresse au personnel convenablement formé ayant une connaissance spécifique des normes et des règlements en vigueur, notamment avec les systèmes et les procédures de sécurité ainsi que l'utilisation et la maintenance du produit
  - est protégée par le copyright et ne peut pas être modifiée sans l'accord du fabricant
  - ne peut pas être diffusée à tiers non autorisés , soit en original que en copie.

Conformité du produit

Ce produit est fabriqué à la perfection en Italie avec des matériaux de haute qualité sans contenus dangereux pour la santé et il est conforme aux principales normes européennes existantes.

Elimination du produit et de ses composants

S'il n'est pas correctement éliminé, le produit pollue l'environnement. Pour une correcte élimination on doit suivre les règles et les dispositions légales en vigueur dans le pays d'exploitation.
Démonter le collecteur du système et avant de l' envoyer aux centrales de collecte et recyclage, séparer tous les composants selon la typologie du matériel

Garantie légale et élimination des défauts

Pour la garantie et l'élimination des défauts voir nos conditions générales d'achats disponibles sur le site ***www.meiertobler.ch***

Rohranschluss / Collegamento tubazioni / **Raccords tubes**

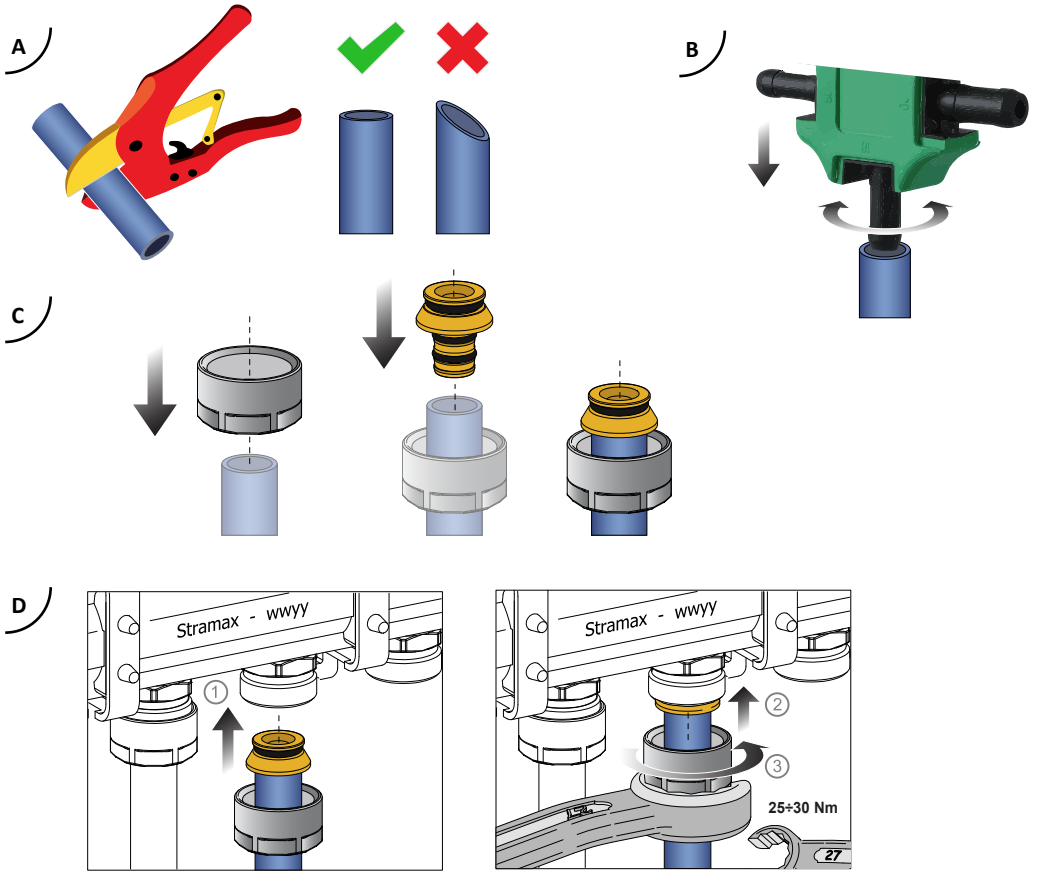

Gesamtdruckverlust / Perdite di carico / **Pertes de charge**

