FR DE EN NL ES PT IT PL RU CS HU SK TR

JA9

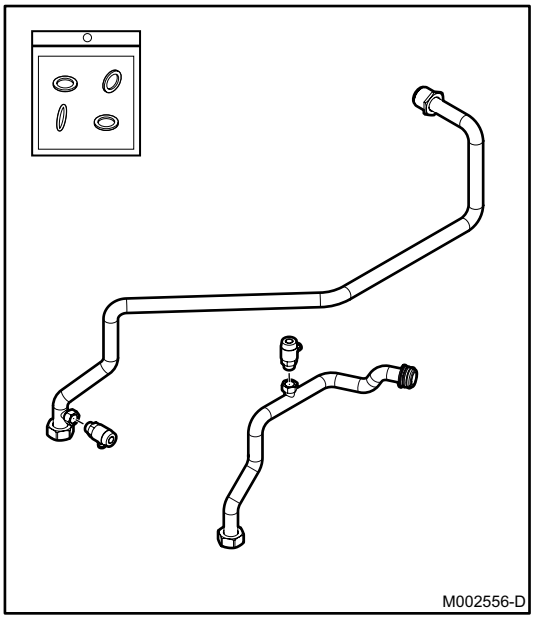

Notice de montage Français

Kit de raccordement pour préparateurs HL-SHL

Montageanleitung Deutsch

Anschluss-Satz für Warmwassererwärmer HL-SHL

Assembly Instructions English

Connection kit for HL-SHL DHW tanks

Montage-instructie Nederlands

Aansluitset voor warmwatertoestellen HL-SHL

Instrucciones de montaje Español

Kit de conexión para acumuladores HL-SHL

Instruções de montagem Português

Kit de ligação para acumuladores HL-SHL

Istruzioni di montaggio Italiano

Kit di collegamento per bollitori HL-SHL

Инструкция по монтажу РУССКИЙ

Набор для подключения водонагревателей HL-SHL

Instrukcja montażu Polski

Zestaw podłączeniowy podgrzewacza c.w.u. HL-SHL

Összeszerelési útmutató Magyar

Csatlakozó készlet HL-SHL előkészítőkhöz

Návod k montáži Česky

Připojovací sada pro zásobníky HL-SHL

Montaj kılavuzu Türkçe

HL-SHL hazırlama ünitesi için bağlantı kiti

Návod na montáž Slovensky

Pripojovacia súprava pre ohrievače HL-SHL

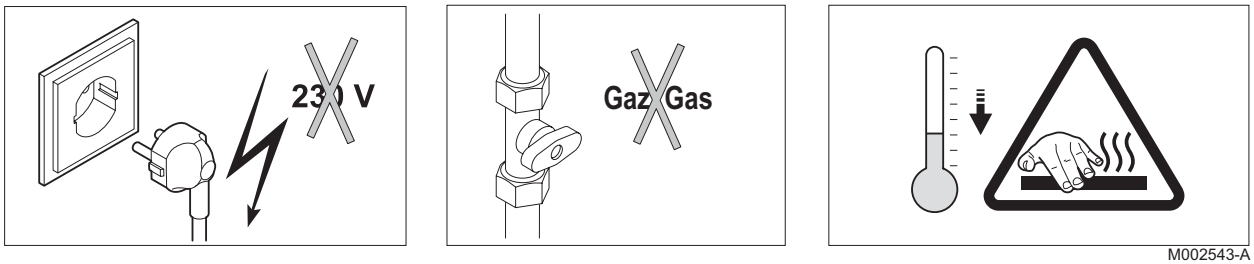

M002543-A

Démonter le panneau avant.

Voir Notice d'installation de la chaudière.

Remove the front panel.

See boiler installation instructions.

Desmontar el panel delantero.

Consultar el manual de instalación de la caldera.

Rimuovere il mantello frontale.

Vedere il Manuale di installazione della caldaia.

Снять переднюю крышку.

См. инструкцию для котла.

Távolítsa el az elülső panelt.

Lásd a kazán telepítési kézikönyvét.

Ön paneli Uzaklaştırın.

Kazan kurulum kılavuzuna bakın.

Vorderwand abnehmen.

Siehe die Installationsanleitung des Heizkessels.

Verwijder de frontmantel.

Zie de Installatiehandleiding van de ketel.

Desmontar o painel dianteiro.

Ver Instruções de instalação da caldeira.

Wyjąć płytę przednią.

Patrz instrukcje instalowania kotła.

Sejmout přední stěnu.

Viz návod na instalaci kotle.

Demontujte predný panel.

Pozri návod na inštaláciu kotla.

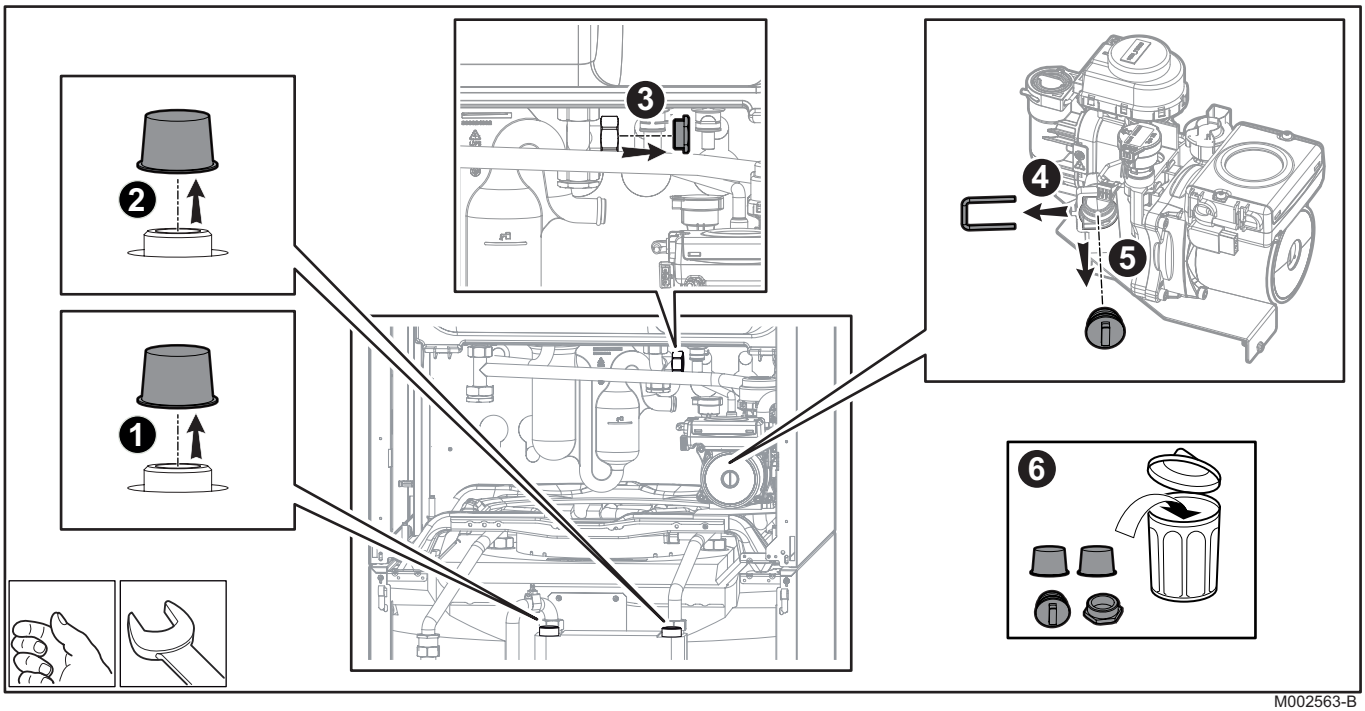

M002563-B

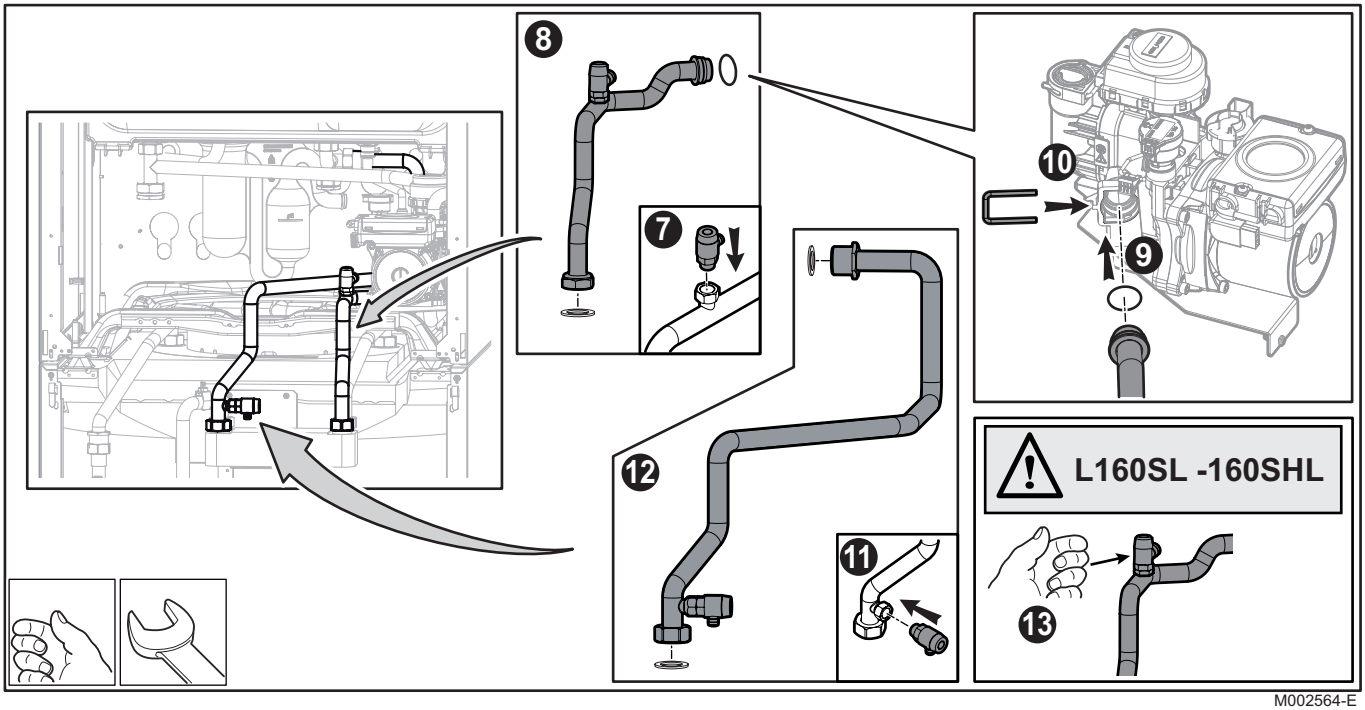

M002564-E

Pièces de rechange
Spare parts
Piezas de recambio
Pezzi di ricambio
Запасные части
Tartalék alkatrészek
Yedek parçalar
Ersatzteile
Reserveonderdelen
Peças de reposição
Części zamienne
Náhradní díly
Náhradné diely

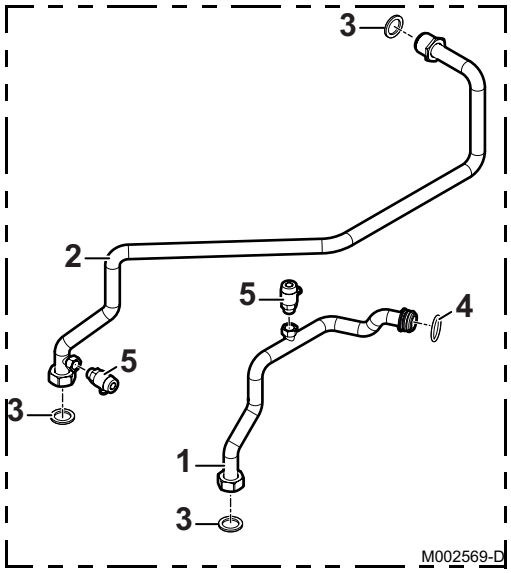

Rep.	Référence	Désignation
1	300025380	Tube retour échangeur
2	300025384	Tube de liaison échangeur
3	95013060	Joint vert 24x17x2
4	s100816	Joint torique 22x2.5 (x10)
5	94902000	Robinet de vidange

Nr.	Artikel-Nr.	Bezeichnung
1	300025380	Rücklaufrohr Wärmetauscher
2	300025384	Verbindungsrohr Warmwassererwärmer
3	95013060	Grüne Dichtung 24x17x2
4	s100816	Dichtung O-Ring 22x2.5 (x10)
5	94902000	Entleerungshahn

Ref.	Reference	Description
1	300025380	Exchanger return pipe
2	300025384	Exchanger connection pipe
3	95013060	Green seal 24x17x2
4	s100816	22x2.5 O-ring (x10)
5	94902000	Drain cock

Kent.	Referentie	Benaming
1	300025380	Retourleiding warmtewisselaar
2	300025384	Verbindingsbuis wisselaar
3	95013060	Groene dichting 24x17x2
4	s100816	Afdichtingsring 22x2.5 (x10)
5	94902000	Aftapkraan

Ref.	Referencia	Descripción
1	300025380	Tubo de retorno del intercambiador
2	300025384	Tubo de conexión del intercambiador
3	95013060	Junta verde 24x17x2
4	s100816	Junta tórica 22x2.5 (x10)
5	94902000	Grifo de vaciado

N°	Referência	Designação
1	300025380	Tubo de retorno permutador
2	300025384	Tubo de ligação permutador
3	95013060	Junta verde 24x17x2
4	s100816	O-ring 22x2.5 (x10)
5	94902000	Torneira de esgoto

Rif.	Codice	Descrizione
1	300025380	Tubo di ritorno scambiatore
2	300025384	Tubo di collegamento scambiatore
3	95013060	Guarnizione verde 24x17x2
4	s100816	Guarnizione torica 22x2.5 (x10)
5	94902000	Rubinetto di scarico

Poz.	Nr art.	Opis
1	300025380	Powrót wymiennika
2	300025384	Armatura podłączeniowa podgrzewacza c.w.u.
3	95013060	Uszczelka zielona 24x17x2
4	s100816	Uszczelka O-ring 22x2.5 (x10)
5	94902000	Zawór spustowy

Поз.	Артикул	Обозначение
1	300025380	Обратная труба теплообменника
2	300025384	Соединительная труба теплообменника
3	95013060	Прокладка 24x17x2
4	s100816	Тороидальная прокладка 22x2.5 (x10)
5	94902000	Сливной вентиль

Poz.	Typové číslo	Název
1	300025380	Vratné potrubí deskového výměníku
2	300025384	Spojovací potrubí výměníku
3	95013060	Zelené těsnění 24x17x2
4	s100816	Těsnící o-kroužek 22x2.5 (x10)
5	94902000	Vypouštěcí kohout

Sz.	Hivatkozás	Leírás
1	300025380	Hőcserélő visszatérő vezeték
2	300025384	Hőcserélő összekötő cső
3	95013060	Zöld tömítés24x17x2
4	s100816	22x2.5 gyűrűs tömítés (x10)
5	94902000	Ürítőcsap

Ozn.	Typové číslo	Názov
1	300025380	Vratné potrubiie doskového výmenníka
2	300025384	Spojovacia trubica výmenníka
3	95013060	Zelené tesnenie 24x17x2
4	s100816	Tesniaci o-krúžok 22x2.5 (x10)
5	94902000	Vypúšťací kohút

Ref.	Referans	Tanım
1	300025380	Eşanjör dönüş borusu
2	300025384	Eşanjör bağlantı borusu
3	95013060	Yeşil conta 24x17x2
4	s100816	22x2.5 O-ring (x10)
5	94902000	Boşaltma musluğu



AD052-AA

21/10/2015

300025607-001-04