FR DE EN NL IT ES PL RU

JA38

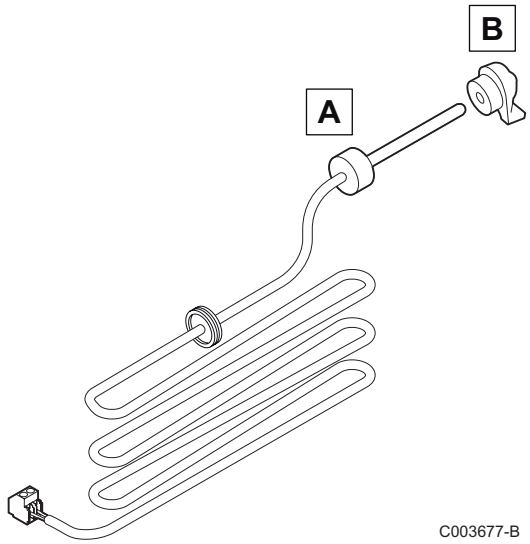

C003677-B

Notice de montage — Français

Sonde de température de fumées

Montageanleitung — Deutsch

Abgas-Temperaturfühler

Assembly Instructions — English

Flue gas temperature sensor

Montage-instructie — Nederlands

Temperatuursensor rookgassen

Istruzioni di montaggio — Italiano

Sonda di temperatura dei fumi

Instrucciones de montaje — Español

Sonda de temperatura de humos

Instrukcja montażu — Polski

Czujnik temperatury spalin

Инструкция по монтажу — РУССКИЙ

Датчик температуры дымовых газов

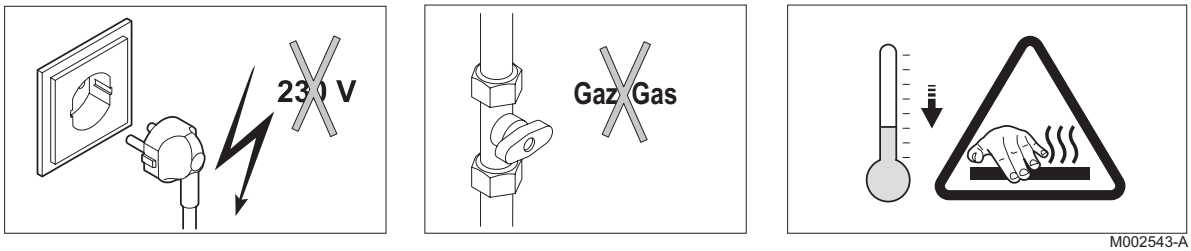

M002543-A

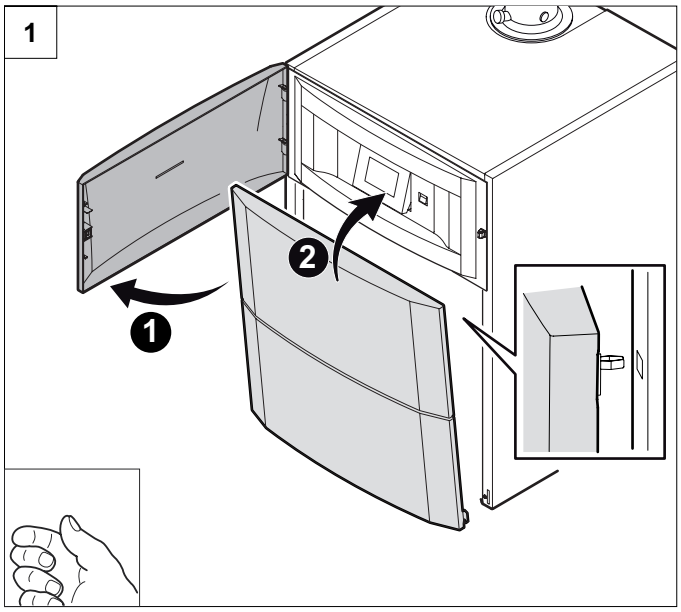

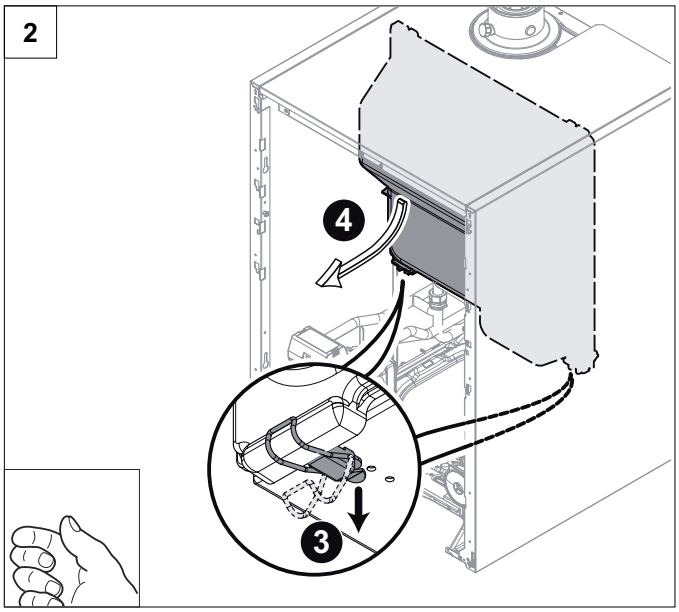

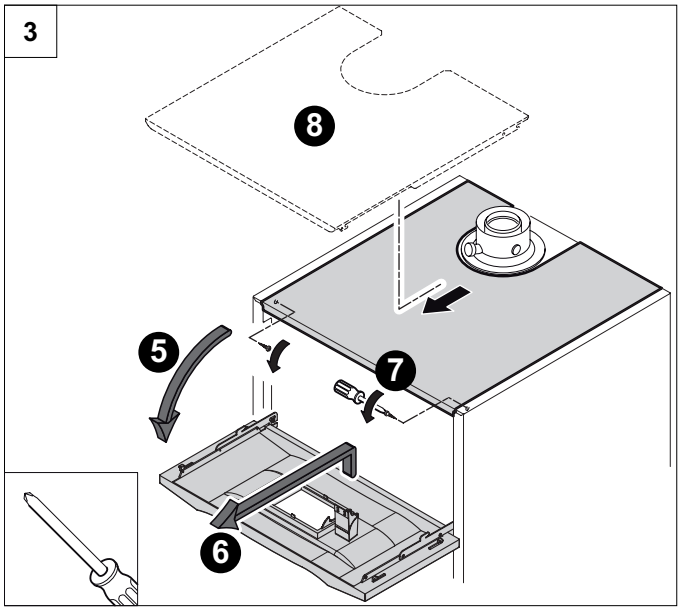

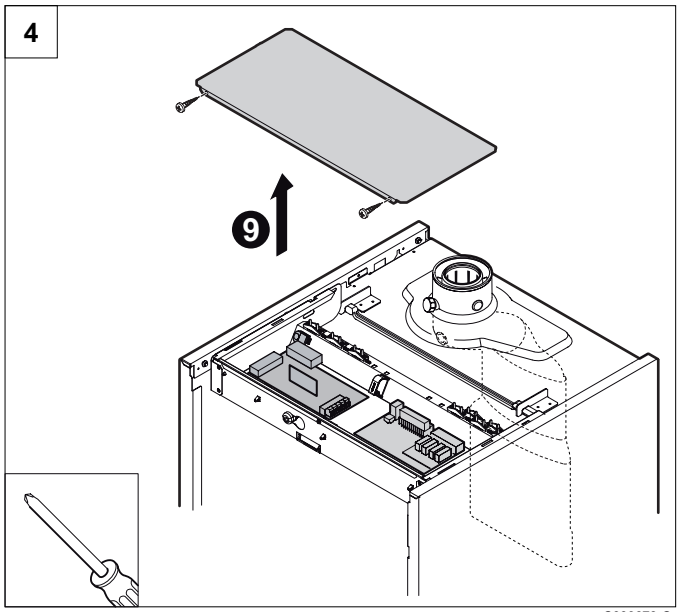

C003678-C

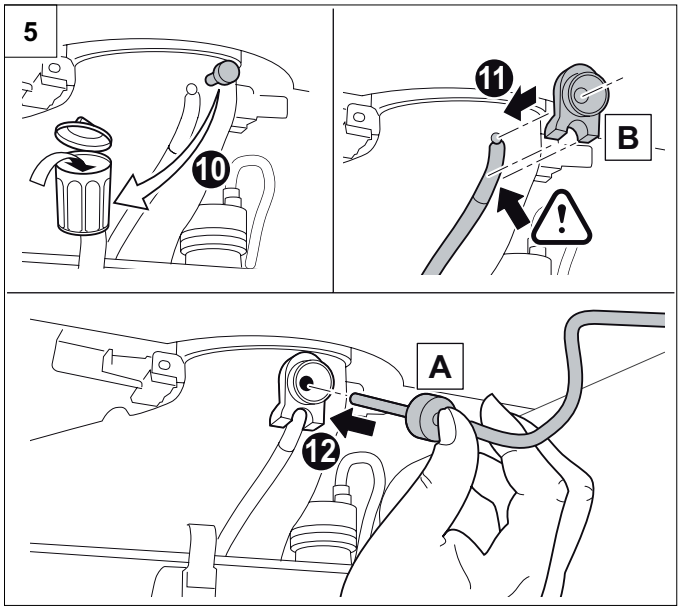

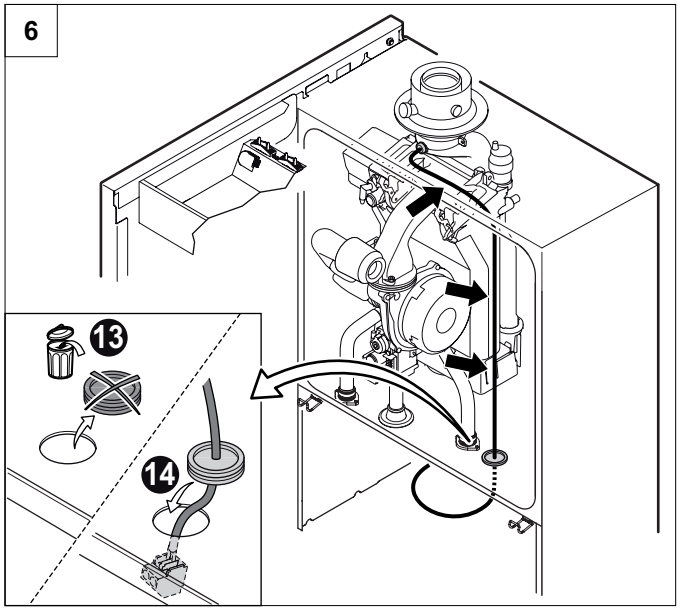

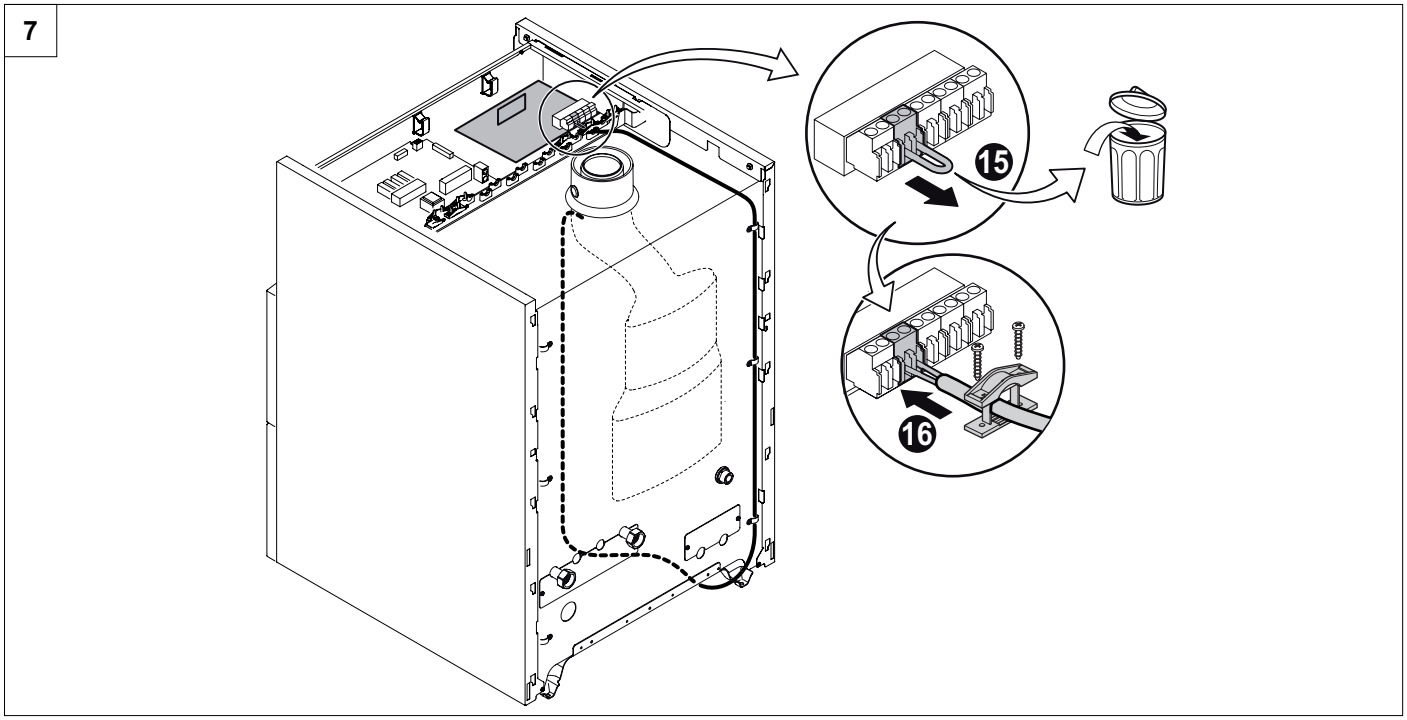

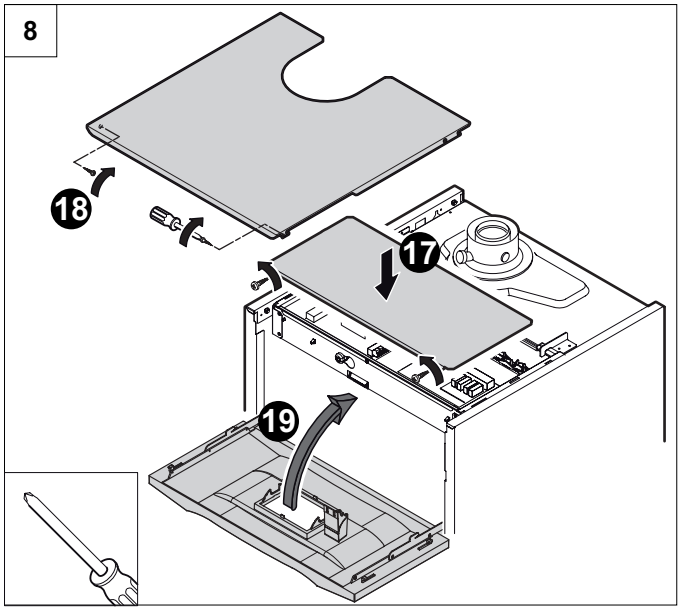

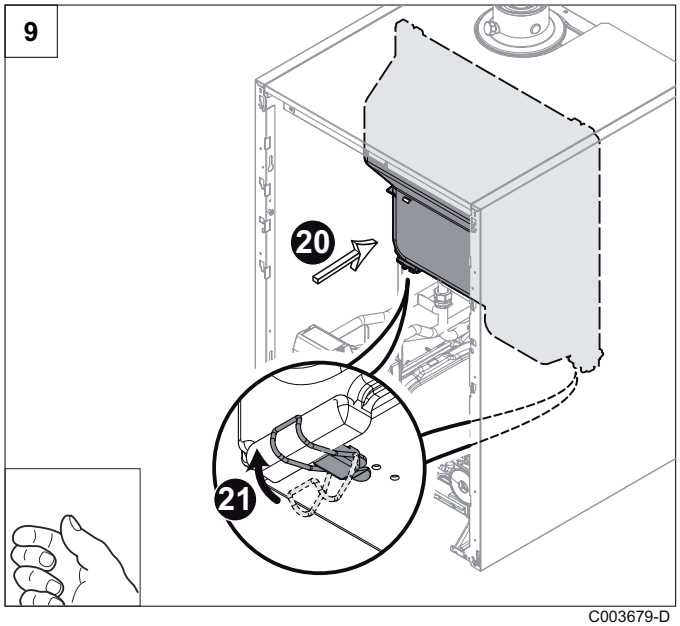

C003679-D

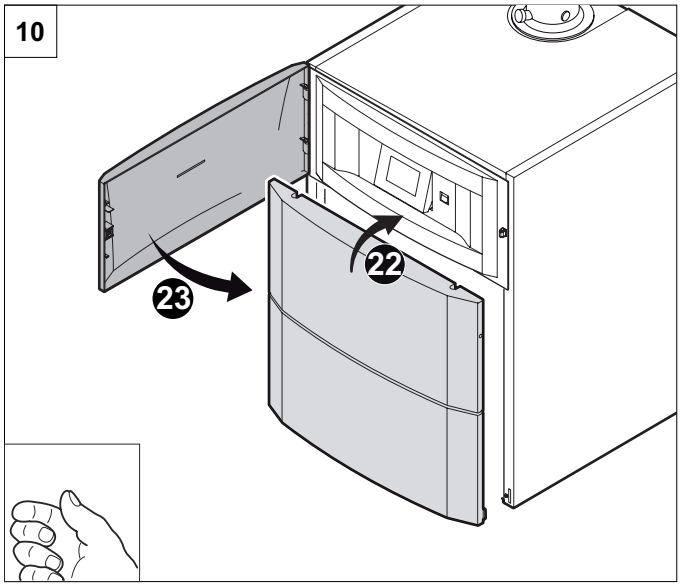

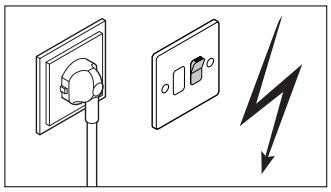

C003680-B

AD051-AC

27/05/2014

300026899-001-02