FR DE EN NL IT ES PL RU

GV25

1 Pressostat pour la pression de gaz minimale (5-6 éléments)

1 Pressostato per la pressione minima del gas (5-6 elementi)

1 Druckwächter für Minimal-Gasdruck (5-6 Glieder)

1 Presostato de control de la presión mínima del gas (5-6 elementos)

1 Minimum gas pressure switch (5-6 sections)

1 Presostat minimalnego ciśnienia gazu (Kocioł 5-6-członowy)

1 Pressostaat voor de minimum gasdruk (5-6 leden)

1 Реле минимального давления газа (5-6 секционные котлы)

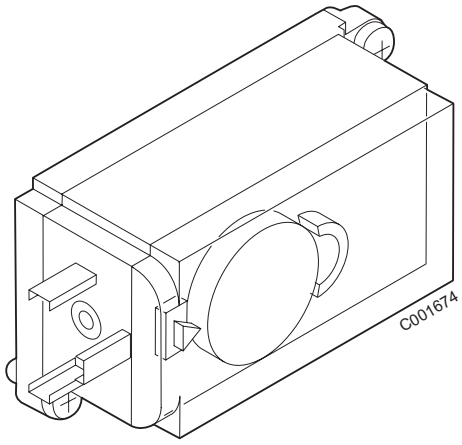

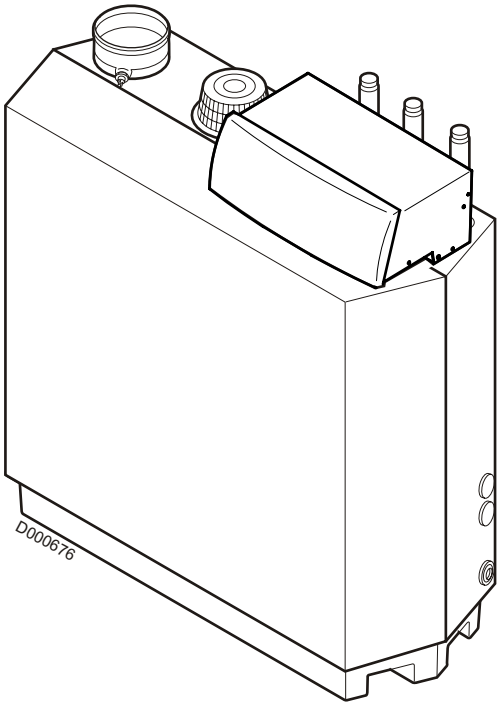

Contenu du jeu

Inhalt des Satzes

Contents of the set

Inhoud van de set

Contenuto del set

Contenido del juego

Zawartość pakietu

Содержимое набора

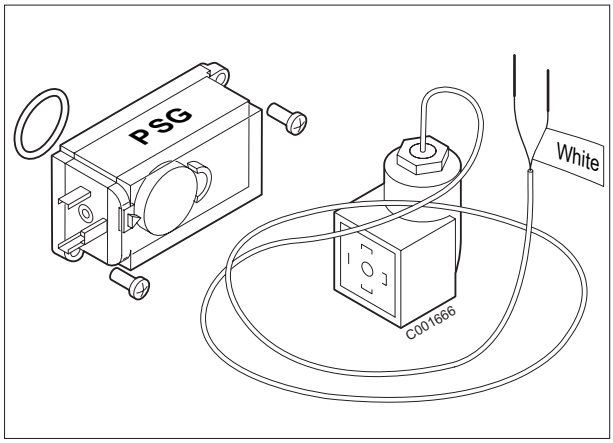

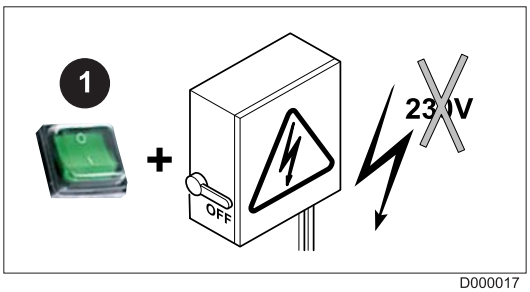

D000017

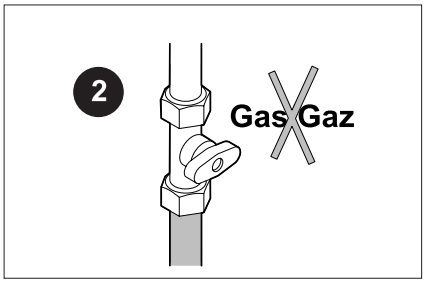

D000018

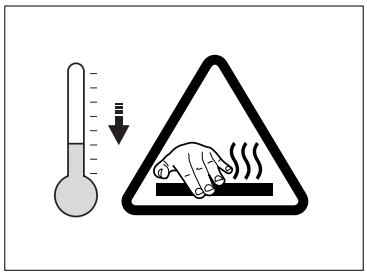

D000019

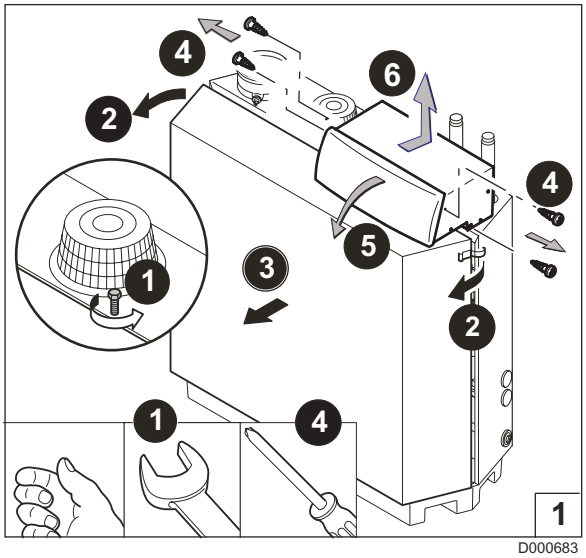

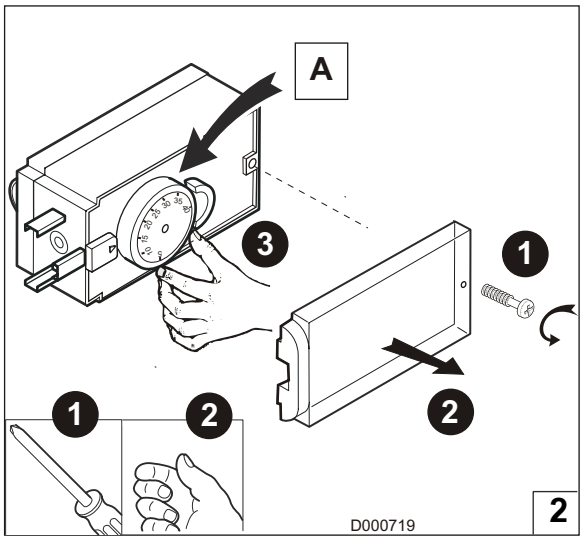

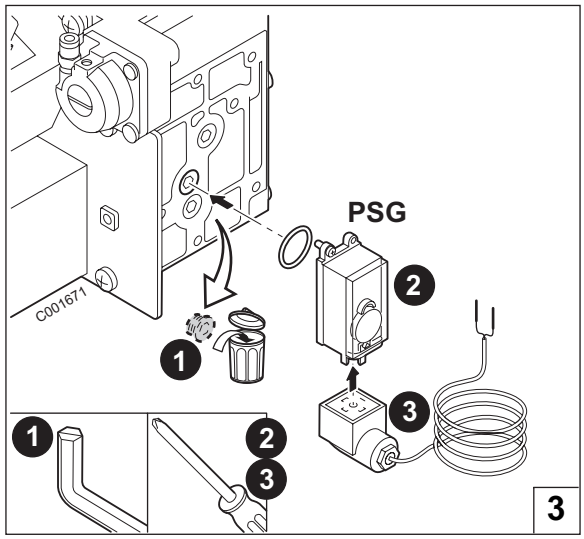

A : Gaz naturel : 10 mbar
Propane : 16 mbar

A: Erdgas: 10 mbar
Propan: 16 mbar

A: Natural gas: 10 mbar
Propane: 16 mbar

A: Aardgas: 10 mbar
Propaan: 16 mbar

A: Metano: 10 mbar
Propano: 16 mbar

A: Gas natural: 10 mbar
Propano: 16 mbar

A: gaz ziemny: 10 mbar
propan: 16 mbar

A : Природный газ : 10 мбар
Пропан : 16 мбар

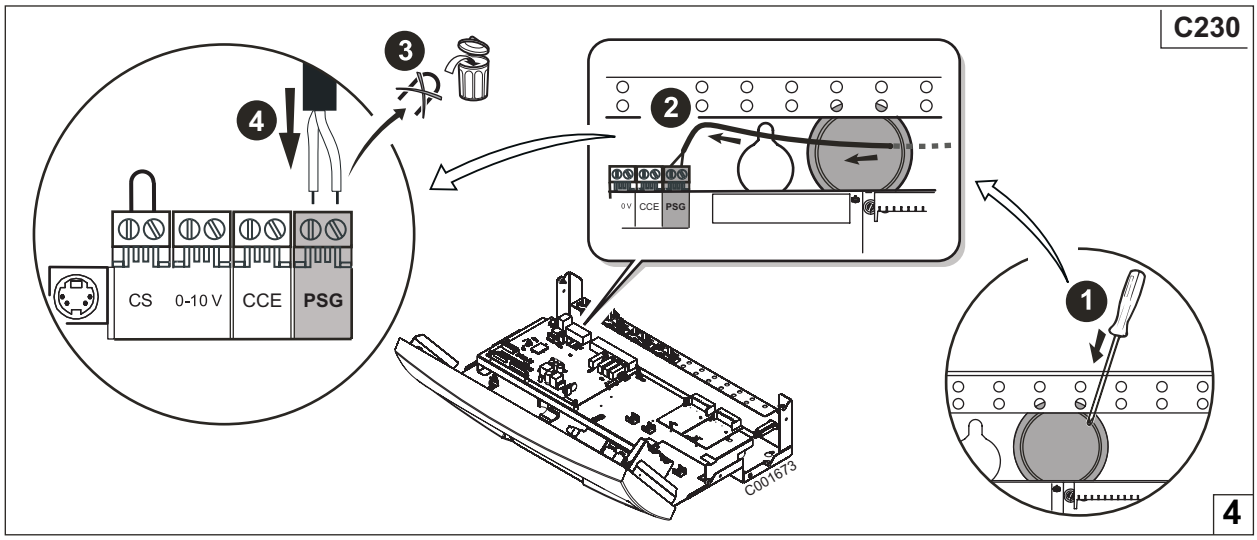
C230
CS
0-10 V
CCE
PSG
C001673
4

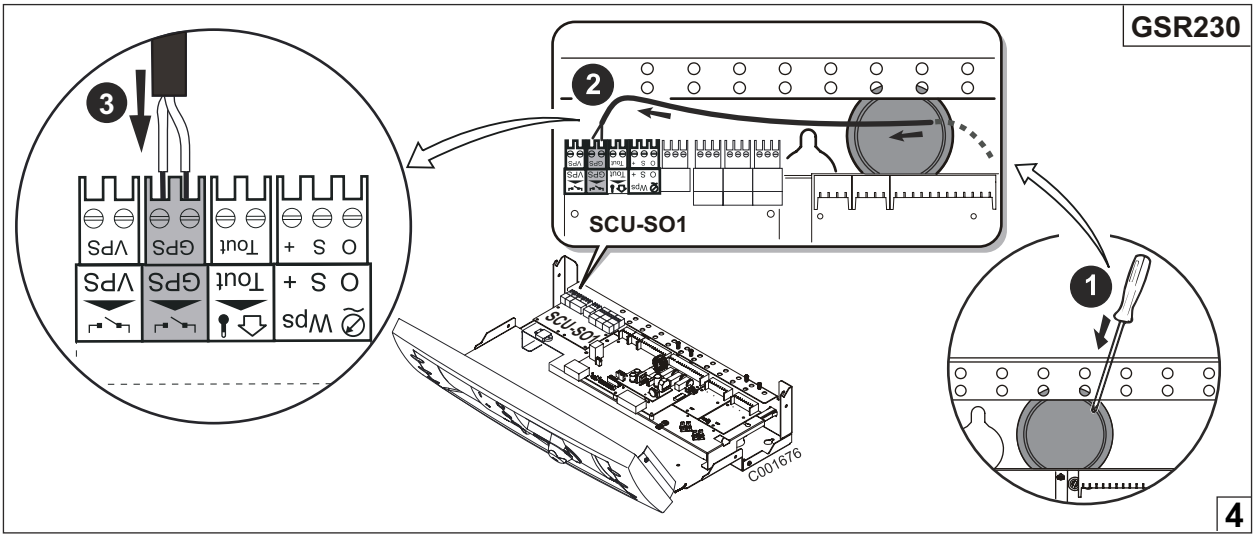
GSR230
SCU-SO1
VPS
GPS
Tout
O S +
Wps
C001676
4

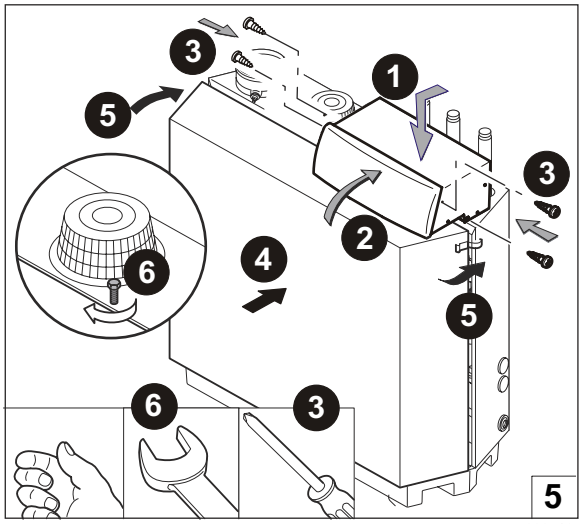

D000716

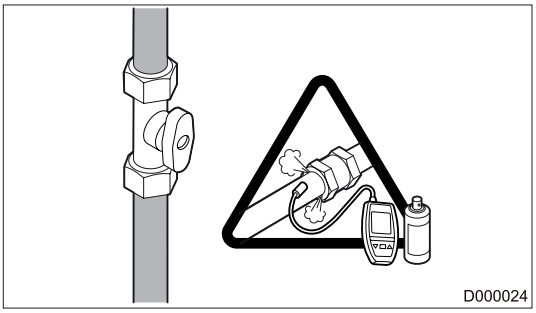
D000024

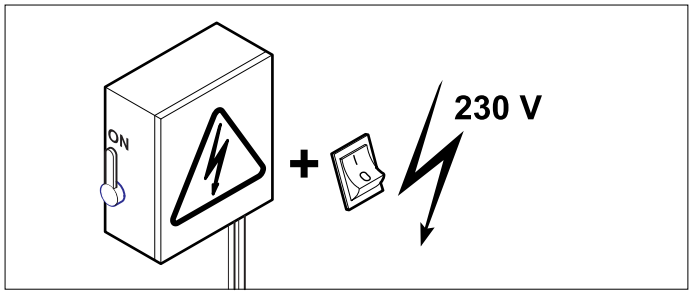

D000023



DE DIETRICH THERMIQUE
57, rue de la Gare F- 67580 MERTZWILLER - BP 30
www.dedietrich.com

AD051

29/01/08

300015338- 001- A