EA 103

Anode en magnésium

Français
30/05/05

Le colis EA 103 est composé de :

- 1 anode en magnésium
- 1 sachet accessoires

L'anode en magnésium peut remplacer l'anode titane montée d'usine.

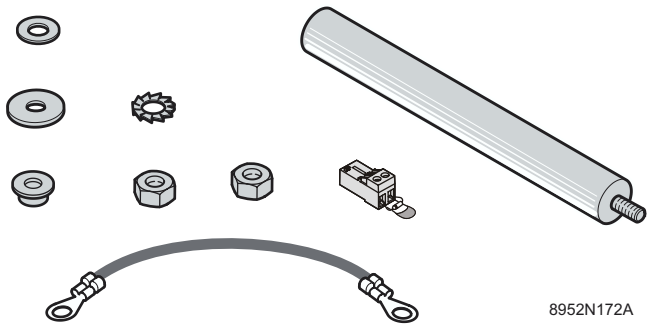

Montage

Le montage de l'anode doit se faire avant la mise en service du préparateur.

1. Prévoir un joint d'étanchéité neuf (réf. 95013133) pour la bride du préparateur (sauf si le ballon est neuf).
2. Couper l'alimentation électrique de la chaudière.
3. Couper l'arrivée d'eau froide et vidanger le préparateur d'e.c.s. Pour effectuer la vidange par le groupe de sécurité, mettre le groupe en position vidange et ouvrir un robinet d'eau chaude (ou un robinet de purge) pour permettre une entrée d'air.

Démontage de l'anode titane

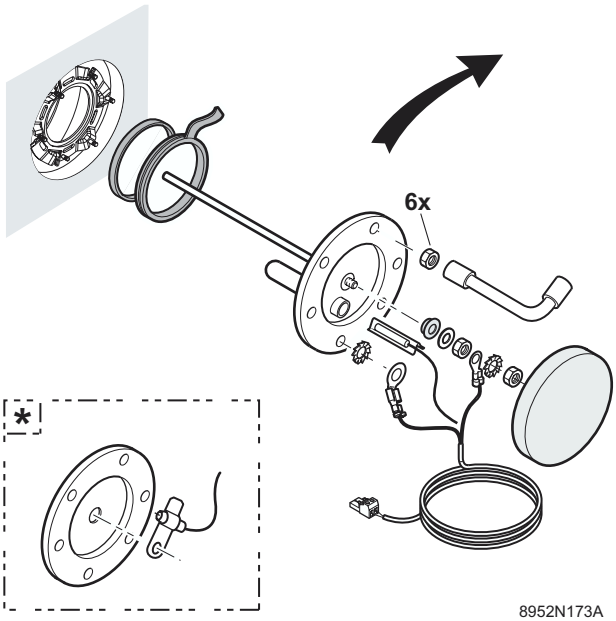

* Cas d'un tampon sans doigt de gant

4. Déposer le panneau avant et les sondes.
5. Déposer le tampon (clé de 13 mm).
6. Démonter l'anode titane.

Montage de l'anode en magnésium

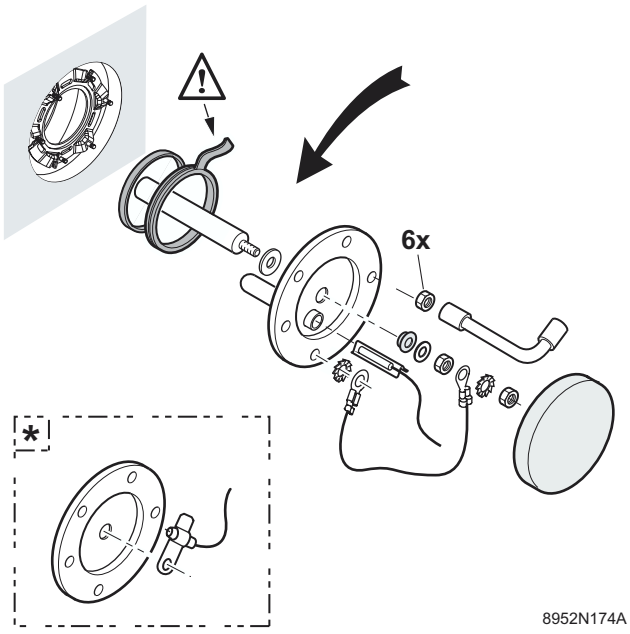

* Cas d'un tampon sans doigt de gant

7. Monter l'anode magnésium et remplacer le joint d'étanchéité de la bride en veillant à placer la languette à l'extérieur du préparateur.
8. Après montage, vérifier l'étanchéité du préparateur au niveau du joint.

Le serrage des vis du tampon de visite ne doit pas être exagéré : 6 Nm +1/-0 (utiliser pour cela une clé dynamométrique).
Nota : On obtient approximativement 6 Nm en tenant la clé à pipe par le petit levier.

Lors du remplacement de l'anode titane par une anode en magnésium, veiller à brancher le connecteur de simulation TA (1) au tableau de commande de la chaudière, sur les bornes habituellement utilisées par l'anode titane.

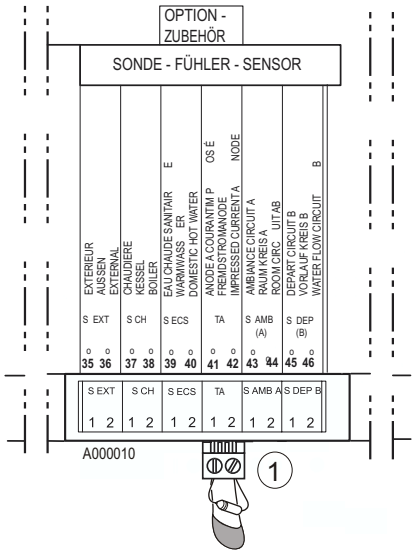

i Le connecteur de simulation TA s'utilise uniquement dans le cas où le tableau gère la fonction "TA".

Mise en service

Se reporter à la notice livrée avec le préparateur.

Entretien

L'anode en magnésium doit être vérifiée au moins tous les 2 ans. A partir de la première vérification et compte tenu de l'usure de l'anode, il faut déterminer la périodicité des contrôles suivants.

L'anode peut être contrôlée selon l'une des deux méthodes suivantes :

- **Contrôle visuel : L'anode doit être remplacée si son diamètre est inférieur à 15 mm (diamètre initial = 33 mm).**
- **Contrôle par mesure :**
  - Débrancher le fil de masse de l'anode
  - Mesurer le courant entre la cuve et l'anode. Si le courant mesuré est inférieur à 0.1 mA, l'anode est à remplacer.

EA 103

Magnesiumanode

Deutsch
30/05/05

Das Kolli EA 103 besteht aus:

- 1 Magnesiumanode
- 1 Zubehörbeutel

Die Magnesiumanode kann die ab Werk montierte Titan Anode ersetzen.

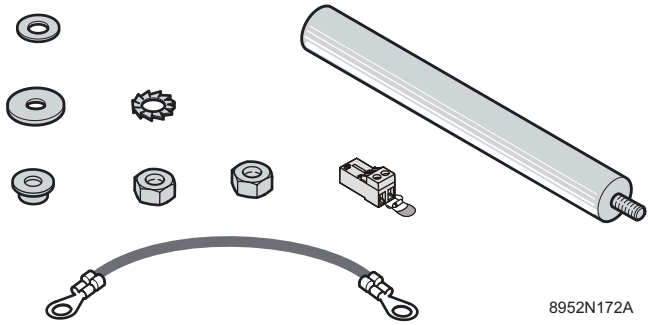

Montage

Die Montage der Anode muss vor der Inbetriebnahme des Warmwassererwärmers erfolgen.

1. Einen neuen Dichtungsring (Ref. 95013133) für den Flansch des Warmwassererwärmers bereithalten (außer im Falle eines neuen Warmwassererwärmers).
2. Stromzufuhr am Kessel ausschalten.
3. Die Kaltwasserzufuhr absperren und den Speicher entleeren. Zum Entleeren über den Entleerungshahn ist ein Warmwasserhahn (oder ein Ablaufhahn) zu öffnen, um das Eindringen von Luft zu ermöglichen.

Demontieren der Titan-Anode

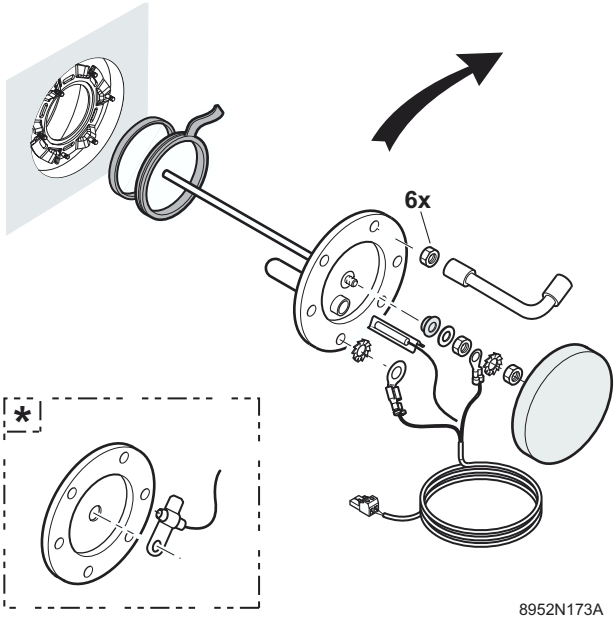

* Im Falle eines Flansches ohne Tauchhülse

4. Speichervorderwand und Fühler abnehmen.
5. Reinigungsdeckel entfernen (13er Schlüssel).
6. Titan-Anode demontieren.

Montieren der Magnesiumanode

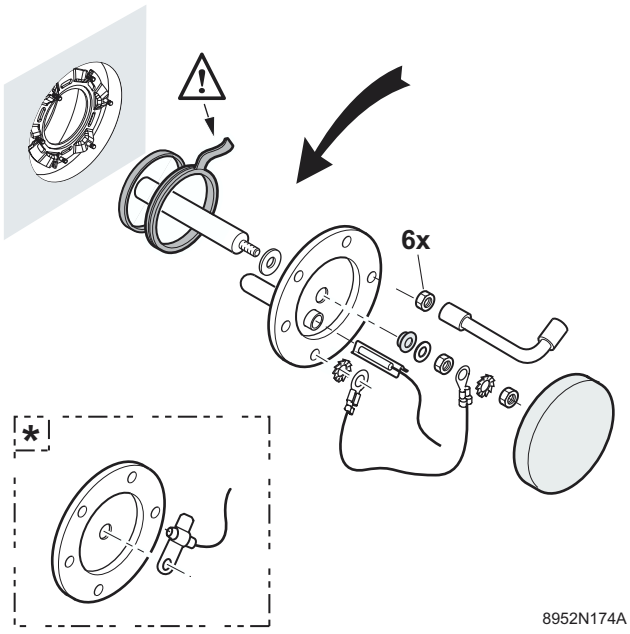

* Im Falle eines Flansches ohne Tauchhülse

7. Magnesiumanode montieren und den Dichtungsring des Flansches, mit Lasche an der Außenseite des Warmwassererwärmers, auswechseln.
8. Nach Montage Dichtheit am seitlichen Flansch überprüfen.

Die Flansch-Befestigungsschrauben sollten nicht übermäßig angezogen werden: 6 Nm +1/-0 (verwenden Sie hierzu einen Drehmomentschlüssel).
Bermerkung: Man erreicht ca. 6 Nm in dem man den Rohrsteckschlüssel mit dem kurzen Hebel einsetzt.

Beim Austausch der Titananode durch eine Magnesiumanode darauf achten, dass der TAS Simulier-Stecker (1) an das Kessel-Schaltfeld angeschlossen wird und zwar an den normalerweise von der TAS benutzten Eingang.

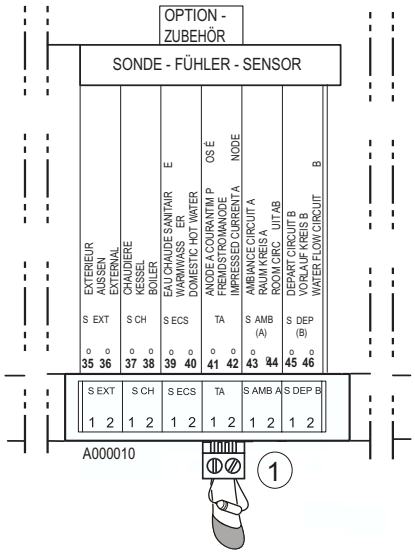

i Der TAS Simulier-Stecker wird nur im Falle eines Schaltfeldes, das die TA-Funktion besitzt benutzt.

Inbetriebnahme

Siehe Anleitung zu Warmwassererwärmer.

Wartung

Die Magnesiumanode muss wenigstens im Abstand von 2 Jahren überprüft werden. Nach der ersten Kontrolle und je nach der Abnutzung der Anode muss der Abstand zwischen den weiteren Kontrollen festgelegt werden.

Die Anode kann mittels einer der beiden folgenden Methoden geprüft werden:

- **Visuelle Prüfung: Die Anode muss ausgewechselt werden wenn ihr Durchmesser weniger als 15 mm beträgt (ursprünglicher Durchmesser = 33 mm).**
- **Prüfung nach Messung:**
  - Massedraht von der Anode abklemmen
  - Die Stromstärke zwischen Speicher und Anode messen. Wenn diese Stromstärke unter 0.1 mA liegt, ist die Anode zu ersetzen.

EA 103

Magnesium anode

English
30/05/05

Package EA 103 comprises:

- 1 magnesium anode
- 1 accessories pack

The magnesium anode can replace the titanium anode fitted in the factory.

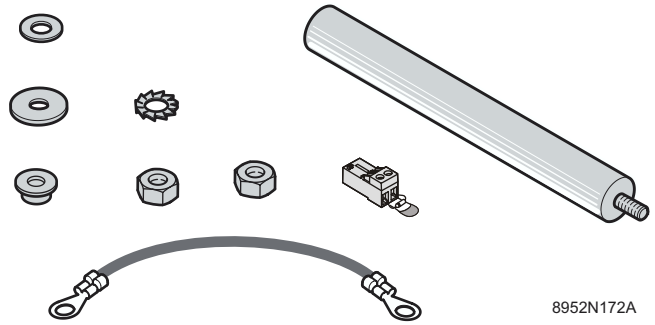

Mounting

The anode must be fitted before starting up the calorifier.

1. Use a new leak tight seal (ref. 95013133) for the calorifier flange (unless using a new tank).
2. Cut the power supply to the boiler.
3. Cut off the cold water supply and drain the DHW tank. To drain though the safety unit, turn the unit to drain and turn on a hot water tap (or a bleed valve) to allow air to enter.

Removing the titanium anode

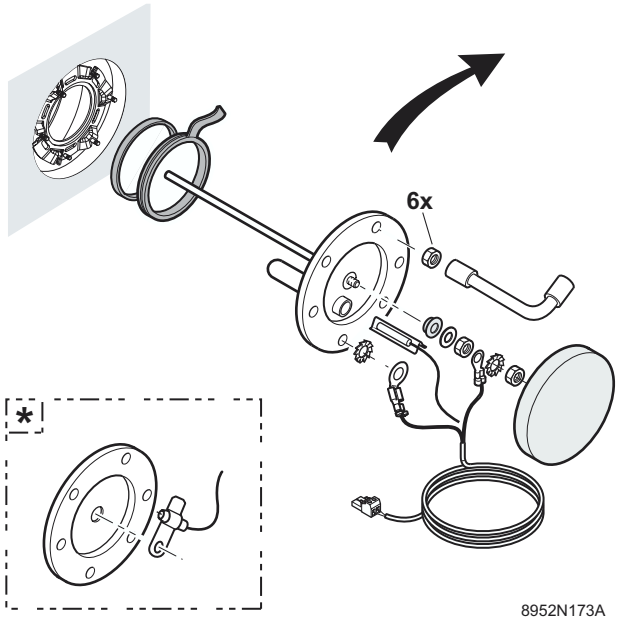

* If using a cover without thimble tube

4. Remove the front panel and the sensors.
5. Remove the cover (13 mm spanner).
6. Remove the titanium anode.

Fitting the magnesium anode

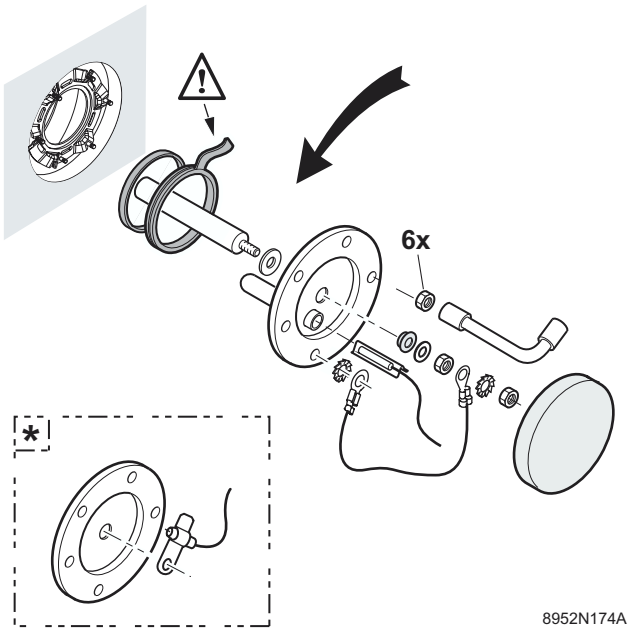

* If using a cover without thimble tube

7. Fit the magnesium anode and replace the leak tight seal on the flange, making sure that the tab is placed outside the calorifier.
8. After fitting, check the tightness of the seal on the calorifier.

The flange mounting bolts must not be excessively tight: 6 Nm +1/-0 (use a torque wrench).
Nota: Approximately 6 Nm is obtained by holding the box spanner by the small lever.

When replacing the titanium anode by a magnesium anode, connect the TAS anode simulation connector (1) to the boiler's control panel, on the terminal normally used by the titanium anode.

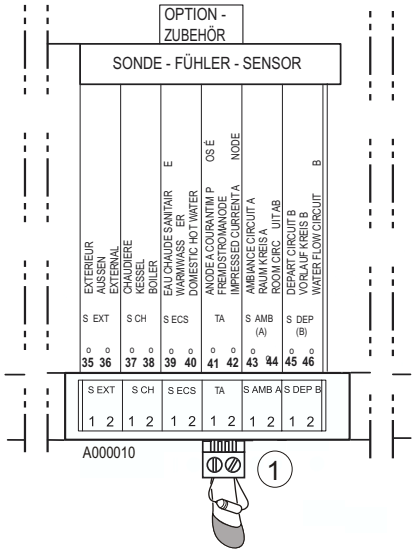

i The TAS anode simulation connector is used only if the control panel has the "TA" function.

Commissionning

Refer to the instructions supplied with the calorifier.

Maintenance

The magnesium anodes must be checked at least every 2, years. After the first check, determine the frequency of future checks on the basis of anode wear.

The anodes can be checked by two methods:

- **Inspection: the anode must be replaced if its diameter is less than 15 mm (original diameter = 33 mm).**
- **Function test:**
  - disconnect the earth wire from the anode
  - measure the strength of the current between the tank and the anode. if the current is less than 0.1 mA, the anode must be replaced.

EA 103

Magnesiumanode

Nederlands
30/05/05

De colli EA 103 bestaat uit:

- 1 magnesiumanode
- 1 zakje accessoires

De magnesiumanode kan de in de fabriek gemonteerde titaananode vervangen.

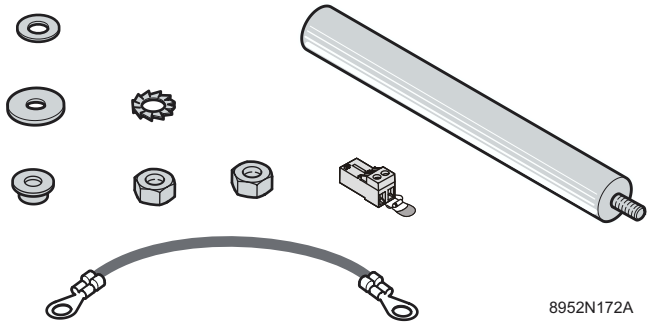

Montage

De anode moet voor de inbedrijfstelling van het sanitairwarmwatertoestel gemonteerd worden.

1. Zorg voor een nieuwe keerring (ref. 95013133) voor de flens van het sanitair-warmwatertoestel (behalve wanneer het om een nieuwe boiler gaat).
2. Onderbreek de elektrische voeding van de verwarmingsketel.
3. Sluit de aanvoer van het koud water en tap de boiler af. Om dat via de veiligheidsgroep te doen, steltu de groep in op de stand aftappen en draait u een warmwaterkraan (of een ontluchtingskraan) open om lucht in te laten.

Demontage van de titaananode

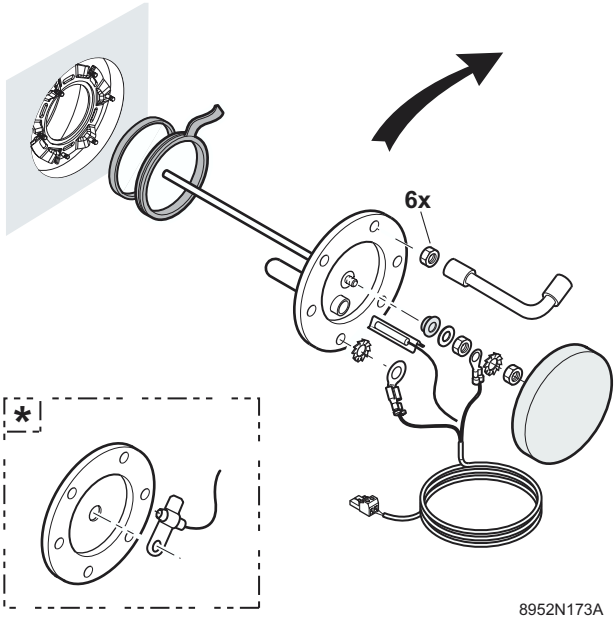

* Geval van een inspectieluik zonder dompelbuis

4. Demonteer het paneel vooraan en de voelers.
5. Demonteer het inspectieluik (sleutel 13 mm).
6. Demonteer de titaananode.

Montage van de magnesiumanode

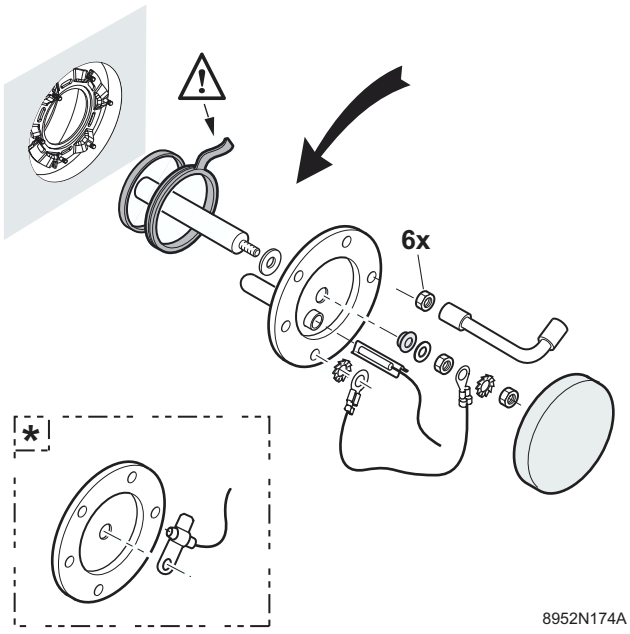

* Geval van een inspectieluik zonder dompelbuis

7. Monteer de magnesiumanode en vervang de afdichting van de flens, waarbij u het lipje aan de buitenzijde van het sanitair-warmwatertoestel plaatst.
8. Controleer na montage of het sanitair-warmwatertoestel ter hoogte van de afdichting waterdicht is.

De schroeven van het inspectiedeksel mogen niet te hard worden vastgedraaid: 6 Nm +1/-0 (gebruik hiervoor een krachtmetingssleutel).
Opmerking: Men verkrijgt ongeveer 6 Nm wanneer de pijpsleutel aan de korte hendel wordt vastgehouden.

Bij de vervanging van een titaananode door een magnesiumanode, de simulatiestekker (1) inklikken op de stekker TA van de klemmenstrook van het bedieningspaneel van de ketel.

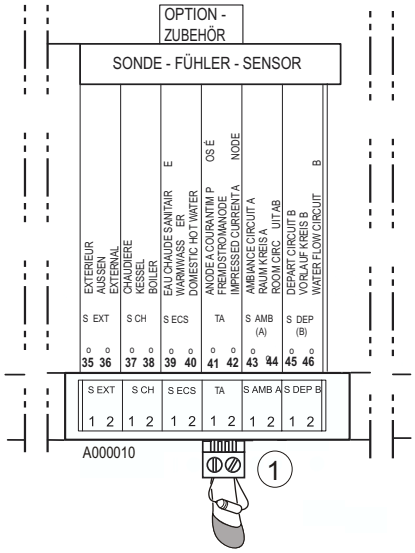

i De simulatiestekker (TA) wordt enkel toegepast wanneer het bedieningspaneel de functie "TA" beheert.

Inbedrijfname

Raadpleeg de handleiding van de sanitairwarmwatertoestel.

Onderhoud

De magnesiumanodes moeten minstens elke 2 jaar worden gecontroleerd. Na de eerste controle, en afhankelijk van de slijtage van de anodes, bepaalt u de intervallen voor de volgende controles.

De anodes kunnen op twee manieren worden gecontroleerd:

- **Visuele controle: de anode moet worden vervangen als de diameter ervan minder is dan 15 mm (begindiameter = 33 mm).**
- **Controle door meting:**
  - maak de massakabel los van de anode
  - meet de stroomsterkte tussen de boiler en de anode. als de stroomsterkte minder is dan 0.1 mA, moet de anode worden vervangen.

EA 103

Anodo di magnesio

Italiano
30/05/05

Il collo EA 103 è costituito da:

- 1 anodo di magnesio
- 1 sacchetto accessori

L'anodo di magnesio può sostituire l'anodo di titanio montato di serie.

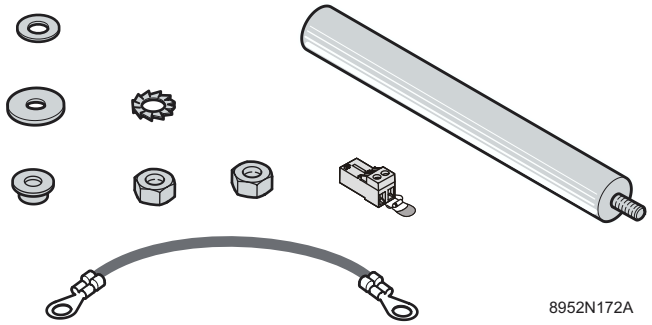

Montaggio

Occorre montare l'anodo prima della messa in funzione del bollitore.

1. Prevedere una guarnizione di tenuta nuova (rif. 95013133) per la flangia del bollitore (eccetto nel caso di un bollitore nuovo).
2. Interrompere l'alimentazione elettrica della caldaia.
3. Interrompere l'ingresso di acqua fredda e svuotare il bollitore di a.c.s.. Per effettuare lo svuotamento dal gruppo di sicurezza, mettere il gruppo in posizione di scarico e aprire un rubinetto d'acqua calda (o un rubinetto di spurgo) per consentire l'ingresso dell'aria.

Smontare l'anodo di titanio

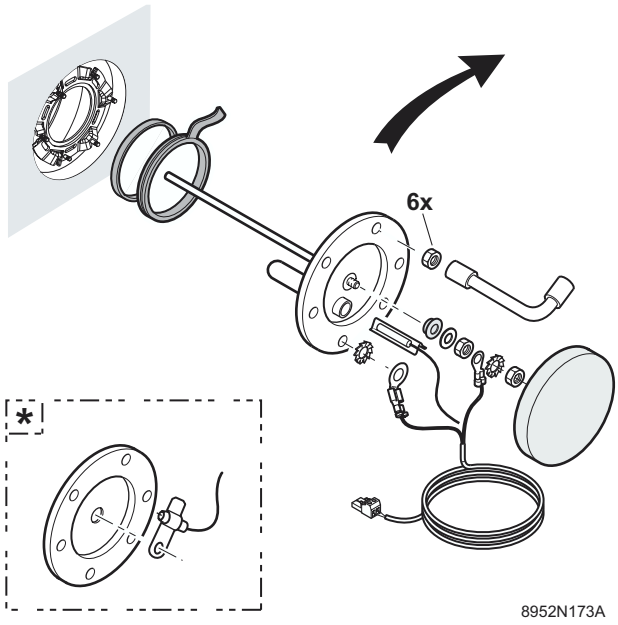

* In caso di tappo senza pozzetto portasonde

4. Smontare il pannello anteriore e le sonde.
5. Smontare il tappo (chiave da 13 mm).
6. Smontare l'anodo di titanio.

Montaggio dell'anodo di magnesio

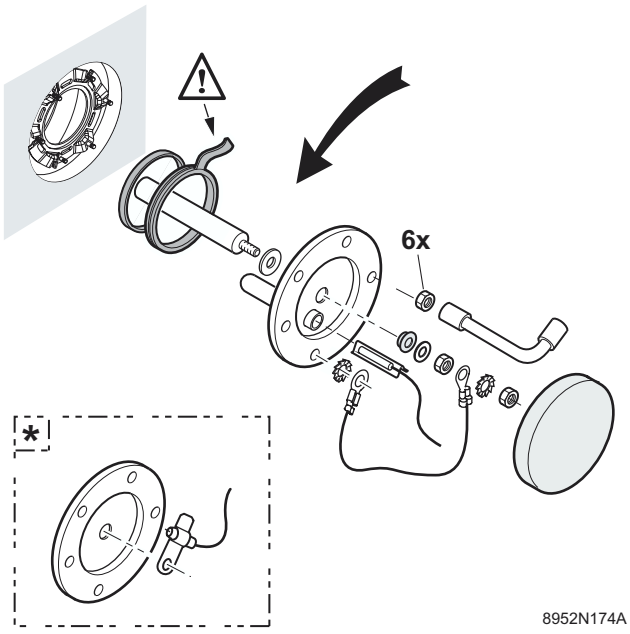

* In caso di tappo senza pozzetto portasonde

7. Montare l'anodo di magnesio e sostituire la guarnizione di tenuta della flangia, prestando attenzione a collocare la linguetta all'esterno del bollitore.
8. Dopo il montaggio, verificare la tenuta stagna del bollitore a livello della guarnizione.

Il serraggio delle viti del tappo di ispezione non deve essere eccessivo: 6 Nm +1/-0 (utilizzare una chiave dinamometrica).
Nota: tenendo la chiave a pipa con la levetta, si ottiene approssimativamente un valore di 6 Nm.

Nel caso di sostituzione dell'anodo elettronico (TAS), con uno al magnesio, verificare che il connetore di simulazione TA (1) sia collegato al quadro di comando della caldaia, sullo spinotto della morsettiera abitualmente utilizzato per l'anodo elettronico.

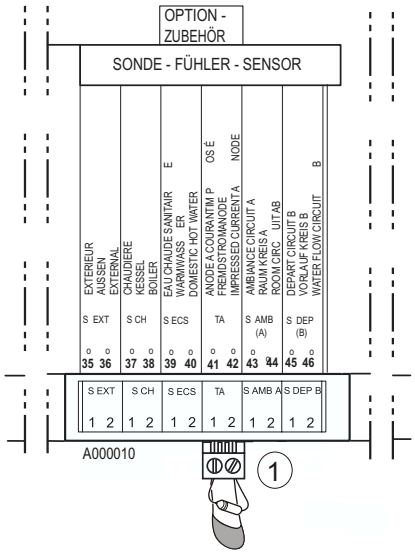

i Il connetore di simulazione TA si utilizza esclusivamente quando il quadro di comando gestisce la funzione TA.

Messa in servizio

Rifarsi alle istruzioni del bollitore.

Manutenzione

L'anodo di magnesio deve essere controllato almeno ogni 2 anni. A partire dalla prima verifica e tenuto conto dell'usura dell'anodo, occorre determinare la periodicità dei controlli seguenti.

L'anodo può essere controllato in uno dei due modi seguenti:

- **Controllo visivo: L'anodo deve essere sostituito se il suo diametro è inferiore a 15 mm (diametro iniziale = 33 mm).**
- **Controllo con rilevamento:**
  - Scollegare il cavo di massa dell'anodo
  - Misurare la corrente tra il bollitore e l'anodo. Se la corrente misurata è inferiore a 0.1 mA, occorre sostituire l'anodo.

EA 103

Ánodo de magnesio

Español
30/05/05

El bulto EA 103 se compone de:

- 1 ánodo de magnesio
- 1 bolsa de accesorios

El ánodo de magnesio puede reemplazar al ánodo de titanio instalado de fábrica.

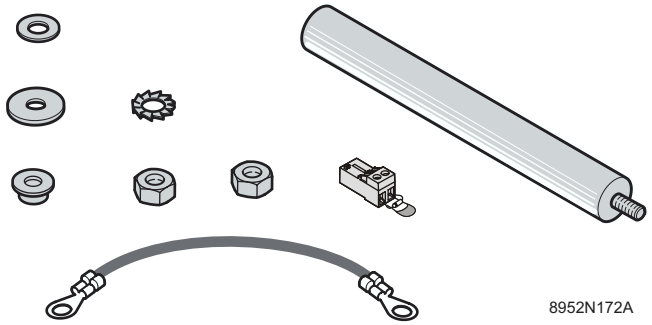

Montaje

El ánodo debe montarse antes de la puesta en servicio del acumulador.

1. Tener prevista una junta de estanquidad nueva (ref. 95013133) para la brida del acumulador (salvo que se trate de un acumulador nuevo).
2. Cortar la alimentación eléctrica de la caldera.
3. Cortar la entrada de agua fría y vaciar el acumulador de a.c.s. Para efectuar el vaciado a través del grupo de seguridad, poner el grupo en posición de vaciado y abrir un grifo de agua caliente (o un grifo de purga) para permitir que entre aire.

Desmontaje del ánodo de titanio

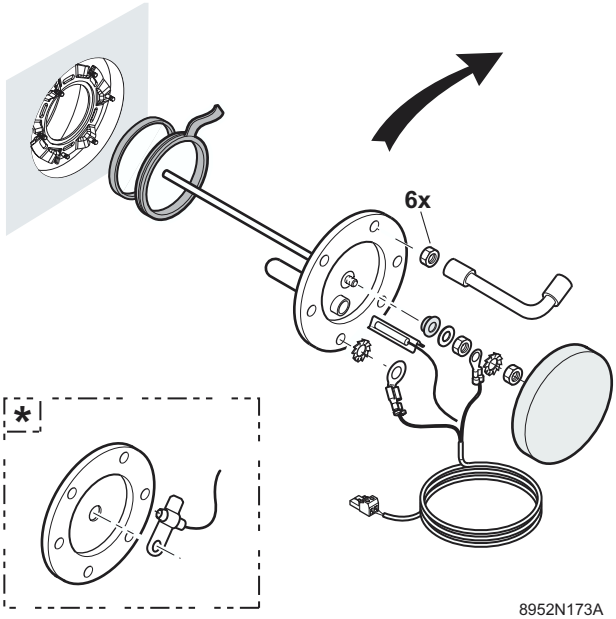

* Caso de un tapón sin vaina

4. Desmontar el panel delantero y las sondas.
5. Desmontar el tapón (llave de 13 mm).
6. Desmontar el ánodo de titanio.

Montaje del ánodo de magnesio

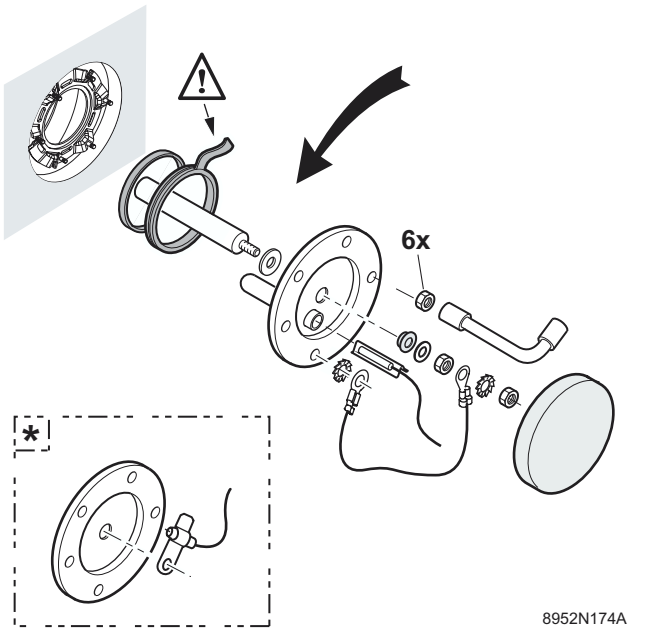

* Caso de un tapón sin vaina

7. Montar el ánodo de magnesio y cambiar la junta de estanquidad de la brida, cuidando que la lengüeta quede en la parte exterior del acumulador.
8. Comprobar la estanquidad del acumulador a la altura de la junta después del montaje.

Los tornillos de fijación de la brida no deben estar excesivamente apretados: 6 Nm +1/-0 (utilizar para ello una llave dinamométrica).
Nota: sujetando la llave acodada por la palanca pequeña se consiguen aproximadamente 6 Nm.

Cuando se reemplaza el ánodo de titanio por un ánodo de magnesio, debe conectarse el conector de simulación TA (1) al cuadro de mando de la caldera, en los bornes habitualmente utilizados por el ánodo de titanio.

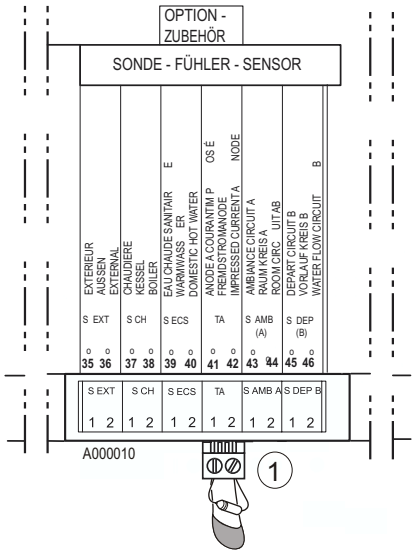

i El conector de simulación TA sólo se utilizará en el caso que el cuadro de mando gestione la función "TA".

Puesta en marcha

Consultar las instrucciones del acumulador.

Mantenimiento

Los ánodos de magnesio deben revisarse como mínimo cada 2 años. Tras una primera revisión, y según el desgaste de los ánodos, determine los intervalos de las siguientes revisiones.

Los ánodos pueden revisarse de dos maneras:

- **Control visual: el ánodo debe sustituirse si su diámetro es inferior a 15 mm (diámetro inicial = 33 mm).**
- **Control por medición:**
  - desconecte el cable de masa del ánodo
  - mida la intensidad de corriente entre el acumulador y el ánodo;. si la intensidad es inferior a 0.1 mA, el ánodo debe cambiarse.

EA 103

Магниевый анод

РУССКИЙ
30/05/05

Ед. поставки EA 103 включает :

- 1 магниевый анод
- 1 пакет с принадлежностями

Магниевый анод может заменять титановый анод, установленный на заводе.

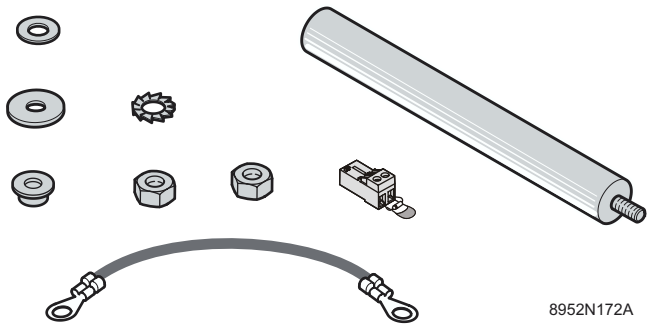

Монтаж

Монтаж анода следует производить до пуска водонагревателя в эксплуатацию.

1. Подготовить новую уплотнительную прокладку (артикул № 95013133) для фланца водонагревателя (кроме случая нового водонагревателя).
2. Отключите электропитание бойлера.
3. Остановите подачу холодной воды и опорожните емкостный водонагреватель для ГВС. Чтобы осуществить опорожнение группой безопасности, поставьте группу в позицию опустошить и откройте кран горячей воды (или кран продувания), чтобы впустить воздух.

Демонтаж титанового анода

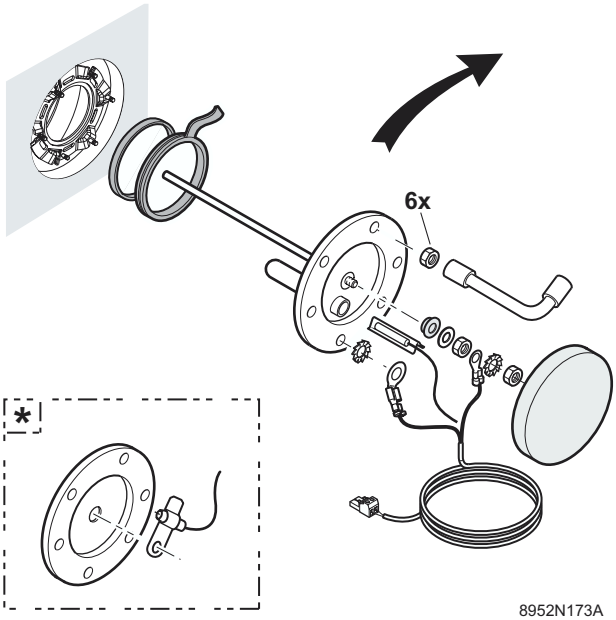

* крышка для чистки без приемной втулки

4. Снять переднюю панель и датчики.
5. Снять заглушку для технического обслуживания (ключ на 13).
6. Демонтируйте титановый анод.

Монтаж магниевого анода

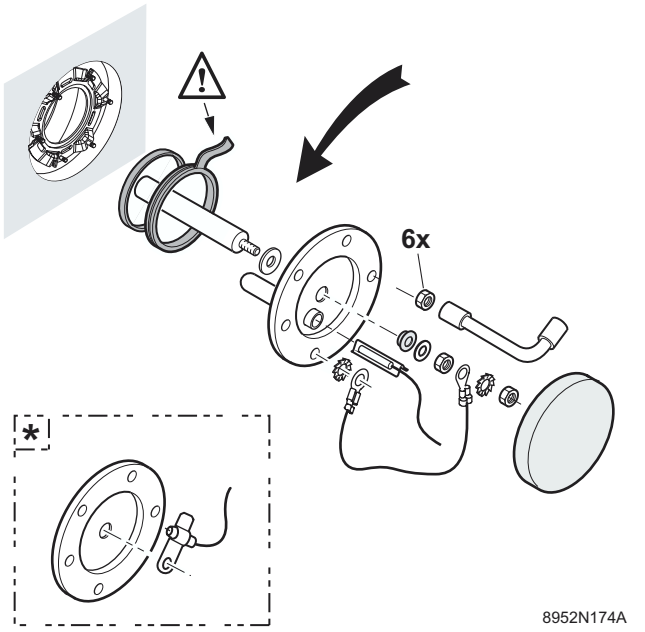

* крышка для чистки без приемной втулки

7. Установите магниевый анод и замените уплотнительную прокладку фланца так, чтобы язычок оказался снаружи водонагревателя.
8. Проверьте герметичность уплотнительной прокладки водонагревателя после сборки.

Затяжка винтов заглушки для обслуживания не должна быть излишне сильной : 6 Nm +1/-0 (использовать для этого динамометрический ключ).
Примечание : Придерживая трубный ключ маленьким рычагом, можно получить примерно 6 Nm.

При замене титанового анода на магниевый анод установите на разъемы панели управления котла, которые обычно используются для подключения титанового анода, заглушку для симуляции ТА (1).

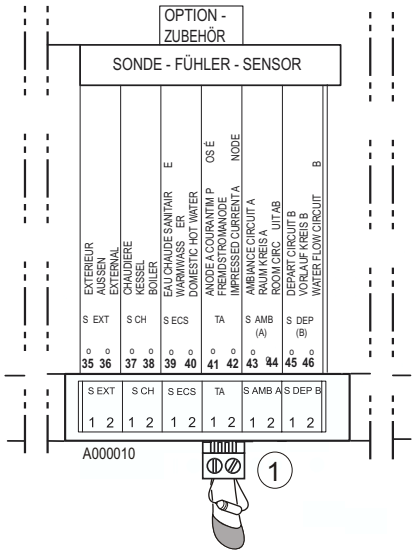

Заглушка для симуляции ТА используется только в том случае, если панель управления котла поддерживает функцию управления "ТА".

Техосмотр

См. инструкцию, поставляемую с водонагревателем.

Техническое обслуживание

Следует проверять состояние магниевого анода один раз в 2 года. После первой проверки следует наметить периодичность последующих проверок, исходя из степени износа анода.

Проверку анода можно осуществлять одним из двух следующих способов :

- **Визуальный контроль : Анод должен быть заменен, если его диаметр менее 15 мм (начальный диаметр = 33 мм).**
- **Контроль путем измерения :**
  - отсоединить провод заземления анода
  - замерить ток между баком (масса) и анодом. если ток окажется менее 0.1 мА, анод следует заменить.





AD051

Sous réserve d'erreurs et de modifications techniques - Irrtum und technische Änderungen vorbehalten - With the reservation that there may be errors and/or technical modifications
Alle onjuistheden en technische wijzigingen voorbehouden - Salvo errori e modifiche tecniche