Carrier 42GW 209 / 309 / 409

Abmessungen / Dimensions / Dimensioni

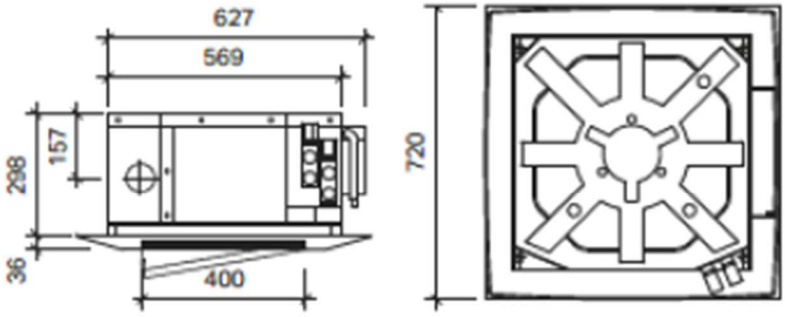

Seitenansicht
Vue latérale
Vista laterale

Grundriss
Plan d'ensemble
Pianta del piano

Masse in mm
Dimensions en mm
Massa in mm