meier tobler

Trade Name^{TN}
Baureihe : **INTER**-LINE
Typenreihe : **I M UWX**
I M UWX 160
I M UWX 250

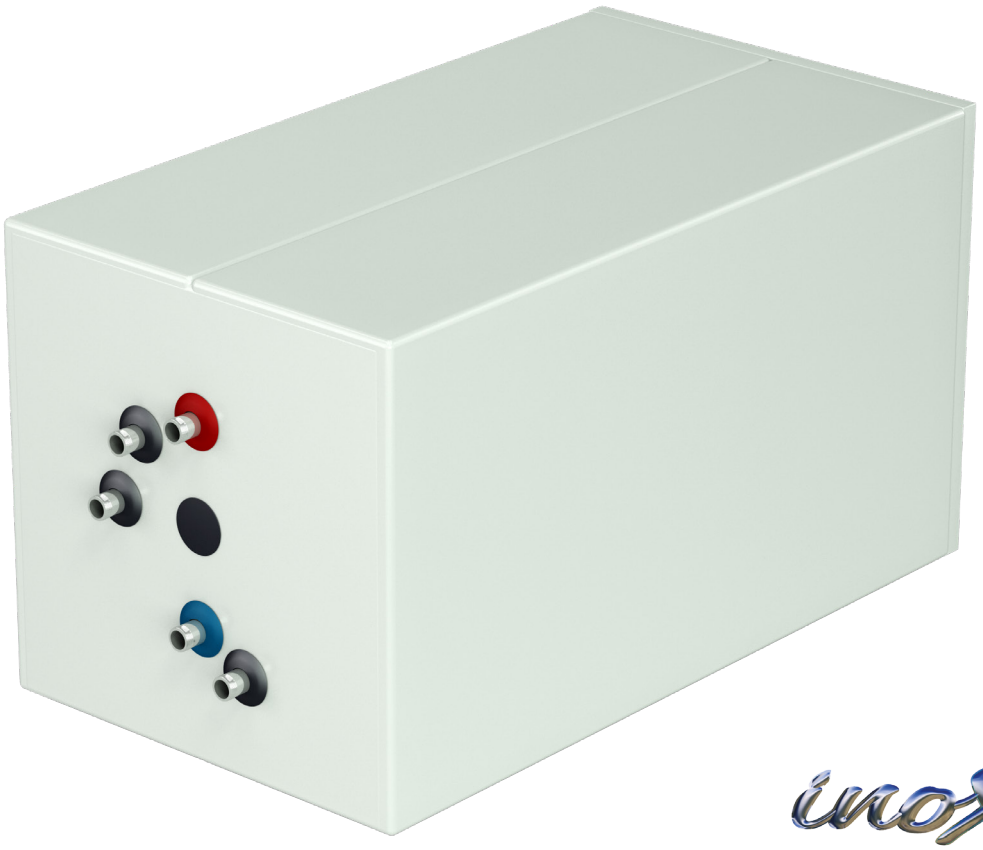

inox

UNTERSTELL - WARMWASSERSPEICHER MIT WÄRMETAUSCHER (INTER-LINE)
Montage - und Bedienungsanleitung

CHAUFFE EAU SOUS-CHAUDIERE, AVEC ÉCHANGEUR DE CHALEUR (INTER-LINE)
Instruction de Montage et mode d'emploi

BOLLITORE SOTTOCALDAIA CON SCAMBIATORE DI CALORE (INTER-LINE)
Istruzioni per l´installazione e l´uso

MA IMUWX COD. 123454 AGG. 10/07/2019

Brandmarket by GIONAHOLDING

D

STYLEBOILER

Trade Mark ™

Baureihe : **INTER** -LINE

Typenreihe : **I S UWX**

I S UWX 160

I S UWX 250

Zusammenfassung

1.0) Zertifizierung der Produkte und CE-Konformität ,,,

D

1.0) Zertifizierung der Produkte und CE-Konformität

Alle Produkte unseres Unternehmens werden unter strengen Qualitätskontrollen gemäss den Richtlinien für das System der betrieblichen Leitung und Qualitätszertifizierung (QS) nach ISO 9001 hergestellt.
Unsere Produkte erfüllen die neusten Normen, Bestimmungen und Richtlinien, weshalb durch eine Bescheinigung mit dem CE-Symbol der Stand der Technik und Sicherheit garantiert wird.
Die Produkte entsprechen diese Voraussetzungen zur Sicherheit in Bezug auf Vorschriften, Bestimmungen, Richtlinien und Empfehlungen. Zudem bieten sie mehr Sicherheit bei Betrieb und Wartung.

Nr. SQ 0685-IT	ISO 9001/2008 ISO-International Standard Organisation. Zertifikation für Qualitäts- und Managementsystem.
CE	CE – Konform
ErP/EnEV	EU-VO 812/Anhang III/L 239/98/1.2 EnEV - Anforderungen
Legende:	ISO – International Standard Organisation IEC – International Electro technical Committee IECEE – IEC System for Mutual Recognition of Test Certificates for Electrical Equipment (IECEE) CB Scheme EN – Europäische – Norm CE – Comité Européen DIN – Deutsche Industrie Norm SEV – Schweizerischer Elektrotechnischer Verein /Electrosuisse SVGW – Schweizereischer Verein des Gas- und Wasserfaches EMV –Elektromagnetische Verträglichkeit EnEV-Energieeffizienzklasse

D

1 1) Wichtige Hinweise

Diese Bedienungsanleitung gibt Ihnen wichtige Hinweise betreffend dem Umgang mit dem Gerät. Sie ist Produktbestandteil und muss in unmittelbarer Nähe des Gerätes Griffbereit aufbewahrt werden. Zusätzlich zu dieser Bedienungsanleitung muss Ihnen auch die Bedienungsanleitung der Wärmeerzeugung, Regelungstechnik und Hydraulikschemas vorliegen!
Alle Anweisungen sind vollständig und uneingeschränkt zu befolgen.
Möglicherweise enthält diese Anleitung Beschreibungen, die unverständlich sind oder unklar erscheinen.
Bei Fragen oder Unklarheiten wenden Sie sich an das qualifizierte Fachpersonal, oder die anerkannte aufgeführte Kundendienstorganisation, oder dem Hersteller.
Die Anleitung ist für mehrere Gerätetypen erstellt worden, bitte unbedingt die Daten des Typenschildes beachten und die entsprechenden Parameter berücksichtigen.
Für jegliche Informationen gegenüber den Kundendienst oder Hersteller sind die Daten gemäss Typenschild erforderlich.
Diese Anleitung ist urheberrechtlich geschützt, sie dürfen ohne schriftliche Zustimmung des Herstellers weder ganz noch teilweise in irgend einer Form reproduziert, übertragen, vervielfältigt, in elektronischen Systeme gespeichert oder in einer anderen Sprache übersetzt werden.

2.0) Sicherheitshinweise und Signalzeichen

Die Signalzeichen in dieser Bedienungsanleitung haben folgende Bedeutung:

GEFAHR !	ACHTUNG !	HINWEIS !
		
Schwere Gefahr für die Unversehrtheit und das Leben	Möglicherweise für das Produkt und die Umwelt gefährliche Situation	Empfehlungen für den Anwender



ACHTUNG !
Die Installation und Wartung des Gerätes darf nur durch fachlich qualifiziertes Personal erfolgen, sowie gemäss den gültigen Bestimmungen und Anweisungen ausgeführt werden, da eine falsche Installation zu Schäden an Personen, Tieren, Sachen und an der Umwelt führen kann, für die der Hersteller nicht haftbar gemacht werden kann.



GEFAHR !
Versuchen Sie NIE, eigenmächtig Wartungs- oder Reparaturarbeiten am Gerät auszuführen. Alle Eingriffe müssen durch fachlich qualifiziertes Personal vorgenommen werden. Eine mangelnde oder unregelmäßige Wartung kann die Betriebssicherheit des Gerätes beeinträchtigen und Schäden an Personen, Tieren und Sachen hervorrufen, für die der Hersteller nicht haftbar gemacht werden kann

3.0) Bestimmungsgemässer Einsatz

Die Warmwasserspeichern sind für die Speicherung von Trinkwasser geprüft und zugelassen.

Die Warmwasserspeichern ermöglichen die Erwärmung und Speicherung von Trinkwasser mittels Wärmeerzeuger.

3.1) Haftungsausschluss

Der Hersteller haftet nicht für Schäden, die durch nicht Bestimmungsgemässer Einsatz des Gerätes entstehen.
Die Haftung des Herstellers erlischt ferner:
-wenn arbeiten am Gerät und seinen Komponenten entgegen den Massgaben dieser Anleitung ausgeführt werden
-wenn Arbeiten am Gerät und seinen Komponenten unsachgemäss ausgeführt werden
-wenn Arbeiten am Gerät oder Komponenten ausgeführt werden, die nicht in der Anleitung beschrieben sind, und diese Arbeiten nicht ausdrücklich vom Hersteller schriftlich genehmigt worden sind
-wenn das Gerät oder Komponenten im Gerät ohne ausdrückliche, schriftliche Zustimmung des Herstellers verändert, um- oder ausgebaut werden

3.2) Sicherheiten

Das Gerät ist bei bestimmungsgemässen Einsatz betriebssicher. Konstruktion und Ausführung des Gerätes entsprechen dem heutigen Stand der Technik, allen relevanten EN-, DIN-, SEV-, SVGW-Normen, Vorschriften, Regelwerke entsprechend und relevanten Sicherheitsbestimmungen.
Jede Person, die Arbeiten an dem Gerät ausführt, muss die Anleitung vor Beginn der Arbeiten gelesen und Verstanden haben, und durch den Hersteller geschult worden ist.

3.3) Gewährleistung und Garantie

Gewährleistungs- und Garantiebestimmungen finden Sie in Ihren Angebots- oder Verkaufsunterlagen

HINWEIS !
Wenden Sie sich für alle Gewährleistungs- und Garantieanfragen an Ihren Fachhändler.

3.4) Gerätebeschreibung und Lieferumfang

Die Warmwasserspeichern bestehen aus einem Edelstahlspeicher AISI 316L (EN 1.4404), einer FCKW-freien PUR-Formschäumung als Wärmedämmung und elektrostatischen Pulverbeschichtetem Aussenblech, einem Reinigungsflansch, vier Stellschrauben zur Ausnivellierung des Gerätes, und den erforderlichen Anschlüssen versehen.

3.5) Wartung

Die Funktionssicherheit des Gerätes hängt u.a. von der Funktion des Sicherheitsventils und des Druckreduzierventiles ab. Diese Sicherheits-Armaturen sind in regelmässigen Abständen auf ihre Funktion zu überprüfen. Wir empfehlen zusätzlich den Einbau eines Wasserfilters (im Kaltwasseranschluss), sowie eine periodische Reinigung und Wartung, durch eine Fachfirma, vornehmen zu lassen.

GEFAHR !



Reinigung und Wartungsarbeiten (Entkalkung)
Die Reinigung und Wartung der Anlage müssen vom qualifizierten Fachpersonal durchgeführt werden.
Für die Innenreinigung des Warmwasserspeichers:
- Kaltwasserzuleitung zum Speicher ist zu schliessen
-Entleeren der Trinkwasserseitigen Anlage über den Kesselfüll- und Entleerungs- Hahn und Entlüftung am obersten Systempunkt gewährleisten
- Flanschabdeckung demontieren
- Demontage von Pressflansch und Dichtung
- Absaugen des Restwassers und Schlammrückstände im Kesselboden mittels Wassersauger
- Kessel-Innenreinigung mittels Wasser (Wasserstrahl)
- Wasser und Rückstände mit Wassersauger absaugen, mit einem Schwamm oder Lappen Innenflächen nachreiben
- Reinigung des Pressflansches
- Kontrolle der Dichtung (Empfehlung Einbau einer neuen Dichtung)
- Montage der Flanschschrauben mit einem Drehmoment von 8 bis 10Nm festziehen
- Kaltwasserzuleitung zum Speicher öffnen
- Spülen des Warmwasserspeichers und des Systems
- Dichtigkeitskontrolle
- Flanschabdeckung montieren
- Funktionskontrolle der Sicherheitsorgane (Sicherheitsventil, Rückschlagventil, usw.) Ein Anheben des Sicherheitsventils ist ungenügend, die Kontrolle der Funktion muss mit einer Druckprobe stattfinden
- Inbetriebnahme der Anlage

Reinigung Aussenmantel:
Die Reinigung kann mit einer Seifenlösung (kein Scheuermittel) und nassem Lappen erfolgen.

Kontrolle und Registrierung:
Der Eintrag mit Datum und Name, ist auf dem Service-Kleber einzutragen

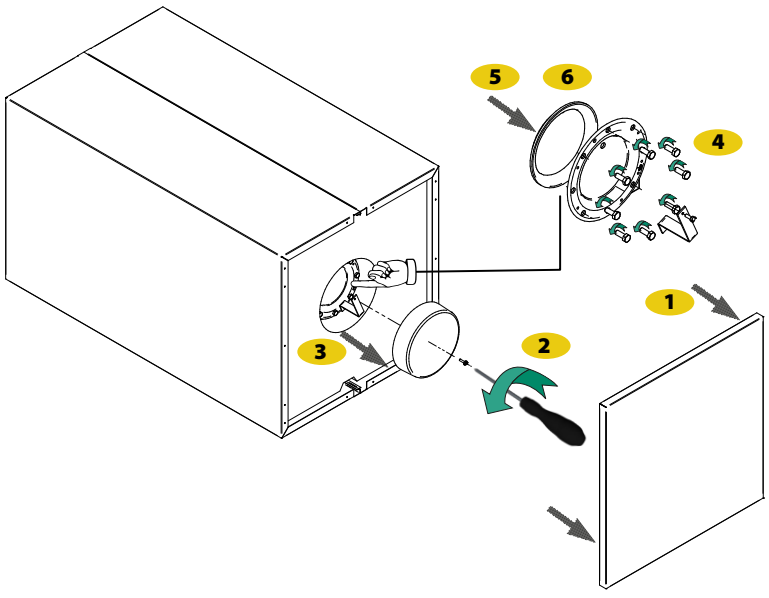

Um den Flansch des Speichers zu erreichen, die Blechabdeckung herausziehen.
Die Schraube auf die Flanschabdeckung mit einem passenden Schraubenzieher lockern und die Kunststoffabdeckung herausziehen.

4.0) Installationshinweise

Jeweils die vor Ort geltenden Unfallverhütungsvorschriften, gesetzlichen Vorschriften, Verordnungen und Richtlinien einhalten.
Nur Qualifiziertes Fachpersonal darf den Warmwasserspeicher montieren und hydraulisch anschliessen.
Die Lagerung des Warmwasserspeichers ist nicht Wetterfest, dieser darf nicht den Witterungseinflüssen ausgesetzt werden und muss an einem trockenen Ort gelagert und gegen Feuchtigkeit geschützt werden.
Prüfen Sie nach dem Entfernen der Verpackung die Unversehrtheit der Lieferung. Verpackung und Verpackungsmaterial (Klemmen, Kunststoffbeutel, Polystyrol, usw.) sich nicht in Reichweite von Kindern befinden, da sie eine mögliche Gefahrenquelle darstellen können, sowie unter ökologischem Gesichtspunkten entsorgen.
Die Installation muss in einem frostsicheren Raum erfolgen, damit keine Frostschäden am Warmwasserspeicher und dem Leitungssystem entstehen können.
Der Boden am Aufstellungsort muss trocken und genügend tragfähig sein, man muss das Gewicht des Speichers sowie das Gewicht des Wassers im Speicher kalkulieren.
Die Nivellierung kann mit den vier mit gelieferten Stellfüsse (Nivellierschrauben) erfolgen.
Beachten Sie, dass für eine Systementleerung, Wartung, usw. ein Abflussanschluss vorhanden ist.
Der Hersteller haftet nicht für Schäden, die durch eine falsche Installation und / oder durch Nichteinhaltung der in dieser Bedienungsanleitung enthaltenen Anweisungen hervorgerufen werden.

GEFAHR !



Die Warmwasserspeichern werden für Trinkwarmwasser (Trinkwasser) mit einer max. Temperatur von +95°C geprüft und zugelassen und einem max. Betriebsüberdruck von 0.6 MPa (6.0 bar).
Bei anderweitigen Anforderungen von Temperaturen oder Druck sowie dessen Betrieb, entfallen jegliche Haftungs- und Garantie- Ansprüche gegenüber dem Hersteller.
Bei Anlagesysteme mit einem Betriebsüberdruck von grösser als 0,6 MPa (6.0 bar) müssen Mustergeprüfte und zugelassene Druckreduzierventile und Sicherheitsventile
(Leistungsbezogene = Dimension), den Warmwasserspeicher, von einem Überdruck gewährleisten.
Die Dimensionierung des Sicherheitsventiles hat gemäss DIN 4753 Teil 1, Abs. 6.3.2, bzw. SVGW / W3(2013) Abs. 6.4.2 zu erfolgen.

ACHTUNG !



Bei Wasserqualitäten die nicht der Trinkwassergüte (Qualität) entsprechen, sind entsprechende Massnahmen der Wassernachbehandlung zu treffen. Die elektrische Leitfähigkeit des Trinkwassers muss >100µS/cm sein und innerhalb der Trinkwassergüte liegen.
Die Wasserhärten muss eine Mindestresthaerte von 1.2 mmol/l = 15°fH bis 1.5 mmol/l =15°fH aufweisen. Zu beachten sind die SVGW W3 (2013) Regelwerke, sowie die EU 98/83 mit einer max. Natriumkonzentration von 200mg/l (ca. 1° fH = 4.6 mgl/Natrium). Bei tieferen Wasserhärten entfällt ein Gewährleistungs- bzw. Garantie- Anspruch. Die max. Chloridmenge (Cl) ist 200 PPM.

4.1) Hydraulische Anschlüsse

GEFAHR !



Die hydraulischen Anschlüsse haben durch Fachpersonal zu erfolgen
- Die Warmwasserspeichern sind für Anschluss an verschiedenen Wärmequelle und Systeme geeignet.
- Bitte den Warmwasserspeicher gemäss Anschlussschema (Kleber am Gerät) anschliessen
- Die Anschlüsse am Warmwasserspeicher haben für den richtigen Verwendungszweck zu erfolgen, und gemäss dem Anschlusschema zu erfolgen
- Die Anschlüsse, die nicht benutzt werden, müssen durch Verschraubungen dicht verschlossen werden.

D

4.2) Füllen und Druckprobe

GEFAHR !

Das Füllen und die Druckprobe darf nur durch Fachpersonal ausgeführt werden.

Das füllen der Anlage hat langsam zu erfolgen und das System ist gut und vollständig zu entlüften, um einen funktionstüchtigen Betrieb zu gewährleisten

Nach dem Füllen der Anlage ist eine Druckprobe vorzunehmen, mit einem max. Betriebsüberdruck von 0.6 MPa (6.0 bar) für den Warmwasserspeicher.

4.3) Inbetriebnahme

GEFAHR !

Die Inbetriebnahme hat durch Fachpersonal ausgeführt werden

Vor der Inbetriebnahme muss unbedingt geprüft werden:

-dass alle Anschlüsse und Leitungen dicht sind sowie die Anlage vollständig gefüllt und entlüftet wurde

-dass ggf. alle Thermostate und Fühler montiert und angeschlossen sind

-dass eine Endkontrolle, nach einer Aufheizung, erfolgt

Min. Abmessungen für korrekte Einbau/Wartung

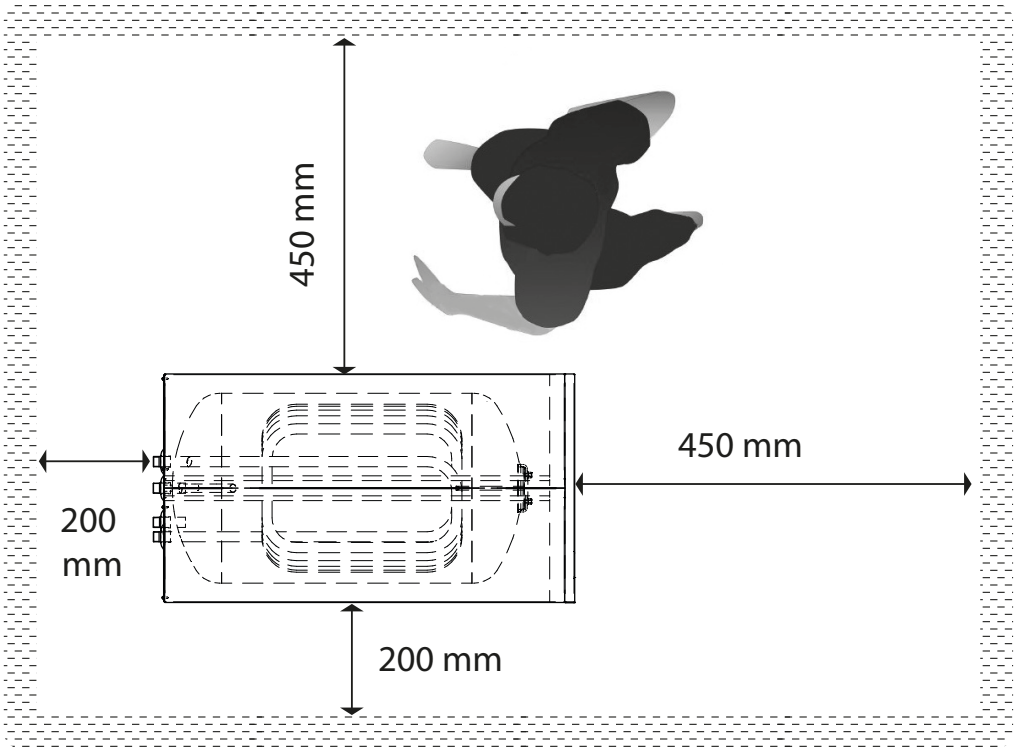

5.0) Technische Daten

Bild Nr. 1 - Abmessungen

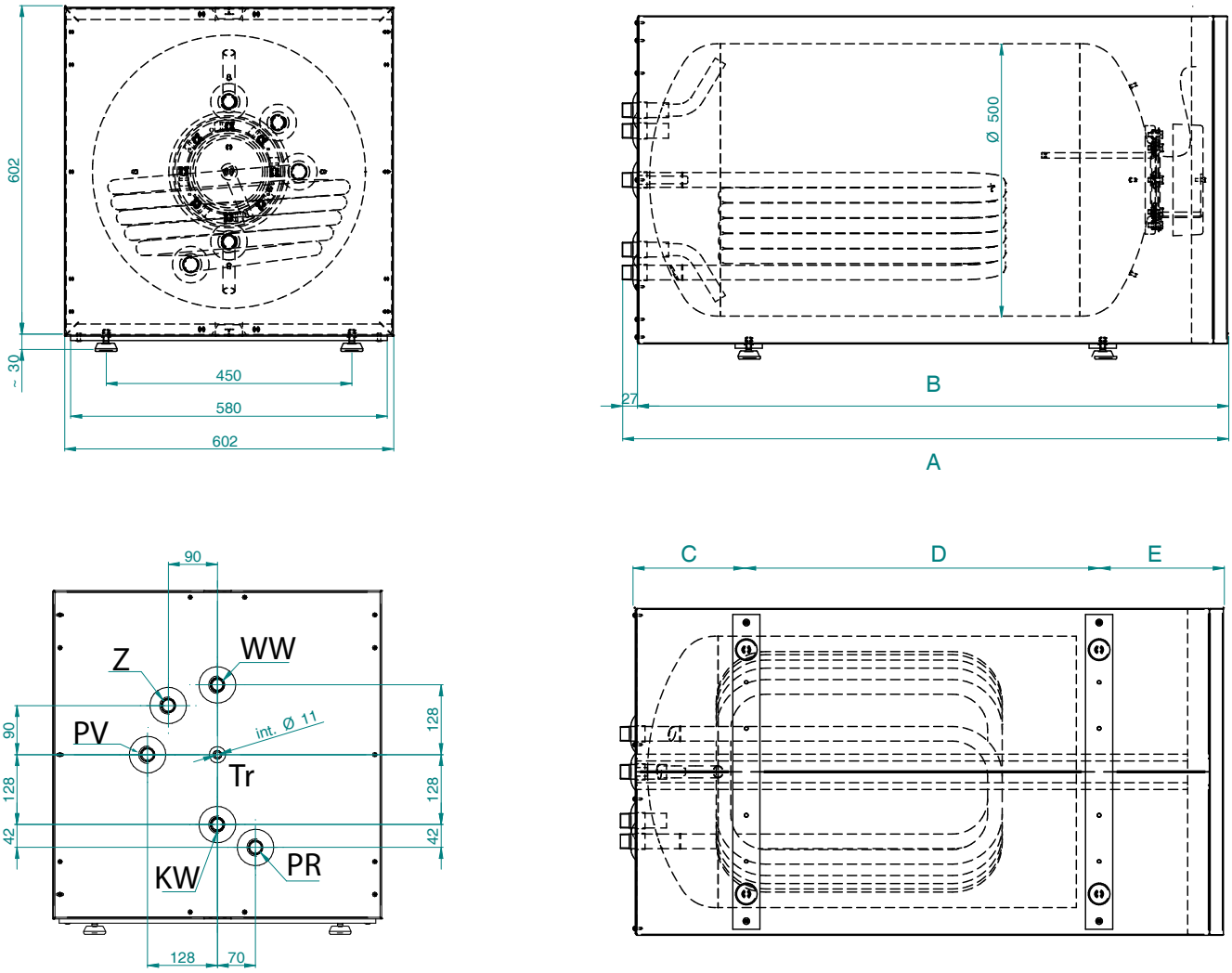

Tabelle 2 zu Bild 1: Legende

TYP	A	B	C	D	E
Typ	mm	mm	mm	mm	mm
I M UWX 160	1111	1083	205	650	229
I M UWX 250	1567	1539	205	1106	229

P	Beschreibung	P	Beschreibung
KW	Kaltwasser	PV	Primär-Vorlauf
WW	Warmwasser	PR	Primär-Rücklauf
Z	Zirkulation	I	Flansch (100X150 mm)
Tr	Tauchrohr	II	Stellschrauben

D

TYP	Max. Temp. Speicher	Max. Betriebsüberdruck Speicher	Max. Temp. Wärmetaus-cher	Max. Betriebsüberdruck Wärmetauscher	KW	WW	PV PR	Z	Tr
Typ	°C	Mpa/bar	°C	Mpa/bar	AG"	AG"	AG"	AG"	Nr.xØ
I M UWX 160	95	0,6 / 6,0	110	1,0/10,0	¾"	¾	¾"	¾"	1x11
I M UWX 250	95	0,6 / 6,0	110	1,0/10,0	¾"	¾	¾"	¾"	1x11

Typ	Effektiver Inhalt	Gewichte Netto	Gewichte Brutto	Gewichte Tara	Abm. Verpackung
Typ	l	kg	kg	kg	mm
I M UWX 160	154,4	68,4	84,1	15,7	1146 x 768 x 622
I M UWX 250	242,3	90,7	109,3	18,0	1602 x 768 x 622

Typ	Fläche Wärme Tauscher	Primär Volumen Strom	Primär Vorlauf Temp.	WW- Leistungen 60 °C		Primär Leistung Wärmeerzeu ger	WW- Leistungen 45 °C		Primär Leistung Wärmeerzeu ger
				Dauer Leistung	Spitzen Leistung		Dauer Leistung	Spitzen Leistung	
Typ	m^2	m^3/h	°C	l/h	l/10 min	kW	l/h	l/10 min	kW
I M UWX 160	0,8	3	70	193	142	11,0	394	215	16,0
I M UWX 160	0,8	3	80	293	159	17,0	524	235	21,0
I M UWX 250	1,0	3	70	301	187	17,5	598	279	24,0
I M UWX 250	1,0	3	80	451	215	26,5	797	316	32,5

Kaltwasser-Temperatur	+ 10 °C
Speichervolumen, Warmwasser auf +60°C aufgeheizt für WW-Temp. 60, 70 oder 80°C	+ 60 °C

5.1) Hydraulisches Anschluss Schema I

Bild Nr. 3

D

Hydraulisches Anschluss Schema I

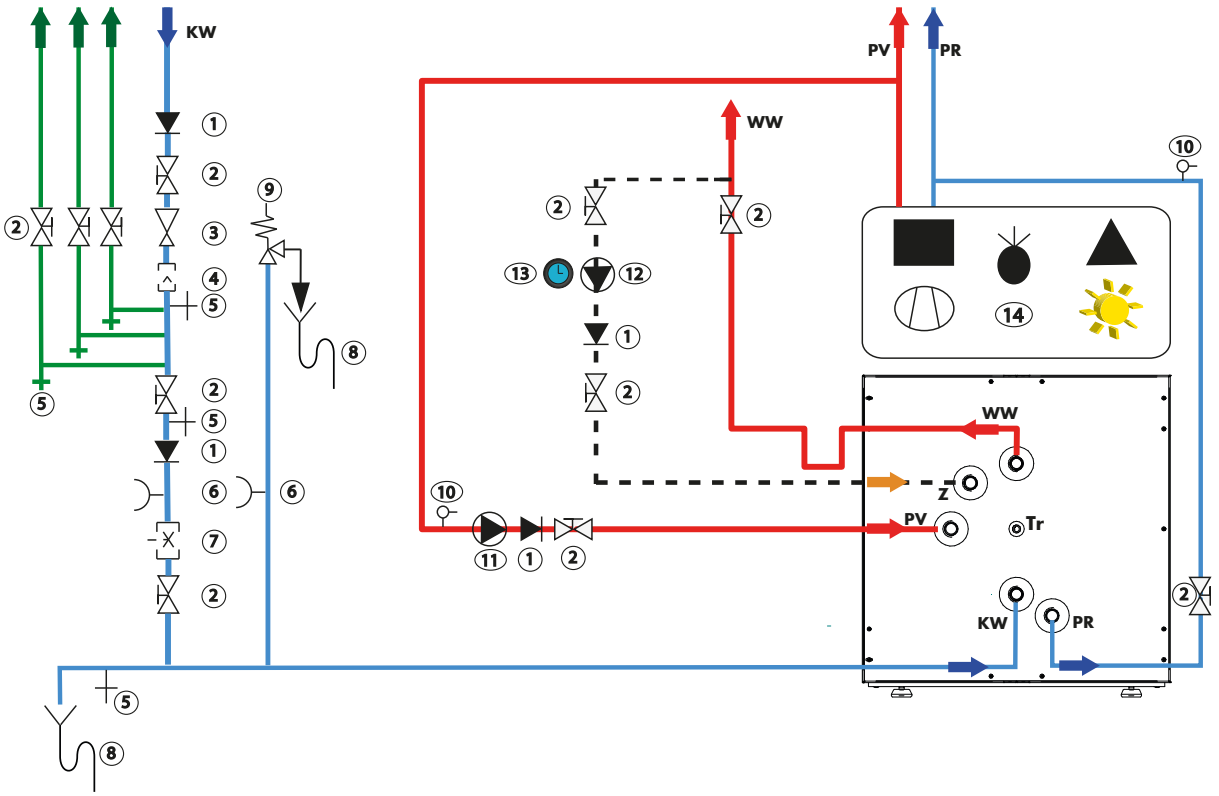

Legende Schema I Bild 3

1	Rückflussverhinderer	8	Ablauf
2	Hahn	9	Sicherheitsventil
3	Druckminderer	10	Entlüftungsventil
4	Trinkwasserfilter	11	Zirkulationspumpe
5	Entleerung	12	Zirkulationspumpe
6	Manometer	13	Schaltuhr
7	Durchflussregulierventil	14	Wärmequelle

Die Darstellung zeigt ein Beispiel und gilt nur als Prinzipschema.
Der Stand der Technik ist zu berücksichtigen, so u.a. auch die Ausführung eines Wärmesiphons der Anschlüsse (SIA 385/1), lösbare Anschlüsse des Speichers, Wärmedämmvorschriften, usw., sind in jedem Fall zu berücksichtigen.

5.3) Energie Bewertung

D

HINWEIS !

Alle Produkte sind nach Energieeffizienzklasse bewertet.
Dieses Bild und Zeichenerklärung beschreibt die Energie-Bewertung.

.

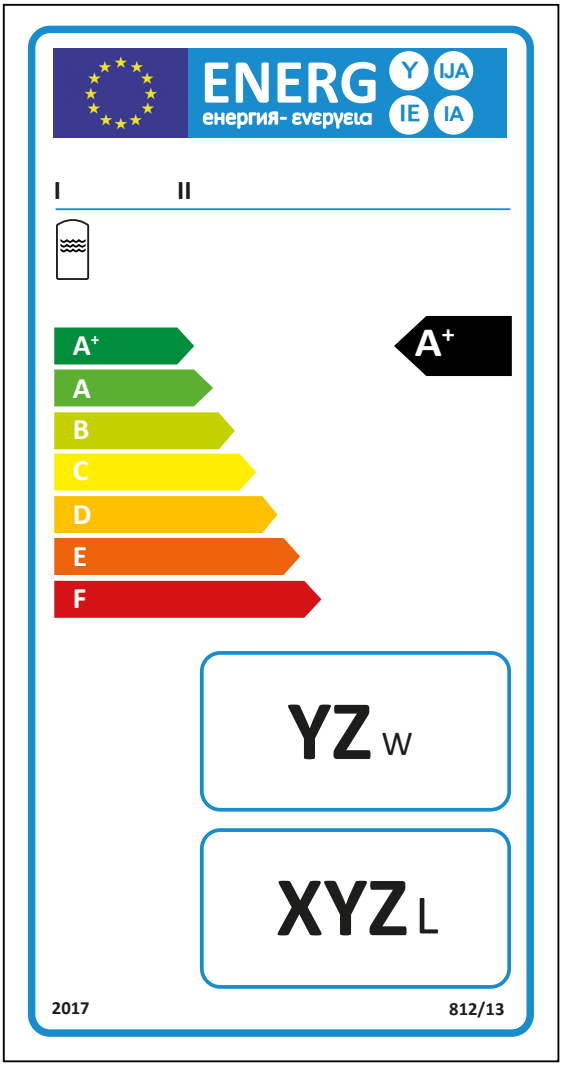

I, II

III

IV

V

VI

LEGENDE

I. Name oder Warenzeichen des Lieferanten;
II. Modellerkennung des Lieferanten;
III. die Wasserspeicherungsfunktion;
IV. die Energieeffizienzklasse, gemäss Anhang II, Nummer 2, die Spitze des Pfeils, der die Energieeffizienzklasse des Warmwasserspeichers angibt, ist auf der selben Höhe zu platzieren wie die Spitze des Pfeils der etsprechenden Energieeffizienzklasse;
V. die Warmhalteverluste in W, auf die nächste ganze Zahl gerundet;
VI. das Warmwasserspeichervolumen in Liter, auf die nächste ganze Zahl gerundet;.

6.0) Ersatzteillisten

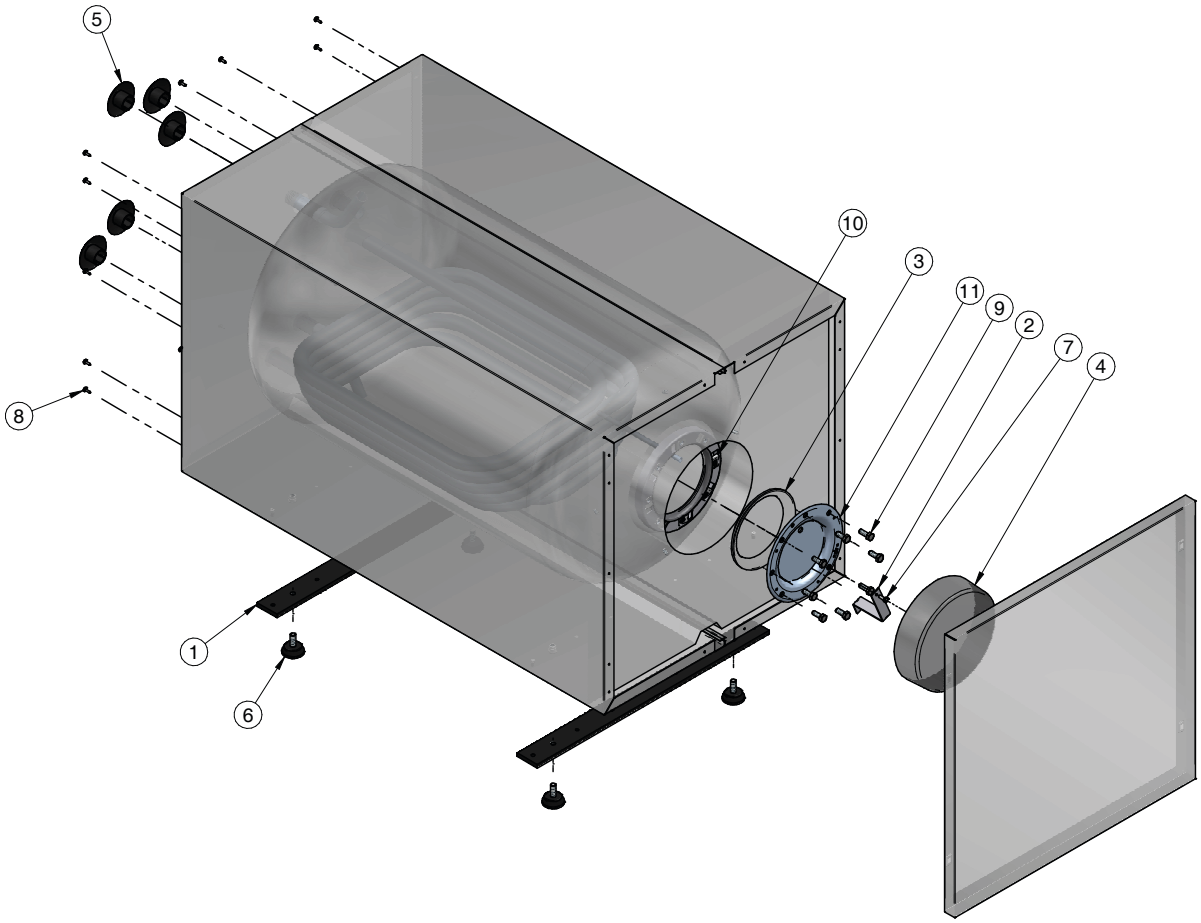

P	COD.	N.	UM	Beschreibung
1	020872	2	NR	BUEGEL 580X40X5 LACKIERT TUW160/250
2	030412	1	NR	BEFESTIGUNGSKLAMMER ABDECKUNG TUW 160-250
3	080016	1	NR	DICHTUNG D.156,5X14 X FL. 8L
4	090040	1	NR	KUNSTSTOFFABDECKUNG SPEICHER D.210
5	090418	5	NR	KUNSTSTOFFROSETTE SCHWARZ D.I.27 RP 1/2"
6	090630	4	NR	REGULIERBARE STELLFUSSE AUS HARZ
7	100028	1	NR	SCHRAUBE T.E. M5X14 VERZ.UNI 5725
8	100031	14	NR	SCHRAUBE PH AB 4,2X13 UNI6954 VERZ.
9	100096	8	NR	SCHRAUBE T.E. M8X22 VERZ. 8.8 UNI 5739
10	100206	8	NR	KAEFIGMUTTER FUER SCHRAUBE M8 STYLEBOILER
11	218150	1	NR	GEGENFL. EDELSTAHL 8L MIT FUEHLER Ø10X1,5X200

Brandmarket by GIONAHOLDING

F

STYLEBOILER

Trade Mark ™

Baureihe : **INTER** -LINE

Typenreihe : **I S UWX**

I S UWX 160

I S UWX 250

Tables de matières

1.0) Certifications produits et conformité CE 15
1.1) Avis importants 16
2.0) Avis de sûreté et symbologie 16
3.0) Emploi prévu 16
3.1) Exclusion de responsabilité 17
3.2) Sûreté 17
3.3) Garantie et clauses de Garantie 17
3.4) Description de l'appareil et la livraison 17
3.5) Entretien 17
4.0) Notes d'installation - Avis de sûreté 19
4.1) Raccordements hydrauliques 19
4.2) Remplissage et essai de pression 20
4.3) Mise en service 20
5.0) Données technique 21
5.1) Schéma de raccordement hydraulique I 23
5.3) Évaluation Energétique 24
6.0) Liste de pièces détachées résistance électrique 25

STYLEBOILER		meier tobler	
Modèle	Code	Modèle	Code
I S UWX 160	184293	I M UWX 160	53120.016
I S UWX 250	184294	I M UWX 250	53120.017

1.0) Certifications produits et conformité CE

Tous les produits de notre société sont fabriqués sous des systèmes de contrôle de qualité strict, conformément aux lignes directives pour la gestion d'entreprise et la certification du Système de Qualité (QS) selon ISO 9001. Nos produits sont conformes aux dernières normes et directives. La certification avec le symbole CE assure l'état de la technologie et de la sûreté.
Les produits sont conformes aux lois, les plus récentes sur la sûreté, pour ce qui concerne les dispositions, les normes, les directives et recommandations. En plus ils offrent une sûreté plus importante pour le fonctionnement et l'entretien.

N° SQ 0685-IT	ISO 9001/2008 ISO–International Standard Organisation. Certification pour la qualité et le système de management.
CE	Conforme - CE
ErP / EnEV	EU-VO 812/Joint III/L 239/98/1.2 EnEV - Dispositions
Legenda :	ISO – International Standard Organisation IEC – International Electro technical Committee IECEE – IEC System for Mutual Recognition of Test Certificates for Electrical Equipment (IECEE) CB Scheme EN – Europäische Norm CE – Comité Européen DIN – Deutsche Industrie Norm SEV – Schweizerischer Elektrotechnischer Verein /Electrosuisse SVGW – Schweizereischer Verein des Gas- und Wasserfaches EMV –Elektromagnetische Verträglichkeit EnEV- Classe de efficience énergétique

F

1.1) Avis importants

Ce manuel contient des informations importantes concernant la manipulation de l'appareil. Il s'agit d'un composant du produit et doit être conservé dans le voisinage immédiat de l'appareil à portée de main. En plus de ce manuel, c'est important de disposer des instructions d'utilisation de la technique du reglage et des schémas hydrauliques!
Toutes les instructions doivent être suivies intégralement et respectées.
Peut-être que ce guide contient des descriptions qui peuvent être incompréhensibles ou peu claires.
Si vous avez des questions ou des doutes, nous Vous prions de Vous addresser au personnel qualifié, au service après vente autorisé, ou dirèctement au fabricant.
Ce guide a été créé pour plusieurs types d'appareils, nous Vous prions de prêter attention aux données indiquées sur l'étiquette qui est appliquée au produit et d'examiner les paramètres appropriés.
Si Vous avez besoin d'informations par le service après vente ou le fabricant, c'est indispensable d'indiquer les données idéntificatifs de cette étiquette.
Ces instructions sont protégés par copyright et ne peuvent pas être reproduites, transcrites, registrées dans des systèmes électroniques, ou traduites dans une autre langue, ni entièrement, ni partiellement, dans aucune forme, sans l'autorisation écrite du fabricant.

2.0) Avis de sûreté et symbologie

Les symboles indiquées dans ce manuel ont le signifié suivant:

DANGER !	ATTENTION !	NOTES !
		
Grave menace pour l'intégrité physique et/ou pour la vie	Risque de situation dangereuse pour le produit et l'environnement	Recommandations pour l'utilisateur



ATTENTION !
L'installation et/ou l'entretien de l'appareil doivent être effectués exclusivement par du personnel spécialisé et qualifié, et conformément aux instructions et normes en vigeur car une mauvaise installation peut causer des dégâts aux personnes, aux animaux, à l'environnement pour lesquels le fabricant ne peut pas être consideré responsable.



DANGER !
NE JAMAIS essayer d'effectuer l'entretien et/ou la réparation de l'appareil par soi-même. Toutes les procédures doivent être effectuées par du personnel specialisé et qualifié. Une manque d'entretien ou l'entretien irrégulièr, peuvent affecter la fiabilité de l'appareil et causer des dégâts aux personnes, aux animaux, aux biens et marchandises, pour lesquels le fabricant ne peut être consideré responsable.

3.0) Emploi prévu

Les chauffe-eau sont mises à point et certifiés pour le stockage d'eau chaude potable.
Les chauffe-eau permettent le chauffage et le stockage d'eau chaude potable au moyen d'un générateur de chaleur.

3.1) Exclusion de responsabilité

Le fabricant n'est pas responsable pour les dêgats causés par une mauvaise utilisation de l'appareil.
La responsabilité du fabricant décline aussi dans ces cas:
-Les interventions sur l'appareil et les composants ont été executé en contraste aux indications du manuel
-Les interventions sur l'appareil et les composants ont été executé d'une façon innaproprié
-Si l'appareil ou ces composants sont soumis à des interventions qui ne sont pas décrites dans ce manuel et si ces interventions ne sont pas autorisées clairement et par écrit de la part du fabriquant
-si l'appareil ou l'un des composants à l'interieur de l'appareil sont modifiés, altérés et/ou demontés, sans une authoristion claire ou écrite par le fabriquant

F

3.2) Sûreté

Les appareils sont sans danger si utilisés selon le manuel d'instructions.
La conception et construction de l'appareil corrispondent à l'état actuel de la technique, aux normes EN / DIN / ASE / SSIGE et aux règlements de sûreté applicables.
Chaque personne qui execute des interventions sur l'appareil, doit, avant de commencer les travaux, avoir lu et compris les instructions du manuel et doit avoir été formé par le fabricant.

3.3) Garantie et clauses de Garantie

La garantie et clauses de garantie sont indiquées dans votre offre ou dans la documentation commerciale concernante l'offre et la vente.

NOTE !
Pour toutes questions concernantes la garantie nous Vous prions de Vous addresser à votre revendeur.

3.4) Description de l'appareil et la livraison

Les ballons d'eau chaude sanitaire sont constitués par une cuve de stockage en acier INOX AISI 316L (EN 1.4404), par une isolation en PU expansé sans CFC, par un revêtement en tôle verni à poudre électrostatiquement, par une bride de nettoyage, par quatre pieds de réglage pour le nivellement de l'appareil et les connexions nécessaires.

3.5) Entretien

La fiabilité de l'appareil dépend, entre autres, par le fonctionnement correct de la soupape de sûreté et de la soupape pour la réduction de la pression.
C'est important de vérifier régulierement le fonctionnement correct de ces éléments de sûreté. Nous recommandons en plus l'installation d'un filtre pour l'eau (sur l'entrée de l'eau froide) et le nettoyage et entretien périodique effectué par une entreprise spécialisée.

DANGER !



F

Nettoyage et entretien (Détartrage)
Le nettoyage et entretien de l'appareil, doit être executé strictement par du personnel qualifié pour cette activité.
Pour nettoyer l'interieur de la cuve, il faut agir de la façon suivante:
-Fermer la soupape d'alimentation d'eau froide, éffectuer le vidange de l'eau par la soupape de déchargement ou de remplissage et assurer une aération sur le point le plus haut du système
- Démonter le couvercle de la bride
- Démonter la contre-bride et le joint
- Aspirer l'eau résiduelle et les résidus de boue dans le fond du réservoir avec aspirateur d'eau
- Nettoyer l'intérieur du réservoir avec de l'eau (jet d'eau)
- Après le nettoyage et l'extraction des eaux et des résidus avec aspirateur d'eau, essuyer l'interieur du réservoir avec une éponge ou un chiffon
- Nettoyer la contre-bride
- Vérifier le joint de la contre-bride (change regulier recommandé)
- Les boulons de montage de la bride, doivent être serrés selon 8 à 10 Nm
- Ouvrir le robinet d'eau froide de l'alimentation du chauffe-eau
- Rinçer le réservoir / appareil en faisant circuler l'eau
- Contrôler avec attention l'étanchéité du réservoir
- Fermer la bride avec son couvercle
- Contrôler le fonctionnement de la soupape de sécurité et du clapet anti-retour. Le contrôle de la soupape de sûreté doit être exécuté en mettant la soupape sous pression, et ne peut pas être limité au control manuel
- Mise en service de l'installation

Nettoyage du revêtement extérieur :
Le manteau extérieur peut être nettoyé avec eau savonneuse (pas de produits abrasifs) et un chiffon humide.

Registre de contrôle :
Le contrôle avec le nom de l'operateur et la date doivent être sur l'étiquette de service

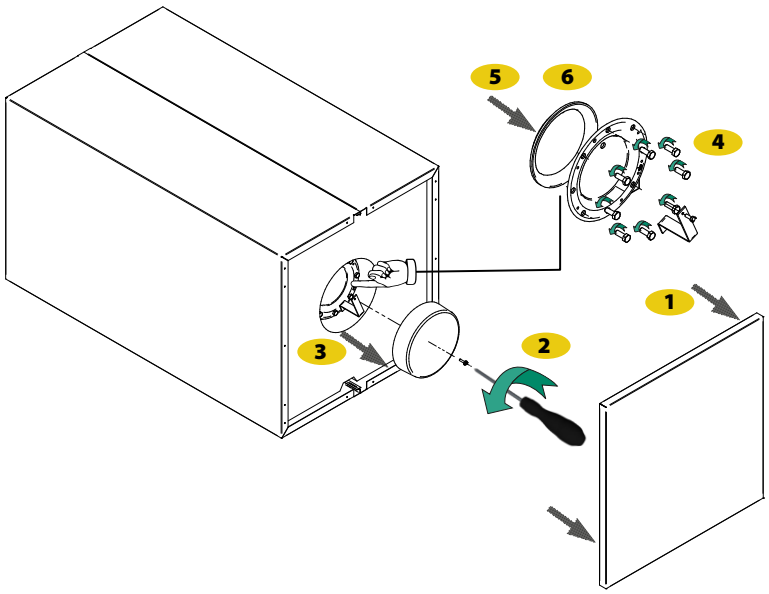

Pour rejoindre la bride du ballon extraire le couvercle en tôle en le tirer vers l'extérieur. Desserer la vis sur le couvercle de la bride avec un tournevis apte et extraire le couvercle en plastique.

4.0) Notes d'installation - Avis de sûreté

L'installation doit se faire en conformité avec les règles de sécurité locales, les lois, règlements et directives.
Seul le personnel qualifié peut installer le chauffe-eau et les raccordements hydrauliques.
Le chauffe-eau ne peut pas être exposé à la pluie et doit être stocké dans un endroit sec et protégé de l'humidité.
Vérifiez après avoir enlevé l'emballage, l'intégrité de la livraison.
Vérifier que l'emballage (clips, sacs en plastique, polystyrène, etc.) ne soit pas à la portée des enfants, car ils pourrai être un danger potentiel.
L'installation doit être dans une pièce fermé avec une témperature qui empêche un dégât pour la congélation de l'eau dans le réservoir et de la tuyauterie.
Le sol de la pièce doit être sec et assez protable, pour la la mise à niveau, en considerant aussi le poids et le volume de l'eau contenue à l'interieur du réservoir.
Le chauffe-eau est mounis de quatre pieds réglables (nivellement).
Les raccords d'eau chaude doivent être isolés pour éviter le plus possible des pertes de chaleur
Pour un système de drainage, d'entretien, etc. il est nécessaire que une connexion de vidange soit disponible.
Le fabricant n'est pas responsable des dommages dus à une mauvaise installation et / ou non-conformité dans ces instructions d'utilisation

DANGER !



Les chauffe-eau sont prévus pour la production l'eau chaude sanitaire (eau potable) pour une température maximum de +95°C et une Pression de fonctionnement de maximum 0,6 MPa (6,0 bar).
Si il ya d'autres exigences pour le système ou pour l'installation, le fabricant décline toute responsabilité à cet régard.
Si il existe d'autres limites de température (>max. 95°C) de l'installation ou du système d'installation, le fabricant décline toute responsabilité à cet égard.
Pour les systèmes avec une pression de fonctionnement supérieure à 0,6 MPa (6.0 bar) dans la cuve, il est nécessaire d'installer des soupapes pour la réduction de pression et des soupape de sûreté, testé et approuvé (liée à la performance = dimension), pour la protection du chauffe-eau et pour assurer une pression adéquate.

ATTENTION !



Lorsque la qualité de l'eau n'est pas conformes aux standards de qualité de l'eau potable, il faut prévoir des mesures appropriées pour le traitement de l'eau. La conductivité électrique de l'eau chaude potable doi être >100µS/cm et rentrer dans la qualité de l'eau potable. Pour la dureté de l'eau potable, de l'eau chaude minimale, il est indispensable de maintenir minimum 1,2 mmol/l = 12° fH à 1.5 mmol/l = 15°fH en fonction du reglèment SVGW/W3 (2013) et en tenant compte des directive européenne EU 98/83(environ 1° fH = 4,6 mgl / Natrium). Le fabricant décline toute responsabilité pour des malfonctionnement ou des ruptures. La quantité maximale des chlorures permise est 200 PPM.

4.1) Raccordements hydrauliques

DANGER !



Les raccordements hydrauliques doivent être effectués par du personnel qualifié
- Les chauffe-eau sont conçus pour le raccordement électrique et systèmes
- Respecter le schéma de raccordement (adhésive sur l'appareil)
- Les connexions sur le chauffe-eau doivent etre executé pour juste application et selon le schéma de raccordement
- Les raccords non utilisés doivent être fermé de façon étanche avec l'aide de bouchons / capots

F

4.2) Remplissage et essai de pression

DANGER !

Remplissage et l'essai de pression doivent être effectués par du personnel qualifié
- Le remplissage du système doit se faire lentement et garantir une aération complète du système, pour un fonctionnement correct du système
- Après voir rempli le système il faut faire un essai de pression, avec une pression max. de service de 0,6 MPa (6,0 bar) pour le reservoir.

4.3) Mise en service

DANGER !

La mise en service doit être effectuée par du personnel qualifié

Avant la mise en service il faut absolument vérifier:
- Que tous les connexions et les conduites soient connecté correctement
- Que le système a été complètement rempli et purgé
- Que tous les thermostats et les sondes, soient montés et connecté
- contrôle finale du système avec le chauffage (mis en fonction)

Distance minimale

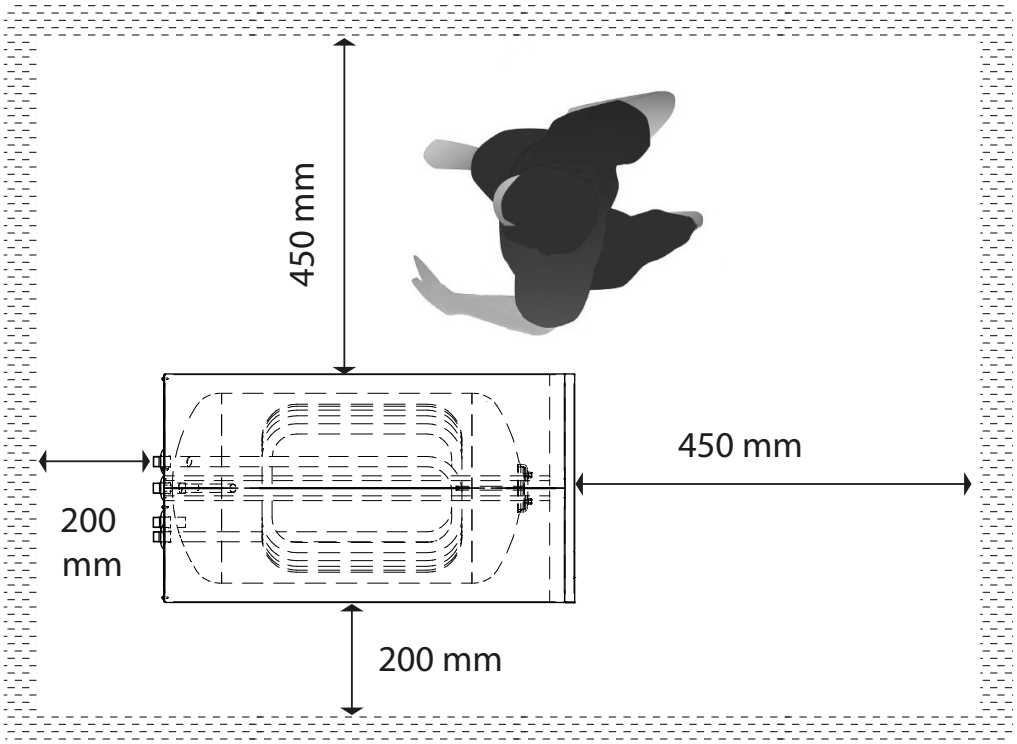

5.0) Données technique

Image dimensionelle n° 1

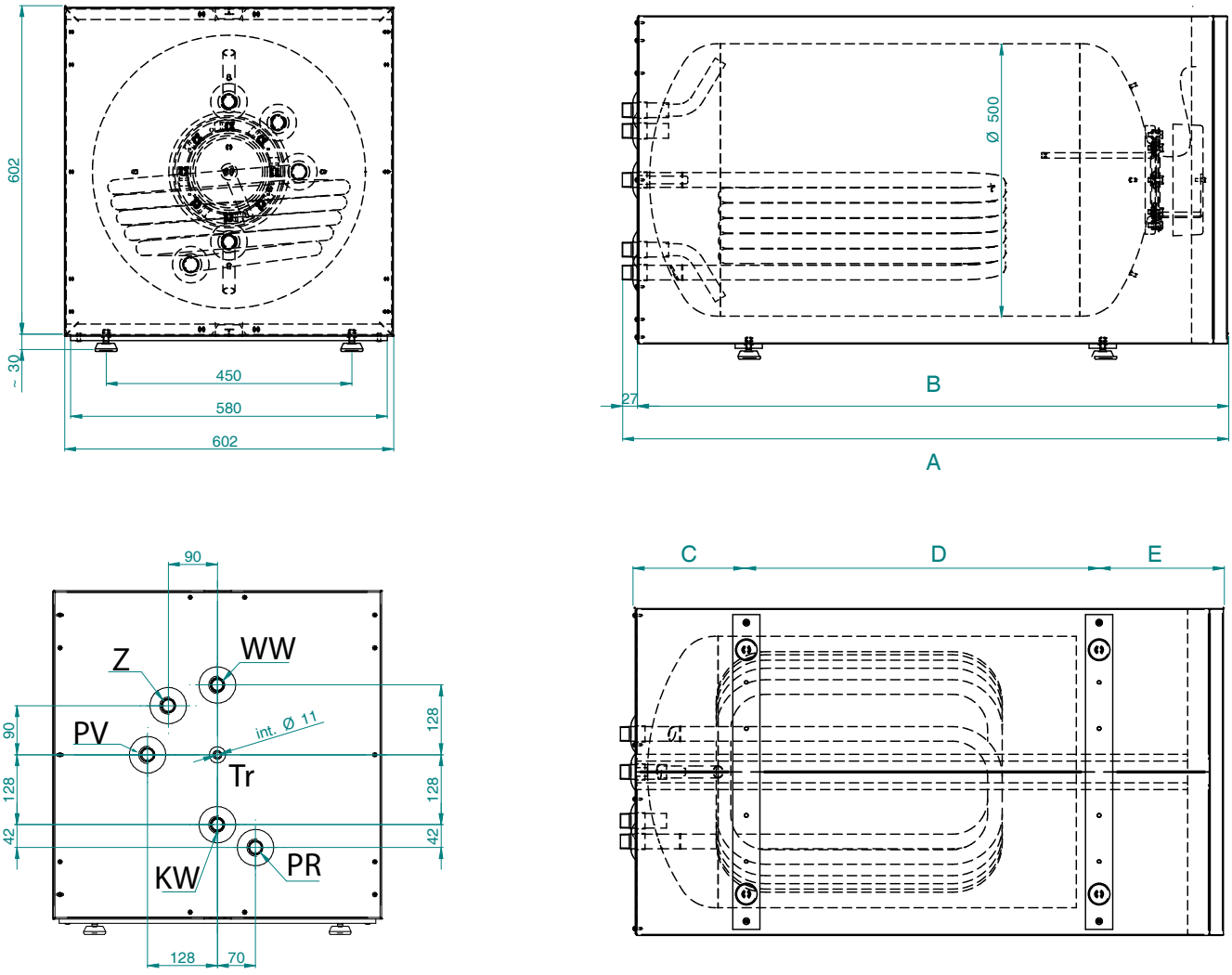

Tableau 2 Immage 1: Legenda

TYP	A	B	C	D	E
Typ	mm	mm	mm	mm	mm
I M UWX 160	1111	1083	205	650	229
I M UWX 250	1567	1539	205	1106	229

P	Beschreibung	P	Beschreibung
KW	EF - Eau froide	PV	AP - Aller – primaire
WW	EC - Eau chaude	PR	RP - Retour - primaire
Z	C - Circulation	I	Bride (100X150 mm)
Tr	Tube plongeur	II	Pieds réglable

F

Typ	Max. Temp. du chauffe - eau	Pres. max.du chauffe - eau	Temp. max.de l'echangeur	Pres. max. de l'echangeur	KW	WW	PV PR	Z	Tr
Typ	°C	Mpa/bar	°C	Mpa/bar	AG"	AG"	AG"	AG"	Nr.xØ
I M UWX 160	95	0,6 / 6,0	110	1,0/10,0	¾"	¾	¾"	¾"	1x11
I M UWX 250	95	0,6 / 6,0	110	1,0/10,0	¾"	¾	¾"	¾"	1x11

Typ	Volume réel	Poids Net	Poids Brut	Poids Tara	Dimen. d'emballage
Typ	l	kg	kg	kg	mm
I M UWX 160	154,4	68,4	84,1	15,7	1146 x 768 x 622
I M UWX 250	242,3	90,7	109,3	18,0	1602 x 768 x 622

Typ	Surface Echan-geur	Volum Echan-geur	Puissan-ces primaire	Prod. d'eau chaude 60° C		Potenza Primario	Prod. d'eau chaude 45° C		Puissances primaire
				Prod. EC continue	Prod. EC pointes		Prod. EC continue	Prod. EC pointes	
Typ	m^2	m^3/h	°C	l/h	l/10 min	kW	l/h	l/10 min	kW
I M UWX 160	0,8	3	70	193	142	11,0	394	215	16,0
I M UWX 160	0,8	3	80	293	159	17,0	524	235	21,0
I M UWX 250	1,0	3	70	301	187	17,5	598	279	24,0
I M UWX 250	1,0	3	80	451	215	26,5	797	316	32,5

Température d'eau froide	+ 10 °C
Température d'eau chaude accumulé à +60°C pour une Température d'eau chaude de 60, 70 ou 80°C	+ 60 °C

5.1) Schéma de raccordement hydraulique I

Image n° 5.1

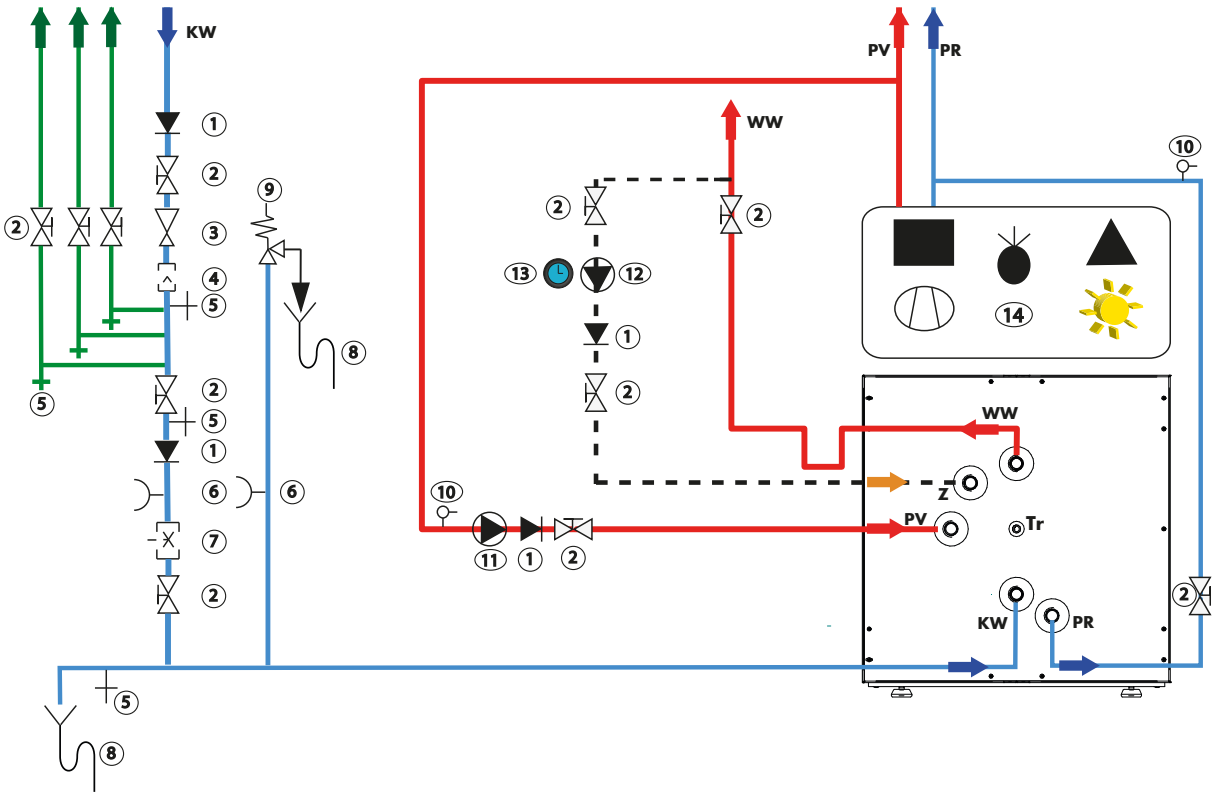

Legende Schéma I Image 3

1	Anti-Retour	8	Tuyaux d'évacuation
2	Robinet	9	Soupape de securite
3	Réducteur de pression	10	Purgeur d'air
4	Filtre d'eau	11	Pompe de circulation
5	Vidange	12	Pompe de circulation
6	Manomètre	13	Horloge
7	Vanne de règlage du volume	14	Source de chaleur

La figure montre un exemple et n'est que schématique.
L'art professionnel et de la technique doit être considéré comme incluant les l'exécution d'un raccordement, Par exemple le siphon de chaleur (SIA 385/1), des raccordements détachables du chauffe-eaux, les exigences d'isolation, etcetera, sont toujours considérés.

5.3) Évaluation Energétique

F

Avvertissement!
Tous les produits sont classés d'après leur évaluation énergétique.
Cette image et légende décrit l'évaluation énergétique.

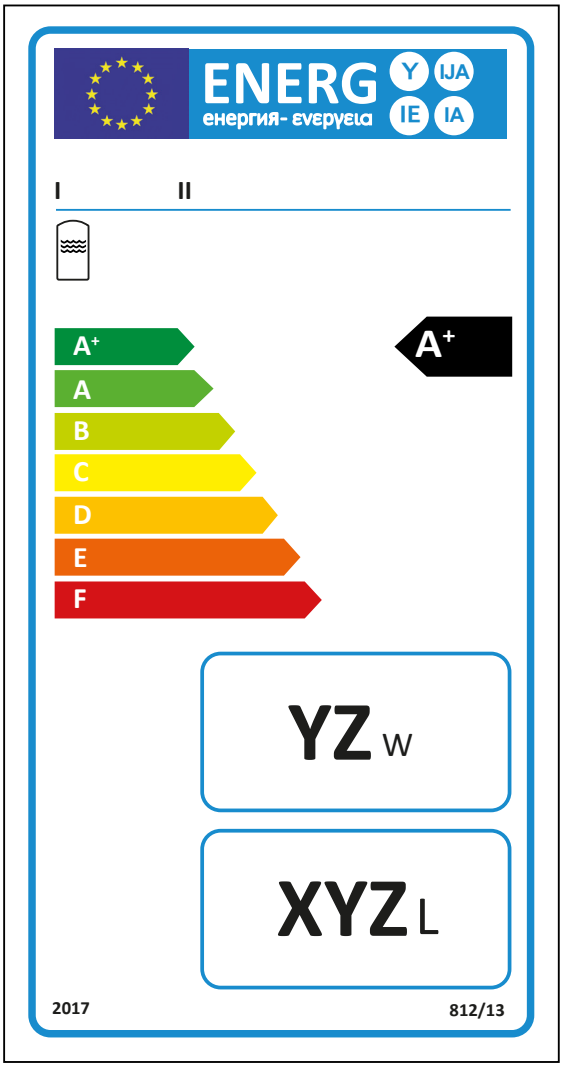

I, II

III

IV

V

VI

LEGENDE

I. Nom ou marque de fabrique du fournisseur;
II. Modèle de reconnaissance du fournisseur;
III. la fonction d'accumulation de l'eau;
IV. la classe d'efficacité énergétique determiné selon pièce jointe II Numéro 1; la pointe de la flèche signale la classe d'efficacité énergétique du preparateur d'eau chaude pour le chauffage de l'eau, et doit être placé à la même hauteur de la pointe de la flèche de la classe d'efficacité énergétique correspondante;
V. les pertes d'énergie en W, arrondi au nombre suivant;
VI. la capacité effective en L arrondi au nombre suivant.

6.0) Liste de pièces détachées résistance électrique

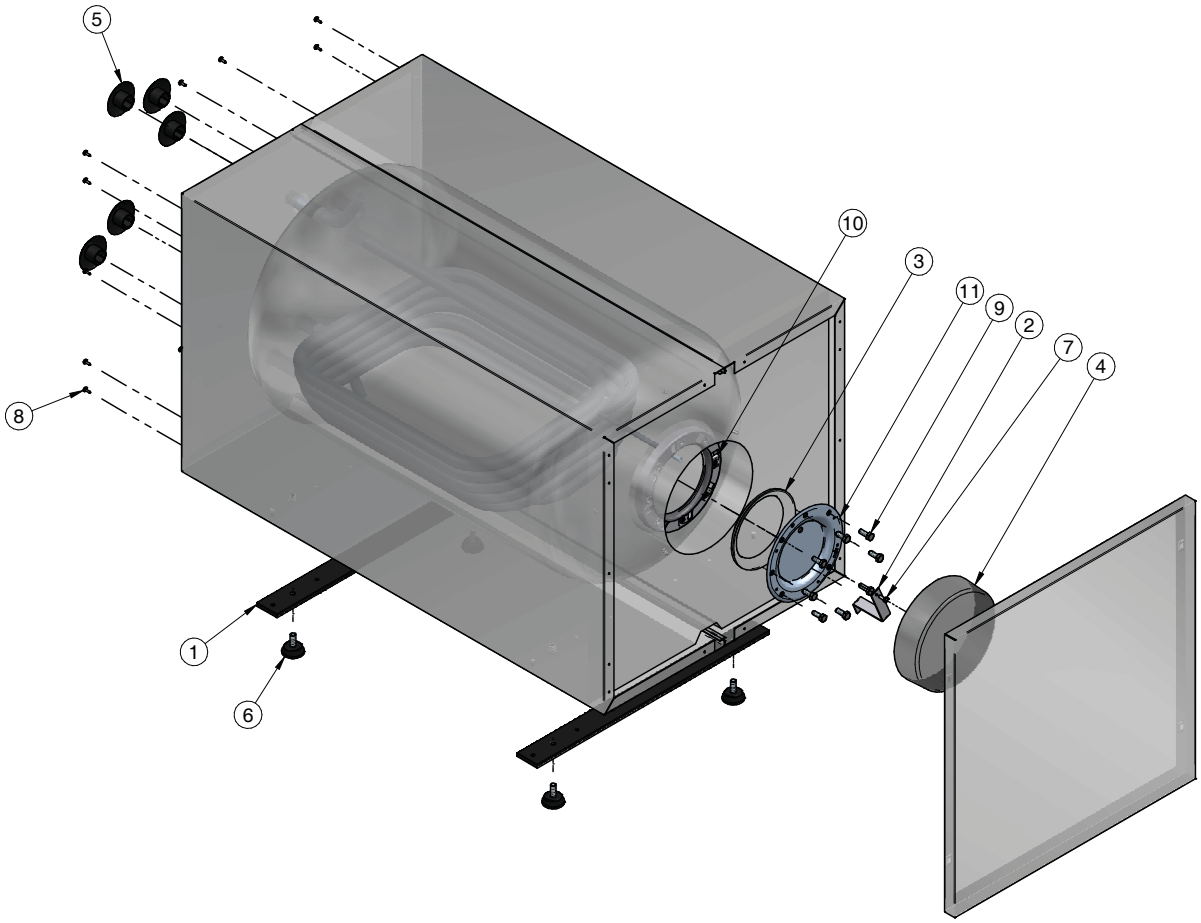

P	COD.	N.	UM	Description
1	020872	2	NR	BRIDE 580X40X5 VERNI TUW160/250
2	030412	1	NR	SUPPORT DE FIXATION CALOTTE TUW 160-250
3	080016	1	NR	JOINT D.156,5X14 X BR. 8T
4	090040	1	NR	CALOTTE EN PLASTIQUE BALLON D.210
5	090418	5	NR	RONDELLE EN PLAST. NOIRE D.I.27 RP 1/2"
6	090630	4	NR	PIEDS D'APPUI REGLABLES EN RÉSINE
7	100028	1	NR	VIS T.E. M5X14 GALVANISÉ UNI 5725
8	100031	14	NR	VIS PH AB 4,2X13 UNI6954 GALVANISÉ
9	100096	8	NR	VIS T.E. M8X22 GALV. 8.8 UNI 5739
10	100206	8	NR	ÉCROU À CAGE POUR VIS M8 STYLEBOILER
11	218150	1	NR	CONTREBRIDE INOX 8T AVEC SONDE Ø10X1,5X200

Brandmarket by GIONAHOLDING

I

STYLEBOILER

Trade Mark ™

Baureihe : **INTER** -LINE

Typenreihe : **I S UWX**

I S UWX 160

I S UWX 230

Sommario

1.0) Certificazione dei prodotti e conformità CE 27
2.0) Avvertenze di sicurezza e simbologia 28
3.0) Destinazione d'uso 28
3.1) Esclusione di responsabilità 29
3.2) Sicurezze 29
3.3) Condizioni di garanzia 29
3.4) Descrizione dell'apparecchio e contenuto della fornitura 29
3.5) Manutenzione 29
4.0) Installazione - Avvertenze di sicurezza 31
4.1) Collegamenti idraulici 31
4.2) Caricamento e prova a pressione 32
4.3) Messa in servizio 32
5.0) Dati Tecnici Quote Dimensionali 33
5.1) Schema Idraulico Consigliato 35
5.3) Efficienza energetica 36
6.0) Lista Ricambi 37

STYLEBOILER		meier tobler	
Modello	Codice	Modello	Codice
I S UWX 160	184293	I M UWX 160	53120.016
I S UWX 250	184294	I M UWX 250	53120.017

1.0) Certificazione dei prodotti e conformità CE

Tutti i prodotti della nostra azienda sono fabbricati con severi controlli della qualità in conformità alle direttive per il sistema di gestione aziendale e la certificazione del Sistema Qualità (QS) secondo ISO 9001.
I nostri prodotti sono conformi alle norme e direttive più recenti garantendo attraverso un certificato con il simbolo CE lo stato della tecnica e la sicurezza.
I prodotti sono conformi alle leggi più recenti sulla sicurezza riguardo a disposizioni, norme, direttive e raccomandazioni. Inoltre offrono una maggiore sicurezza nel funzionamento e nella manutenzione.

I

N° SQ 0685-IT	ISO 9001/2008 ISO–International Standard Organisation. Certification pour la qualité et le système de management.
CE	Conforme - CE
ErP / EnEV	EU-ErP 812/2013 Allegato III/L 239/98/1.2 EnEV / Requisiti
Legenda :	ISO – International Standard Organisation IEC – International Electro technical Committee IECEE – IEC System for Mutual Recognition of Test Certificates for Electrical Equipment (IECEE) CB Scheme EN – Europäische – Norm CE – Comité Européen DIN – Deutsche Industrie Norm SEV – Schweizerischer Elektrotechnischer Verein /Electrosuisse SVGW – Schweizereischer Verein des Gas- und Wasserfaches EMV –Elektromagnetische Verträglichkeit HLK – Universität HLK (Heizung, Lüftung, Klima) Stuttgart D-A-CH - International WP-Gütesiegel EnEV : Classe Energetica

1 1) Avvertenze

Il presente manuale d'uso vi fornisce delle indicazioni importanti riguardanti l'utilizzo dell'apparecchio. E' parte integrante del prodotto e deve essere conservato in prossimità dell'apparecchio per essere sempre a portata di mano.
Oltre alle presenti istruzioni d'uso dovete disporre anche delle istruzioni d'uso della tecnica di regolazione e degli schemi idraulici!
Tutte le istruzioni devono essere sempre osservate e rispettate.
Le presenti istruzioni possono contenere delle descrizioni che risultano incomprensibili o poco chiare.
In caso di domande o dubbi rivolgersi a personale specializzato e qualificato o ad un centro di assistenza autorizzato, qui riportato, o direttamente al costruttore.
Queste istruzioni sono state redatte per più tipi di apparecchi, in ogni caso fare riferimento ai dati della targhetta applicata al prodotto considerando i rispettivi parametri.
Per ogni informazione nei confronti del servizio di assistenza o del produttore occorrono i dati indicati nella targhetta applicata al prodotto.
Il presente manuale è protetto dal diritto d'autore e non può essere riprodotto, trascritto, memorizzato nei sistemi elettronici o tradotto in un altra lingua, né interamente né parzialmente, in alcuna forma, senza l'autorizzazione scritta del produttore.

2.0) Avvertenze di sicurezza e simbologia

I simboli riportati in questo manuale hanno i seguenti significati:

PERICOLO !	ATTENZIONE !	NOTE !
		
Grave pericolo per l'incolumità e/o per la vita	Situazione potenzialmente pericolosa per il prodotto e per l'ambiente	Raccomandazioni per l'utilizzatore



ATTENZIONE !
L'installazione e/o la manutenzione dell'apparecchio devono essere eseguite esclusivamente da personale specializzato e qualificato e in conformità alle istruzioni e alle norme vigenti perché un'installazione non corretta potrebbe comportare danni a persone, animali, cose e all'ambiente dei quali il produttore non potrà essere reso responsabile.



PERICOLO !
Non tentare MAI di eseguire di propria iniziativa interventi di manutenzione e/o riparazione dell'apparecchio. Tutti gli interventi devono essere eseguiti da personale specializzato e qualificato. Una manutenzione mancata o irregolare può compromettere la sicurezza di funzionamento dell'apparecchio e causare danni a persone, animali, cose e all'ambiente dei quali il produttore non potrà essere reso responsabile.

3.0) Destinazione d'uso

I bollitori sanitari sono collaudati e omologati per l'accumulo di acqua calda sanitaria, cioè per acqua potabile.
I bollitori sanitari consentono il riscaldamento e l'accumulo di acqua calda sanitaria.

3.1) Esclusione di responsabilità

Il produttore non è responsabile per danni causati da un impiego non previsto dell'apparecchio.
La responsabilità del produttore decade inoltre:
- se interventi all'apparecchio e ai suoi componenti sono effettuati in contrasto alle indicazioni riportate nel presente manuale;
- se gli interventi all'apparecchio e ai suoi componenti sono effettuate in modo improprio;
- se si effettuano interventi all'apparecchio e ai suoi componenti non descritti nel presente manuale e se questi interventi non sono stati autorizzati espressamente e per iscritto dal produttore;
- se l'apparecchio o componenti interni all'apparecchio sono modificati, manomessi o smontati senza esplicita autorizzazione scritta del produttore.

3.2) Sicurezze

In caso di utilizzo secondo la destinazione d'uso prevista, l'apparecchio è sicuro e a prova di guasto. La progettazione e la costruzione dell'apparecchio corrispondono all'attuale stato della tecnica, a tutte le norme EN/DIN/SEV/SSIGA e alle norme di sicurezza applicabili.
Ogni persona che esegue interventi all'apparecchio deve, prima di iniziare i lavori, aver letto e compreso il manuale e deve essere stato istruito dal produttore.

3.3) Condizioni di garanzia

Trovate le Condizioni di garanzia nella vostra documentazione relativa all'offerta o alla vendita.



NOTA !
Per tutte le questioni riguardanti la garanzia rivolgetevi al vostro rivenditore di fiducia.

3.4) Descrizione dell'apparecchio e contenuto della fornitura

I bollitori sanitari sono costituiti da un serbatoio in acciaio Inox AISI 316L (EN 1.4404), di isolamento termico con poliuretano espanso esente da CFC , di rivestimento in lamiera verniciata elettrostaticamente, di una flangia di pulizia, di quattro piedini di regolazione per il livellamento dell'apparecchio e delle connessioni necessarie

3.5) Manutenzione

La sicurezza di funzionamento dell'apparecchio dipende, tra l'altro, dal corretto funzionamento della valvola di sicurezza e della valvola di riduzione della pressione. E' necessario controllare periodicamente il corretto funzionamento di questi organi di sicurezza. Raccomandiamo inoltre l'installazione di un filtro d'acqua (sull'entrata dell'acqua fredda) nonché la pulizia e manutenzione periodica da parte di una ditta specializzata.

PERICOLO !



I

Pulizia e manutenzione
La pulizia e manutenzione dell'impianto deve essere eseguito rigorosamente da personale qualificato a tale attività.
Per pulire l'interno del serbatoio procedere nel seguente modo:
-Chiudere la valvola di alimentazione dell'acqua fredda, scaricare l'impianto dell'acqua dalla valvola di scarico o di riempimento ventilando il punto più alto del sistema
- Rimuovere la flangia di copertura del boccaporto
- Allentare i bulloni della contro flangia
- Smontare la contro flangia, e la guarnizione
- Aspirare l'acqua residua e i fanghi residui nel fondo del serbatoio con un aspiratore di liquidi
-Pulire l'interno del serbatoio con acqua (getto d'acqua)
- Dopo la pulizia e l'estrazione di acqua e residui con l'aspiratore d'acqua, asciugare l'interno del serbatoio con una spugna o un passo
- Pulire la contro flangia
- Verificare la tenuta (cambio consigliato) della guarnizione della contro flangia
- I bulloni di montaggio della flangia devono essere stretti con la seguente coppia di serraggio : (8 ÷ 10 Nm)
- Aprire la valvola di alimentazione dell'acqua fredda
- Eseguire un lavaggio del serbatoio / impianto facendo circolare dell'acqua
- Controllare attentamente la tenuta dell'impianto
- Chiudere il boccaporto con il relativo coperchio
- Controllare il funzionamento della valvola di sicurezza e valvola di ritegno
Il controllo della valvola di sicurezza deve essere eseguito mettendola in pressione e non può essere limitato al controllo manuale
- Messa in servizio dell'impianto

Pulizia del rivestimento esterno:
Il mantello esterno può essere pulito con acqua e sapone (non abrasivi) e un panno umido.

Controllo e registrazione dati:
Il controllo con il nome dell'operatore e la data di effettuazione devono essere riportati sull'adesivo di servizio

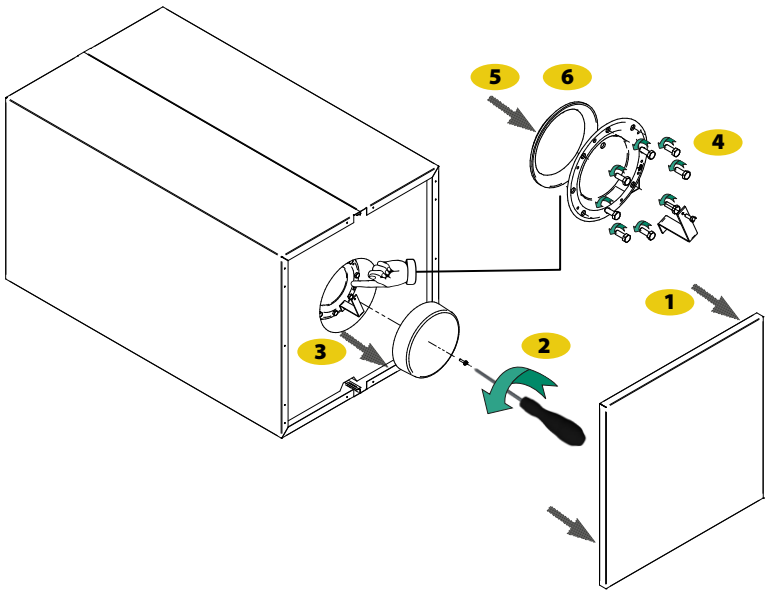

Per accedere alla flangia del serbatoio, estrarre il coperchio in lamiera tirandolo verso l'esterno.
Allentare la vite sul coperchio flangia con apposito cacciavite ed estrarre il coperchio in plastica.

4.0) Installazione - Avvertenze di sicurezza

L'installazione deve essere conforme alle normative locali in materia di sicurezza, leggi, regolamenti e le linee guida. Soltanto il personale qualificato può installare lo scaldabagno, e i collegamenti idraulici.
Il boiler, non deve essere esposto alle intemperie e deve essere posizionato in un luogo asciutto e al riparo dall'umidità.
Controllare dopo aver rimosso l'imballaggio, l'integrità della fornitura.
Verificare che i Packaging (clip, sacchetti di plastica, polistirolo, ecc.) non siano a portata di mano dei bambini, in quanto essi possono rappresentare un potenziale pericolo.
Il sistema deve essere in un locale chiuso ad una temperatura che possa prevenire il danno da congelamento dell'acqua nel boiler e dei relativi tubi di collegamento.
Il pavimento del locale deve essere asciutto e idoneo a sostenere il peso del bollitore calcolando anche il peso del volume di acqua contenuto all'interno del serbatoio.
Il boiler è munito di quattro piedini regolabili per un corretto posizionamento (livellamento).
Si noti che per un sistema di drenaggio, manutenzione, ecc. è necessario che sia disponibile un collegamento di scarico.
Il produttore non è responsabile per danni dovuti ad errata installazione e / o di non conformità in queste istruzioni

PERICOLO!



I boiler sono collaudati ed omologati per acqua calda sanitaria (acqua potabile) con una temperatura massima di +95°C ed una sovrappressione d'esercizio massima di 0.6 MPa (6.0 bar).
Qualora esistessero altre prescrizioni per la pressione del sistema d'impianto e/o d'installazione, il produttore declina ogni responsabilità in merito.
Qualora esistessero altre limitazioni della temperatura (> max. 95°C) del sistema d'impianto e/o d'installazione, il produttore declina ogni responsabilità in merito.
Nei sistemi d'impianto con una sovrappressione maggiore di 0,6 MPa (6.0 bar) nell'accumulatore, è necessario installare valvole di riduzione della pressione e valvole di sicurezza testate e omologate (legate alla portata = dimensione) che proteggano il boiler da sovrappressione.

ATTENZIONE !



Quando la qualità dell'acqua non è conforme agli standard dell'acqua potabile, misure adeguate devono essere prese per il trattamento delle acque.
La conducibilità elettrica dell'acqua calda sanitaria deve essere> 100µS/cm e rientrare nella qualità dell'acqua potabile.
Quando la durezza dell'acqua potabile, acqua calda, non è minimo da 1,2 mmol/l = 12 °fH a 1,5 mmol/l = 15 °fH in funzione del regolamento SVGW /W3 (2013), e secondo la Direttiva UE 98/83, (1 ° fH = 4,6 mgl / sodio) il produttore non è da ritenersi responsabile per eventuali malfunzionamenti e/o rotture.
La quantità massima di cloruri (Cl) permessa è 200 PPM

4.1) Collegamenti idraulici

PERICOLO !



I collegamenti idraulici devono essere eseguiti da personale qualificato
- I boiler sono concepiti per il collegamento a diverse fonti energetiche e sistemi.
Osservare lo schema delle connessioni (etichetta delle connessioni sull'apparecchio)
- I collegamenti sul boiler devono essere eseguiti per la corretta destinazione d'uso e secondo lo schema delle connessioni.
- I raccordi non utilizzati devono essere chiusi ermeticamente con tappi a vite.

4.2) Caricamento e prova a pressione

PERICOLO !



Il riempimento del serbatoio e la prova a pressione devono essere eseguiti da personale qualificato
Per garantire un funzionamento corretto è necessario caricare l'impianto lentamente e sfiatare il sistema completamente. Dopo il caricamento dell'impianto è necessario eseguire una prova a pressione, con una sovrappressione d'esercizio di 0.6 MPa (6.0 bar) per il boiler

I

4.3) Messa in servizio

PERICOLO!

L'installazione deve essere effettuata esclusivamente da personale qualificato



Prima della messa in funzione devono essere necessariamente controllati:
-Che tutti i collegamenti e i cavi siano stretti correttamente.
- Che il sistema sia stato completamente riempito e sfiatato.
- Che tutti i termostati e sensori, siano montati correttamente e collegati
-In fine un collaudo del sistema con il riscaldamento (messa in funzione)

Distanze minime per una corretta installazione / manutenzione

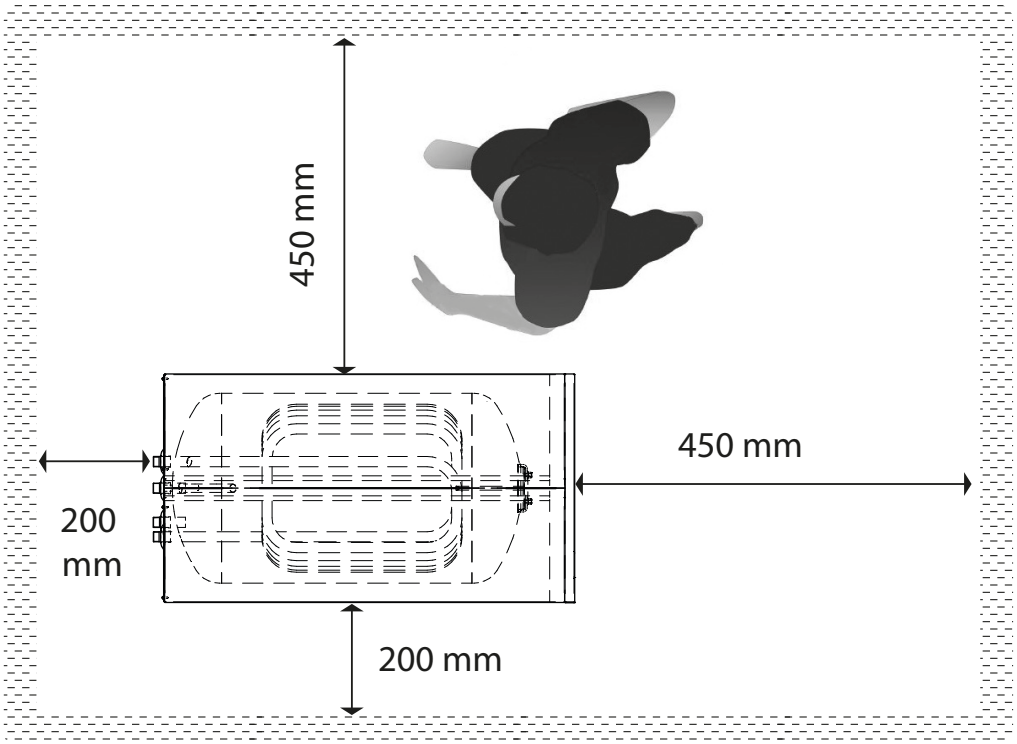

5.0) Dati Tecnici Quote Dimensionali

Immagine n° 1 Schema dimensionale

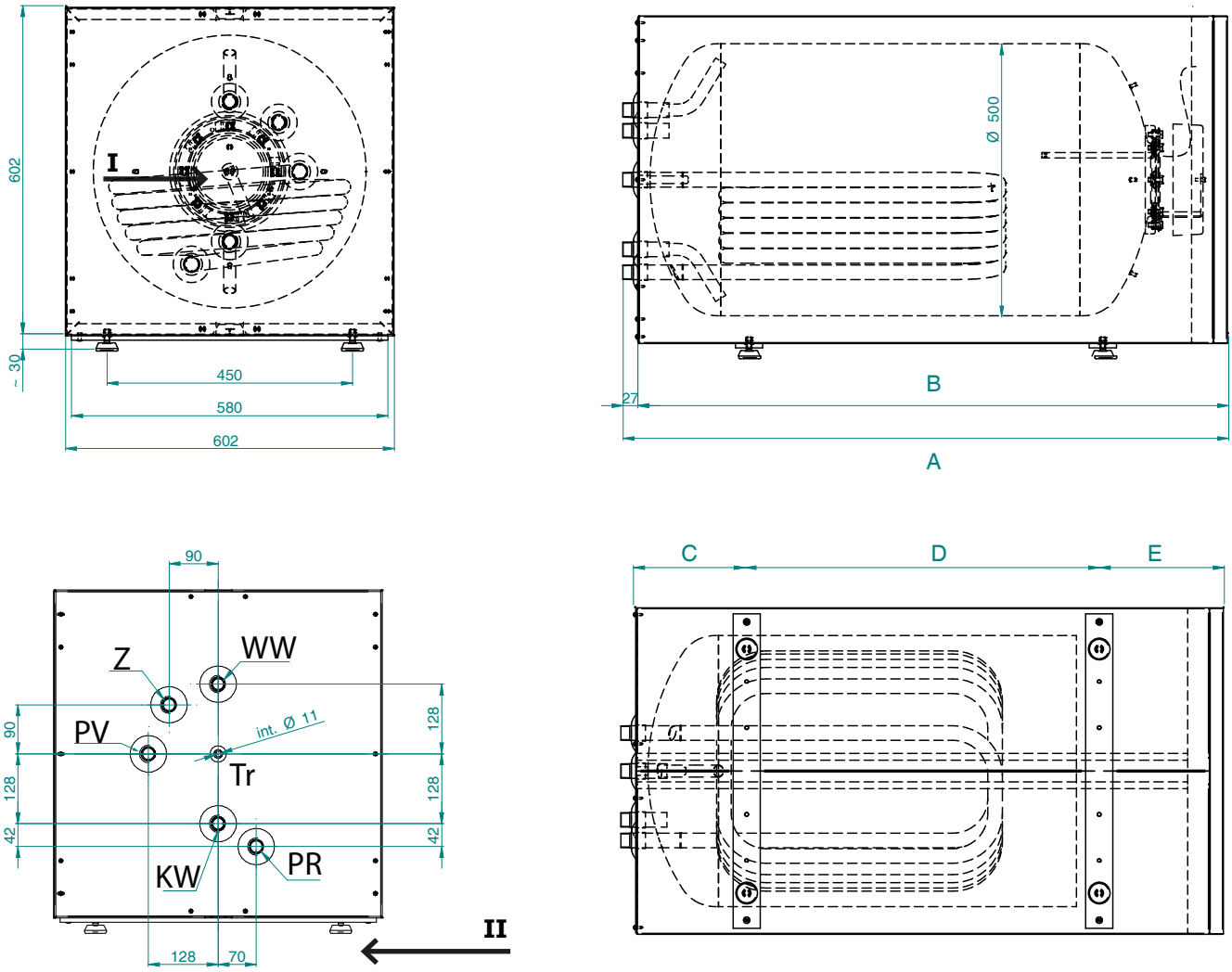

Tabella 2 Immagine 1 Legenda

Modello	A	B	C	D	E
Typ	mm	mm	mm	mm	mm
I M UWX 160	1111	1083	205	650	229
I M UWX 250	1567	1539	205	1106	229

P	Beschreibung	P	Beschreibung
KW	EF : Entrata acqua fredda	PV	Entrata scambiatore
WW	UC: Uscita acqua calda	PR	Uscita scambiatore
Z	RC: Ricircolo	I	Flangia ispezione (100X150 mm)
Tr	Tupo portasonda	II	Piedini di regolazione

I

Modello	Max. Temp. Serbatoio	Massima Pressione Serbatoio	Max. Temp. Scambiatore	Massima Pressione Scambiatore	KW	WW	PV PR	Z	Tr
Typ	°C	Mpa/bar	°C	Mpa/bar	AG"	AG"	AG"	AG"	Nr.xØ
I M UWX 160	95	0,6 / 6,0	110	1,0/10,0	¾"	¾	¾"	¾"	1x11
I M UWX 250	95	0,6 / 6,0	110	1,0/10,0	¾"	¾	¾"	¾"	1x11

Modello	Capacità effettiva	Peso Netto	Peso Brutto	Peso Tara	Dimensioni imballaggio
Typ	l	kg	kg	kg	mm
I M UWX 160	154,4	68,4	84,1	15,7	1146 x 768 x 622
I M UWX 250	242,3	90,7	109,3	18,0	1602 x 768 x 622

Modello	Superficie Scambia-tore	Volume Primario	Temp. Primario	Prod. acqua calda 60 °C		Potenza Primario	Prod. acqua calda 45 °C		Potenza Primario
				Prod. Continuo	Prod. Massima		Prod. Continuo	Prod. Massima	
Typ	m^2	m^3/h	°C	l/h	l/10 min	kW	l/h	l/10 min	kW
I M UWX 160	0,8	3	70	193	142	11,0	394	215	16,0
I M UWX 160	0,8	3	80	293	159	17,0	524	235	21,0
I M UWX 250	1,0	3	70	301	187	17,5	598	279	24,0
I M UWX 250	1,0	3	80	451	215	26,5	797	316	32,5

Temperatura acqua fredda in ingresso	+ 10 °C
Temperatura acqua in accumulo per. 60, 70 e 80°C	+ 60 °C

5.1) Schema Idraulico Consigliato

Immagine Nr. 3

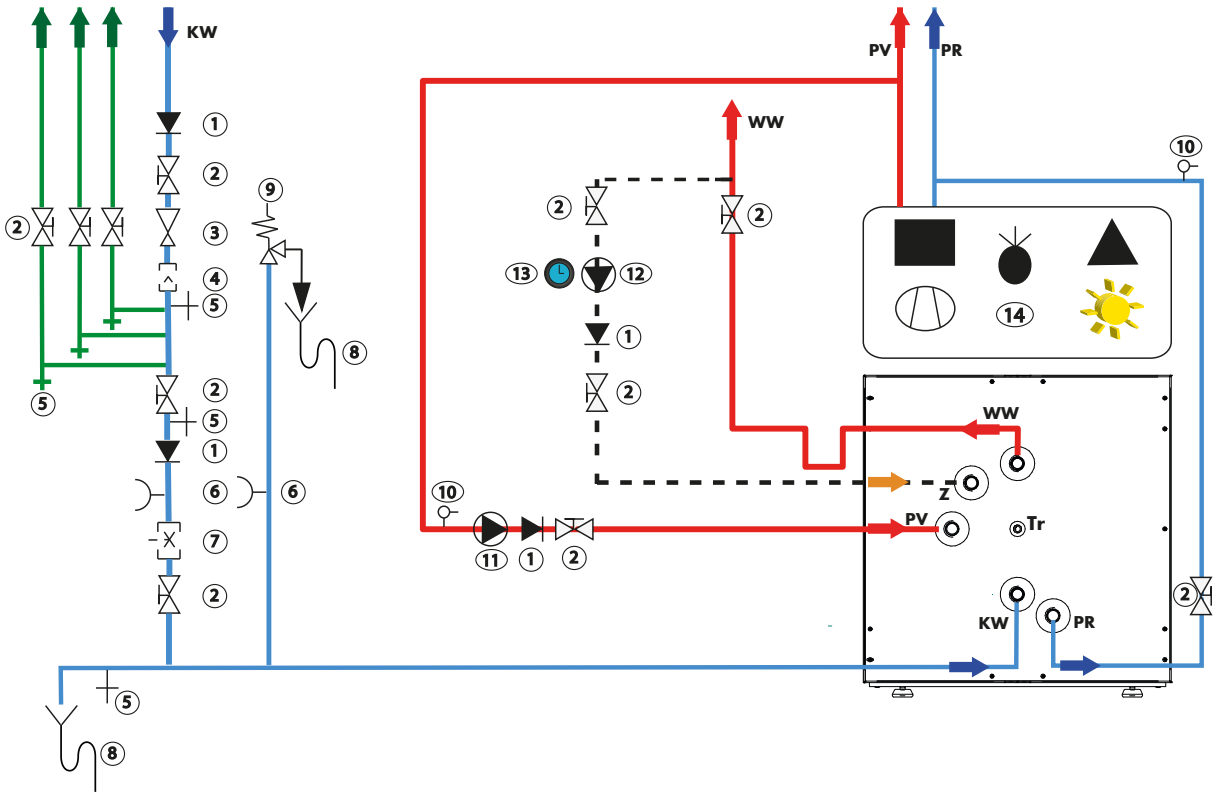

Legenda Immagine 3

1	Anti ritorno	8	Tubo evacuazione
2	Rubinetto	9	Valvola Sicurezza
3	Riduttore pressione	10	Valvola di sfiato
4	Filtro	11	Circolatore
5	Scarico	12	Circolatore
6	Manometro	13	Orologio
7	Riduttore di pressione	14	Fonte di calore

La raffigurazione mostra un esempio e vale solamente quale schema di principio.
Le normative per l'installazione devono essere sempre osservate, così anche l'esecuzione di un "sifone di riscaldamento" dei collegamenti/raccordi (SIA 385/1), collegamenti del boiler risolvibili, regolamentazioni per isolamento al calore, ecc., devono in ogni caso essere osservati.

5.3) Efficienza energetica

NOTA (Avvertenza !)

Tutti i prodotti sono classificati secondo la loro valutazione energetica.
Quest'immagine e Legenda descrive la valutazione energetica.

I

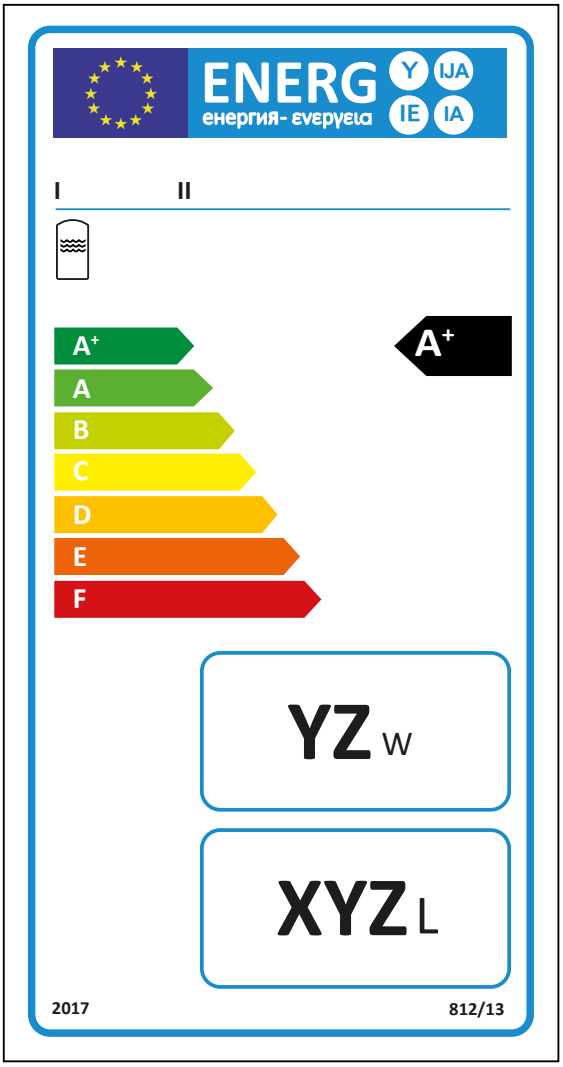

I, II

III

IV

V

VI

LEGENDE

I. Nome o marchio di fabbrica del fornitore;
II. Nome o modello di riconoscimento del prodotto;
III. La tipologia per l'accumulo di acqua calda;
IV. La classe di efficienza energetica per la produzione di acqua calda in circostanze climatiche medie, determinata secondo Allegato II Numero 1; la punta della freccia indica la classe di efficienza energetica del produttore di acqua calda per il riscaldamento dell'acqua, e va posizionata alla stessa altezza della punta della freccia della classe di efficienza energetica corrispondente;
V. Campo per inserire la dispersione energetica di mantenimento del serbatoio in stand-by indicato in W arrotondato al numero intero più vicino;
VI. Campo per indicare il volume effettivo di acqua del serbatoio in litri arrotondato al numero intero più vicino;.

6.0) Lista Ricambi

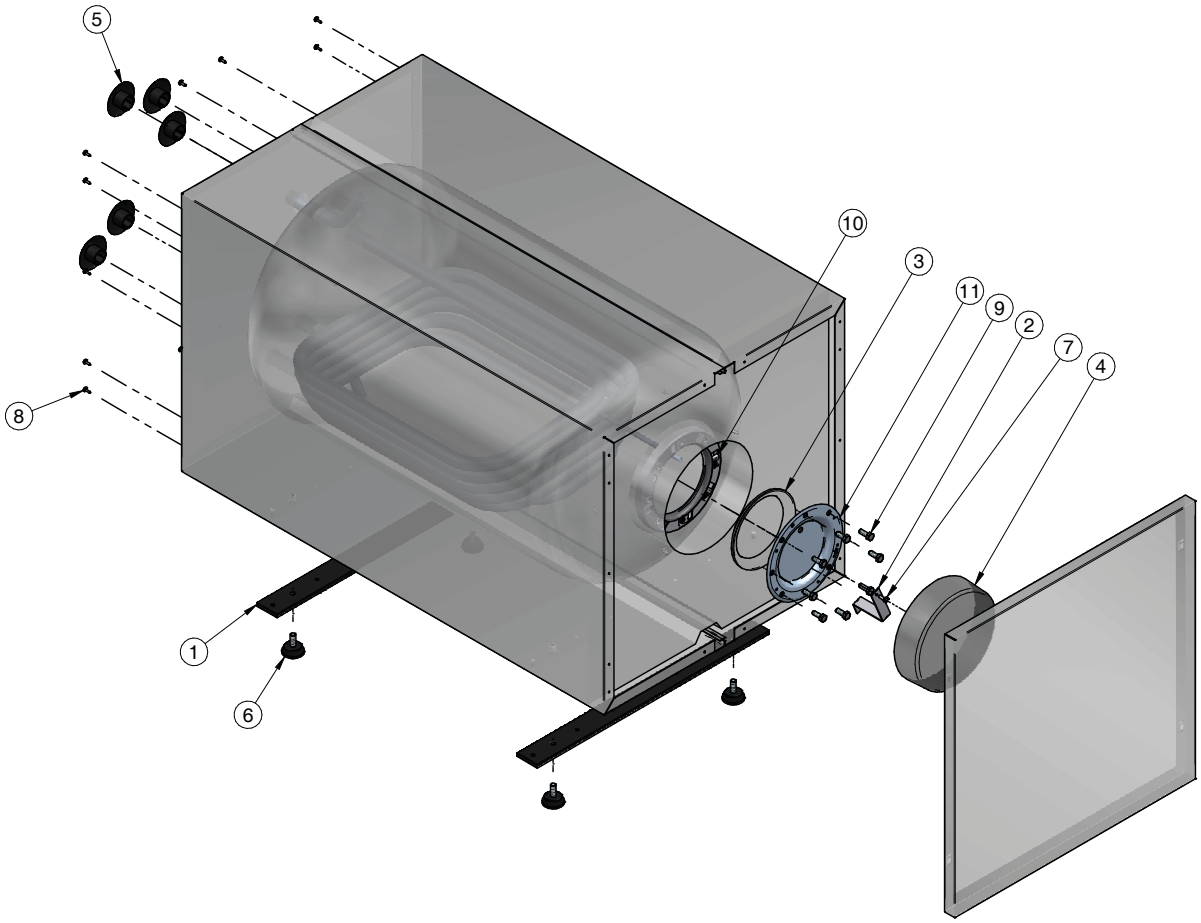

P	COD.	N.	UM	Descrizione
1	020872	2	NR	STAFFA 580X40X5 VERNIC. TUW160/250
2	030412	1	NR	STAFFETTA FISS. CALOT.TUW 160-250
3	080016	1	NR	GUARNIZ.SILIC. D.156,5X14 X FL. 8F
4	090040	1	NR	CALOTTA BOLLITORE GMR IN PST D.210
5	090418	5	NR	ROSETTA PLAST.NERA D.I.27 RP 1/2"
6	090630	4	NR	PIEDINO REGOLABILE IN RESINA(BOLL.)
7	100028	1	NR	VITE T.E. M5X14 ZINC.UNI 5725
8	100031	14	NR	VITE PH AB 4,2X13 UNI6954 ZN.
9	100096	8	NR	VITE T.E. M8X22 ZINC. 8.8 UNI 5739
10	100206	8	NR	DADO C/GABBIA X VITI M8 STYLEBOILER
11	218150	1	NR	CONTR. INOX 8F. C/SONDA Ø10X1,5X200

meier tobler

Meier Tobler AG
Bahnstrasse 24
CH-8603 Schwerzenbach
044 806 41 41
ServiceLine 0800 846 846
info@waltermeier.ch

www.meiertobler.ch

meier tobler

Meier Tobler SA
Chemin de la Veyre-d'En-Haut B6
CH-1806 St-Légier-La-Chiésaz
021 943 02 22
ServiceLine 0800 846 846
info@waltermeier.ch

www.meiertobler.ch

GIONAHOLDING

Giona Holding srl
– Via Apollo 11, 1 – 37059 S. Maria di Zevio, Verona - Italy
Tel. +39(0) 45 / 6050099 Fax +39(0) 45 / 6050124
E-Mail: - info@gionaholding.it - Internet: www.gionaholding.it



© V. A. 2012