Basisverteiler BV 125

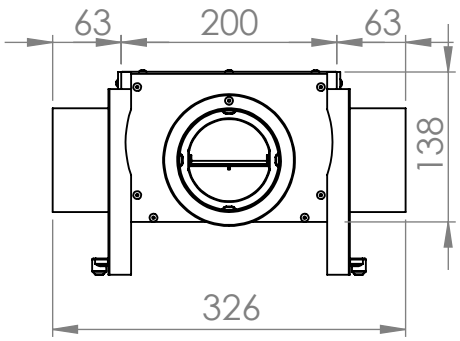

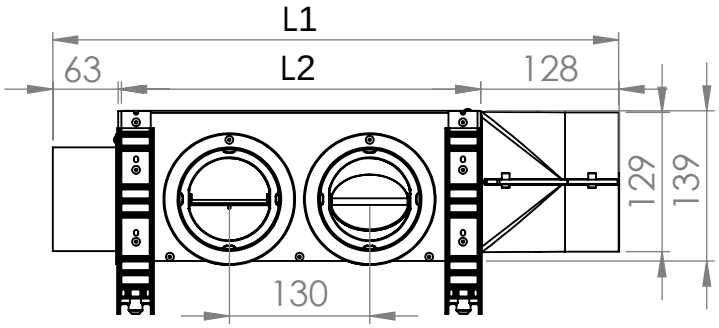

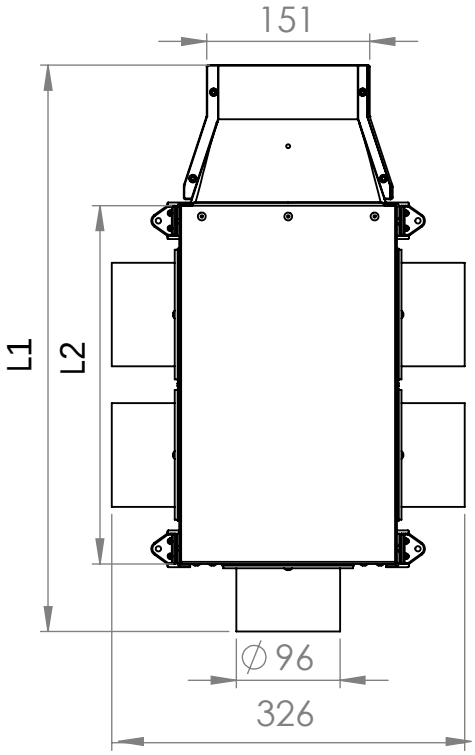

Stutzen-Konfiguration frei wählbar.

Stutzen	L1	L2
5	525	332
7	655	462
9	785	592
11	915	722
13	1045	852
15	1175	982
17	1305	1112
19	1435	1242

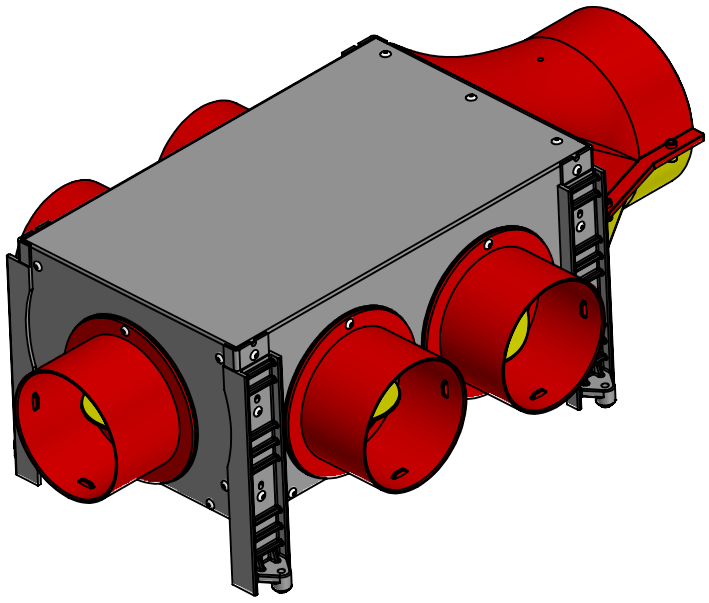

Basisverteiler BV 125-160

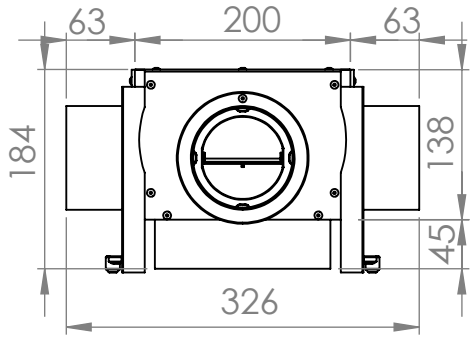

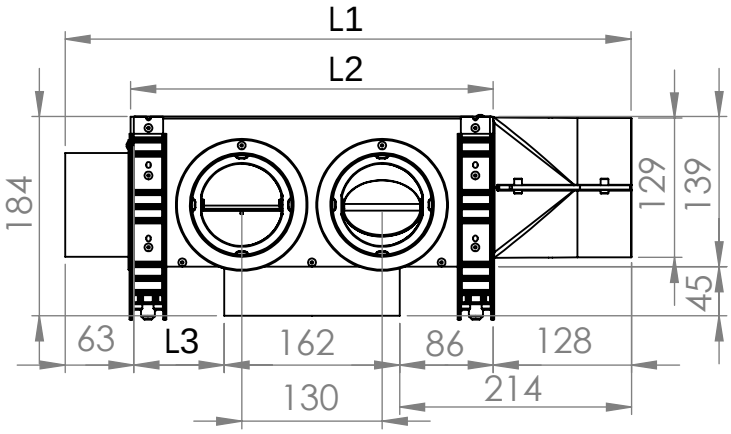

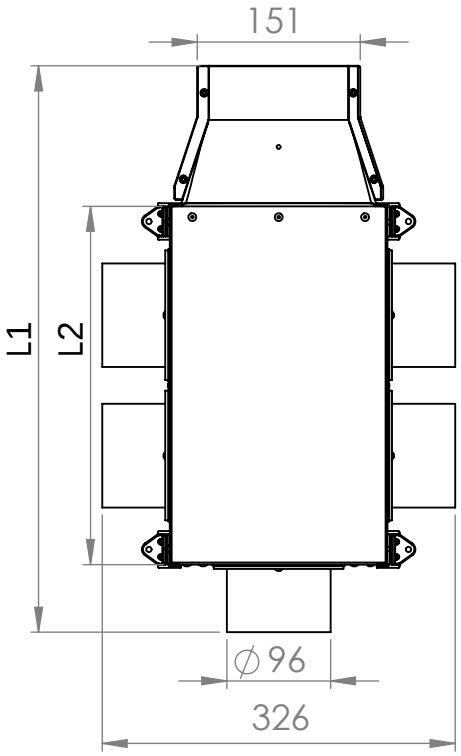

Stutzen-Konfiguration frei wählbar.

Stutzen	L1	L2	L3
5	525	332	84
7	655	462	214
9	785	592	344
11	915	722	474
13	1045	852	604
15	1175	982	734
17	1305	1112	864
19	1435	1242	994

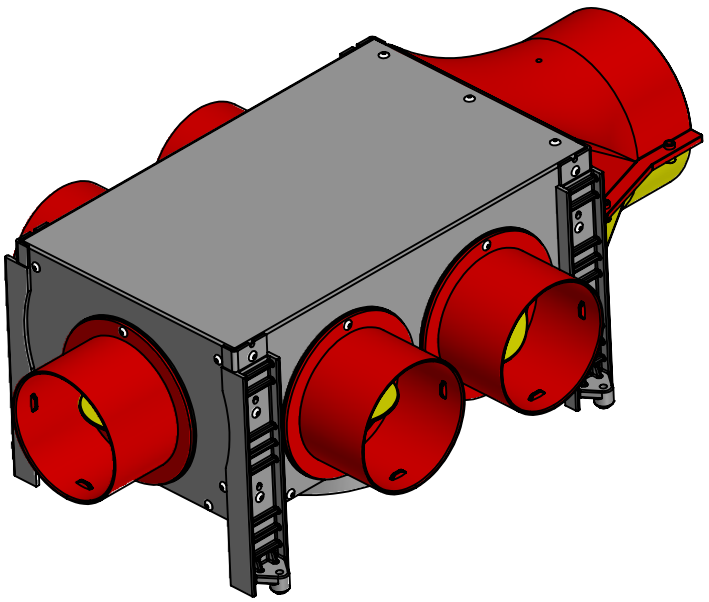

Basisverteiler BV 125-400

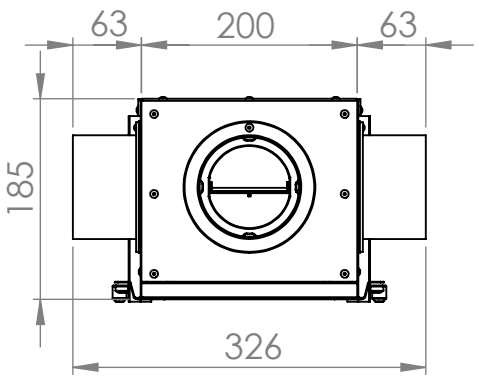

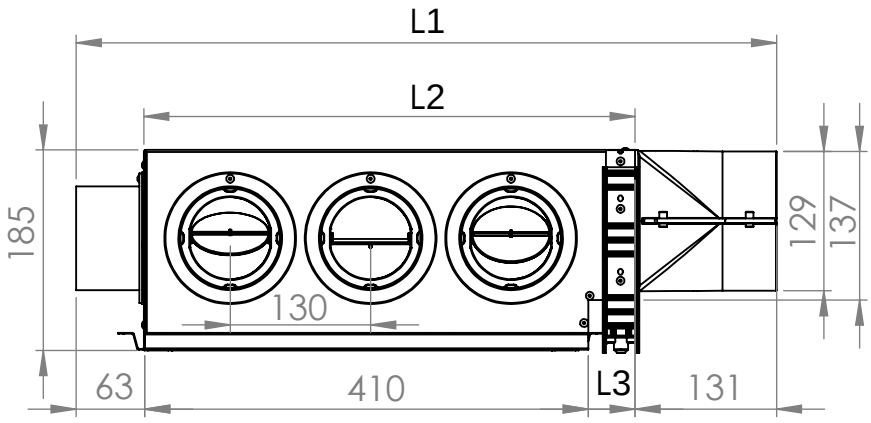

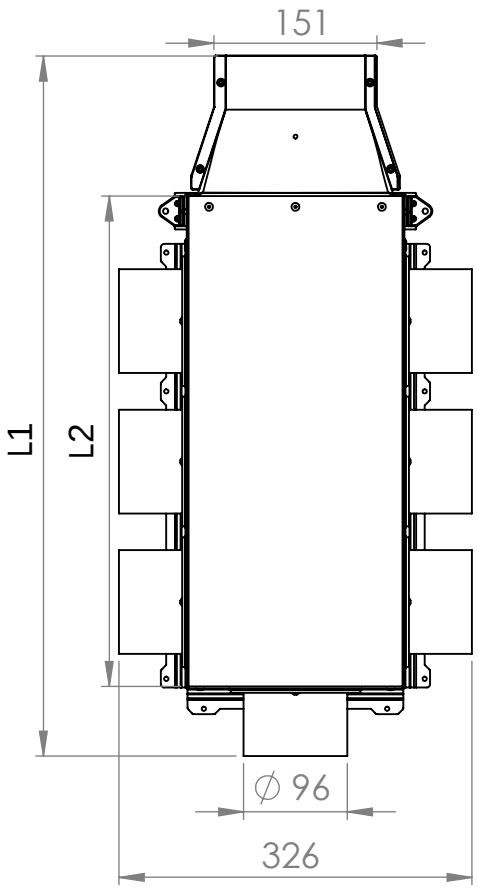

Stutzen-Konfiguration frei wählbar.

Stutzen	L1	L2	L3
7	648	455	43
9	778	585	173
11	908	715	303
13	1038	845	433
15	1168	975	563
17	1298	1105	693
19	1428	1235	823

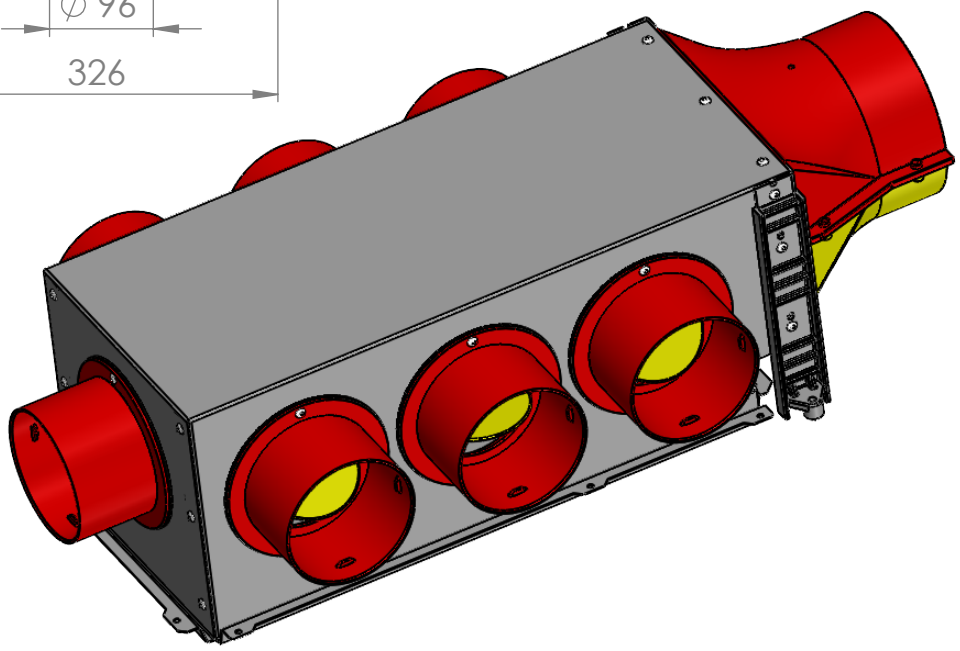

Basisverteiler BV 160

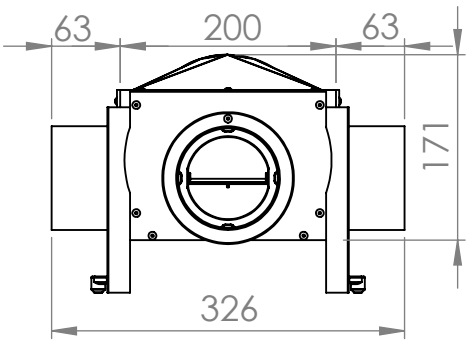

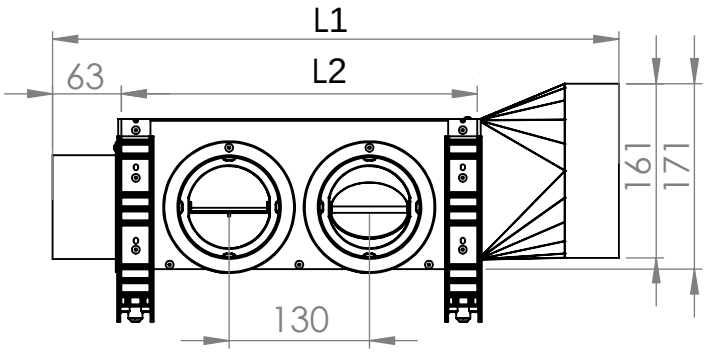

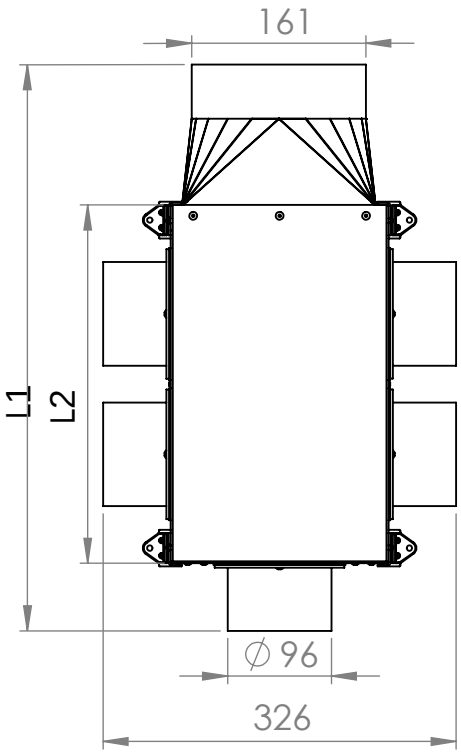

Stutzen-Konfiguration frei wählbar.

Stutzen	L1	L2
5	525	332
7	655	462
9	785	592
11	915	722
13	1045	852
15	1175	982
17	1305	1112
19	1435	1242

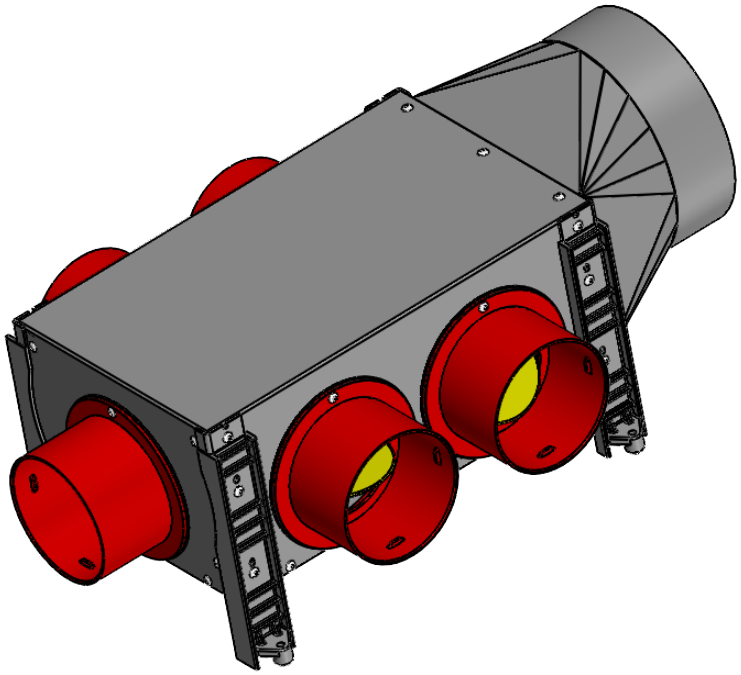

Basisverteiler BV 160-160

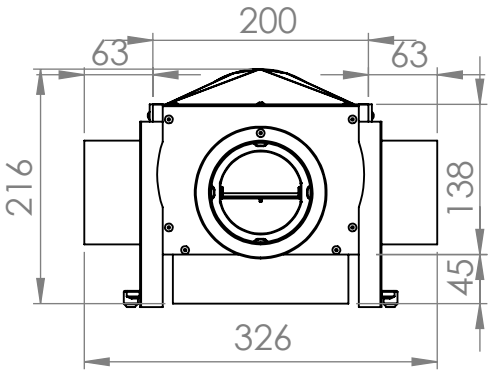

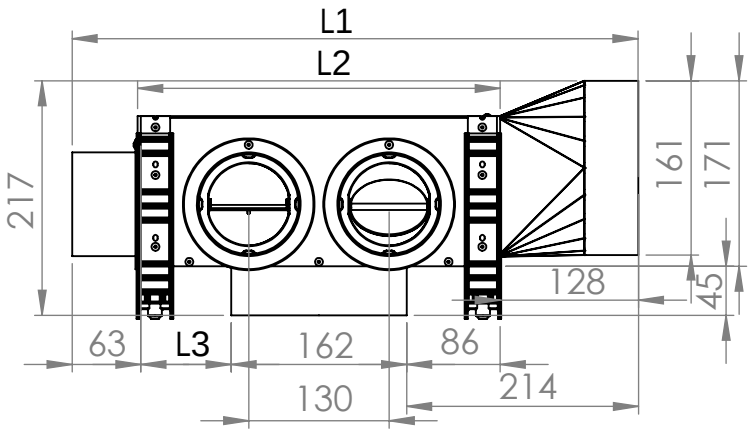

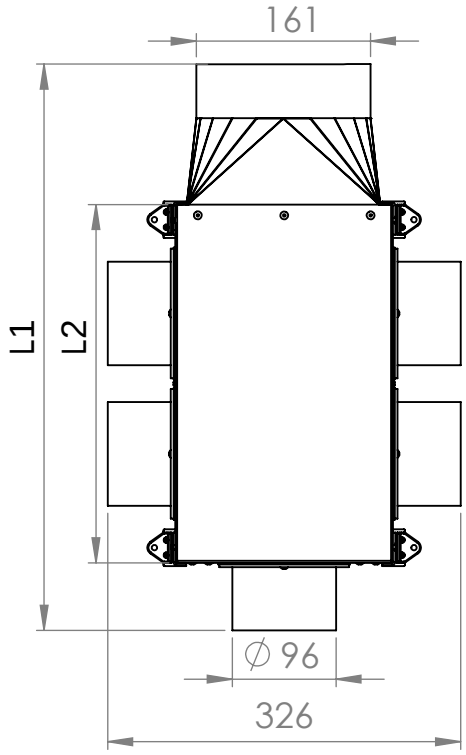

Stutzen-Konfiguration frei wählbar.

Stutzen	L1	L2	L3
5	525	332	84
7	655	462	214
9	785	592	344
11	915	722	474
13	1045	852	604
15	1175	982	734
17	1305	1112	864
19	1435	1242	994

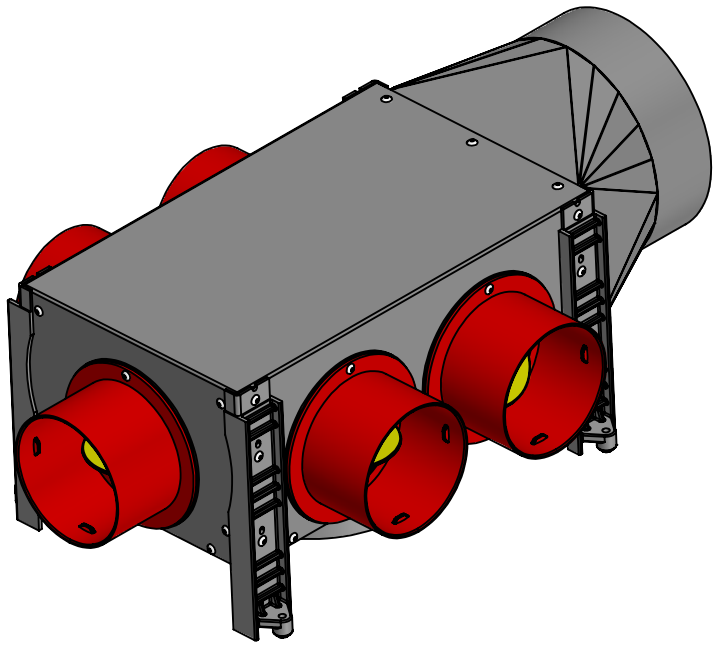

Basisverteiler BV 160-400

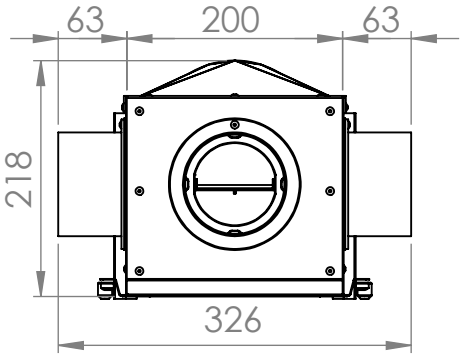

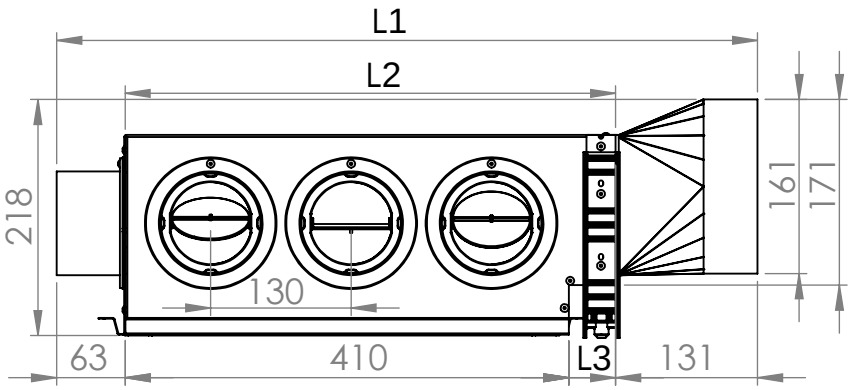

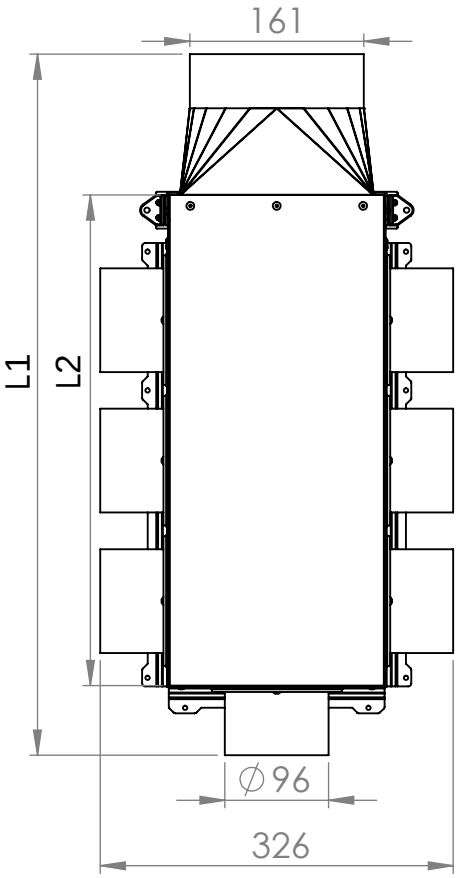

Stutzen-Konfiguration frei wählbar.

Stutzen	L1	L2	L3
7	648	455	43
9	778	585	173
11	908	715	303
13	1038	845	433
15	1168	975	563
17	1298	1105	693
19	1428	1235	823

