Manuel d'utilisation

Aircondens®



La pompe de condensation Aircondens® fait partie de la famille de produits de Powercondens AG, le principal spécialiste suisse des condensats de chauffage, de ventilation et de climatisation. Aircondens® sert à transporter le condensat produit par les appareils de ventilation et de climatisation à l'endroit désiré. La pompe à condensat est utilisée lorsqu'il n'est pas possible d'évacuer le condensat par une pente naturelle ou lorsque l'installation est installée en dessous du niveau des résidus.

Powercondens AG · Weststrasse 9 · CH-7205 Zizers · +41 81 330 17 85 · info@powercondens.ch WWW.POWERCONDENS.CH

SOMMAIRE

1 Généralités 3
2 Sécurité 3
2.1 Qualification du personnel 3
2.2 Dangers en cas de non-observation des consignes 3
2.3 Consignes de sécurité pour l'utilisateur 3
2.4 Consignes de sécurité pour les travaux d'inspection et de montage 3
2.5 Modification du matériel et utilisation de pièces détachées non agréées 3
2.6 Modes d'utilisation non autorisés 4
3 Transport et entreposage 4
4 Applications 4
5 Caractéristiques techniques 4
5.1 Courbe de puissance 5
5.2 Dimensions 6
5.3 Structure 6
6 Montage et raccordement électrique 7
6.1 Préparation du montage 7
6.2 Montage mural 7
6.3 Montage de la station de relevage des condensats 8
6.4 Raccordement électrique 8
6.5 Alimentation secteur 8
6.6 Raccordement électrique de l'alarme 8
7 Mise en service 9
7.1 Contrôle de fonctionnement 9
8 Entretien 9
8.1 Nettoyage du réservoir collecteur de condensats 9
8.2 Controler le clapet anti-retour 9
9 Pannes, causes et remèdes 10
10 Déclaration de conformité 11

1 GÉNÉRALITÉS

La langue de la notice de montage et de mise en service d'origine est l'allemand. Toutes les autres langues de la présente notice sont une traduction de la notice de montage et de mise en service d'origine. La notice de montage et de mise en service fait partie intégrante du matériel et doit être disponible en permanence à proximité du produit. Le strict respect de ces instructions est une condition nécessaire à l'installation et à l'utilisation conformes du matériel. La rédaction de la notice de montage et de mise en service correspond à la version du matériel et aux normes de sécurité en vigueur à la date de son impression.

DÉCLARATON DE CONFORMITÉ CE

Une copie de la déclaration de conformité CE fait partie intégrante de la présente notice de montage (chapitre 10). Si les gammes mentionnées dans la présente notice sont modifiées sans notre approbation, cette déclaration perdra sa validité.

2 SÉCURITÉ

Ce manuel renferme des consignes essentielles qui doivent être respectées lors du montage et de l'utilisation. Ainsi il est indispensable que l'installateur et l'opérateur du matériel en prennent connaissance avant de procéder au montage et à la mise en service. Les consignes à respecter ne sont pas uniquement celles de sécurité générale de ce chapitre, mais aussi celles de sécurité particulière qui figurent dans les chapitres suivants, accompagnées d'un symbole de danger.

2.1 QUALIFICATION DU PERSONNEL

Il convient de veiller à la qualification du personnel amené à réaliser le montage et la mise en service.

2.2 DANGERS EN CAS DE NON-OBSERVATION DES CONSIGNES

La non-observation des consignes de sécurité peut constituer un danger pour les personnes et le produit/l'installation. Elle peut également entraîner la suspension de tout recours en garantie. Plus précisément, les dangers peuvent être les suivants :

- défaillance de fonctions importantes du produit ou de l'installation
- défaillance du processus d'entretien et de réparation prescrit
- dangers pour les personnes par influences électriques, mécaniques ou bactériologiques
- dommages matériels

2.3 CONSIGNES DE SÉCURITÉ POUR L'UTILISATEUR

Il convient d'observer les consignes en vue d'exclure tout risque d'accident. Il y a également lieu d'exclure tout danger lié à l'énergie électrique. On se conformera aux dispositions de la réglementation locale ou générale (IEC, VDE, etc.), ainsi qu'aux prescriptions de l'entreprise qui fournit l'énergie électrique.

2.4 CONSIGNES DE SÉCURITÉ POUR LES TRAVAUX D'INSPECTION ET DE MONTAGE

L'utilisateur doit faire réaliser ces travaux par une personne spécialisée qualifiée ayant pris connaissance du contenu de la notice. Les travaux réalisés sur le produit/l'installation ne doivent avoir lieu que si les appareillages correspondants sont à l'arrêt. Les procédures décrites dans la notice de montage et de mise en service pour l'arrêt du produit/de l'installation doivent être impérativement respectées.

2.5 MODIFICATION DU MATÉRIEL ET UTILISATION DE PIÈCES DÉTACHÉES NON AGRÉÉES

Toute modification du produit/de l'installation ne peut être effectuée que moyennant l'autorisation préalable du fabricant. L'utilisation de pièces détachées d'origine et d'accessoires autorisés par le fabricant garantit la sécurité. L'utilisation d'autres pièces dégage la société de toute responsabilité.

2.6 MODES D'UTILISATION NON AUTORISÉS

La sécurité de fonctionnement du produit/de l'installation livré(e) est seulement garantie en cas d'utilisation conforme à la destination, conformément à la chapitre 4 de la notice de montage et de mise en service. Les valeurs indiquées dans le catalogue ou la fiche technique ne doivent en aucun cas être dépassées, tant en maximum qu'en minimum.

3 TRANSPORT ET ENTREPOSAGE

Dès réception, vérifier immédiatement le produit à la recherche de dommages dus au transport. En cas de détection de dommages dus au transport, il faut faire les démarches nécessaires auprès du transporteur en respectant les délais correspondants.

Un transport et un entreposage incorrects peuvent provoquer des dommages matériels sur le produit. Lors du transport et de l'entreposage, l'installation doit être protégée de l'humidité, du gel et de tout dommage mécanique.

4 APPLICATIONS

La station de relevage des condensats sert de module dans les installations qui véhiculent les condensats produits. La station de relevage des condensats à fonctionnement automatique et prête au raccordement a été conçue pour être encastrée dans les appareils de ventilation et de climatisation.

La station de relevage des condensats n'est pas destinée à être utilisée par des personnes (y compris les enfants) à capacités physiques, sensorielles ou mentales réduites et/ou qui manqueraient d'expérience ou de connaissances. Toute utilisation outrepassant ce cadre est considérée comme non conforme.

5 CARACTÉRISTIQUES TECHNIQUES

Aircondens®			**Données techniques**
Electronique	Tension d'alimentation	[V]	~ 230
	Fréquence	[Hz]	50-60
	Puissance de raccordement	[W]	60
	Courant nominal	[A]	1.2
	Contact d'alarme		Contact à ouverture 4.0 A, sans potentiel
	Classe d'isolation		B
	Classe de protection		IP 20
	Câble de raccordement		Câble d'alimentation: 2 m, Prise T12 Câble d'alarme: 2 m, Embout COM / NC
Environnement	Température de condensat	[°C]	5 – 50
	Température ambiante	[°C]	5 – 40
Fonctionnement	Hauteur max.	[m]	5.5
	Débit max.	[l/h]	550
	Mode de fonctionnement		Serivce typ S3: 3s marche – 7s arrêt
	Volume à distance 1m	[dBA]	48

Aircondens®			Données techniques
Dimensions	Volume de la cuve	[l]	1.8
	Poids d'expédition	[kg]	2.5
	Poids d'exploitation	[kg]	3.3
Volume de livraison	Pompe à condensat Aircondens®, Câble d'alimentation (Prise T12) et câble d'alarme (embout) prêt à être branché, Kit de montage pour support mural		
Accessories	• Tuyau d'évacuation PVC (5 m): Art. Nr. 1001382 • Tuyau d'évacuation PVC (10 m): Art. Nr. 1001383 • Tuyau d'évacuation PVC (25 m): Art. Nr. 1001384 • Tuyau d'évacuation PVC (50 m): Art. Nr. 1001385		
Pièces de rechange	• Clapet anti-retour (1 pièce): Art. Nr. 1001926		

5.1 COURBE DE PUISSANCE

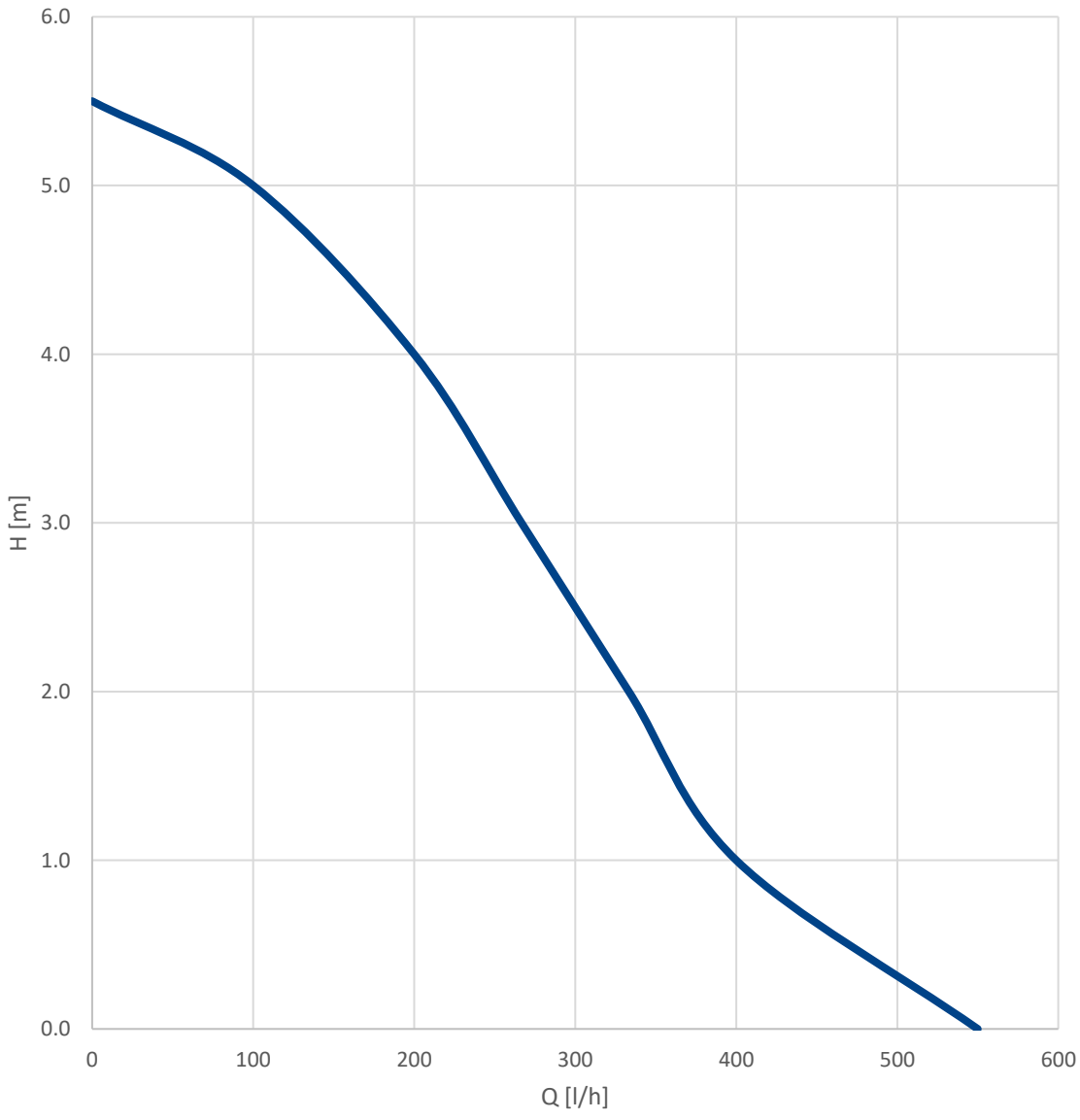

Powercondens AG · Weststrasse 9 · CH-7205 Zizers · +41 81 330 17 85 · info@powercondens.ch WWW.POWERCONDENS.CH

5.2 DIMENSIONS

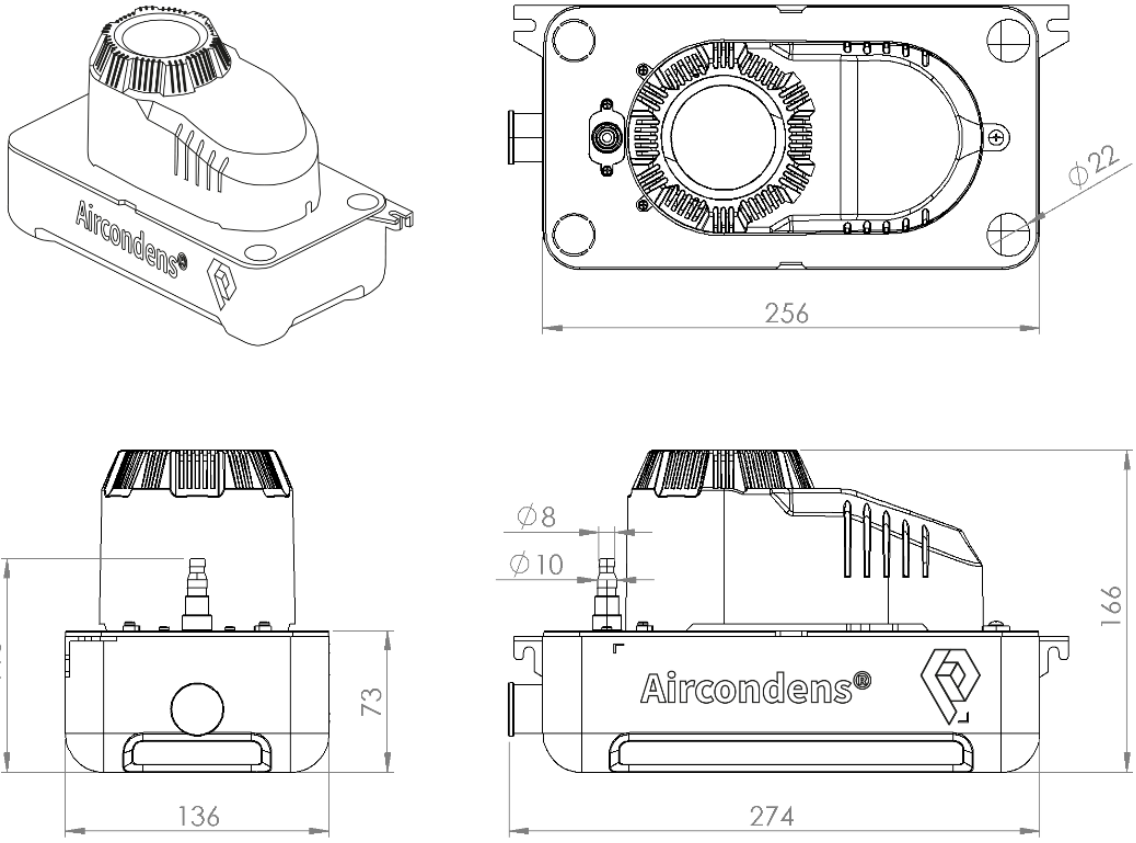

5.3 STRUCTURE

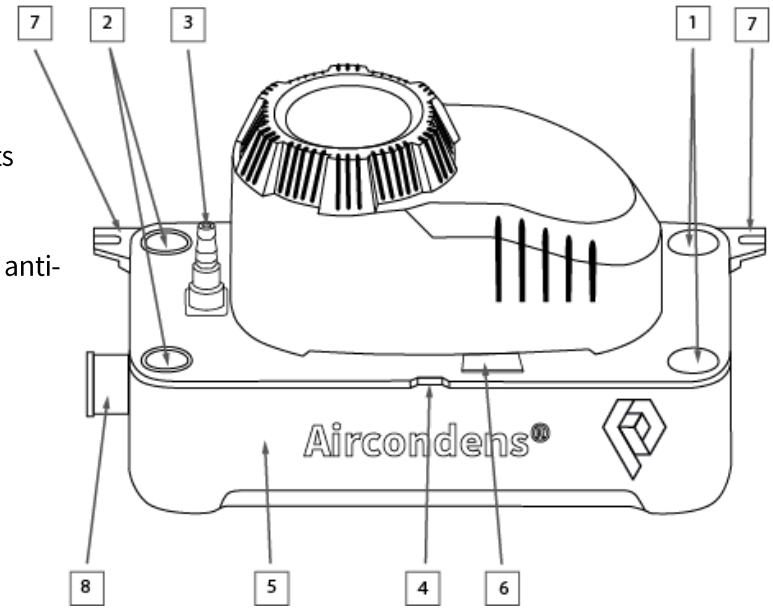

1) Arrivée des condensats
2) Raccordement d'arrivée des condensats supplémentaire
3) Refoulement de condensat avec clapet anti-retour
4) Ouverture du réservoir collecteur de condensat
5) Collecteur de condensat
6) Sécurité de transport
7) Montage pour support mural
8) Evacuation maintenance

6 MONTAGE ET RACCORDEMENT ÉLECTRIQUE

Une installation et un raccordement électrique non conformes peuvent avoir des conséquences mortelles. Ne faire effectuer l'installation et le raccordement électrique que par du personnel spécialisé et conformément aux prescriptions en vigueur. Avant de procéder au montage et au raccordement électrique, le produit / l'installation doit être mis(e) hors tension et protégé(e) contre toute remise en marche intempestive.

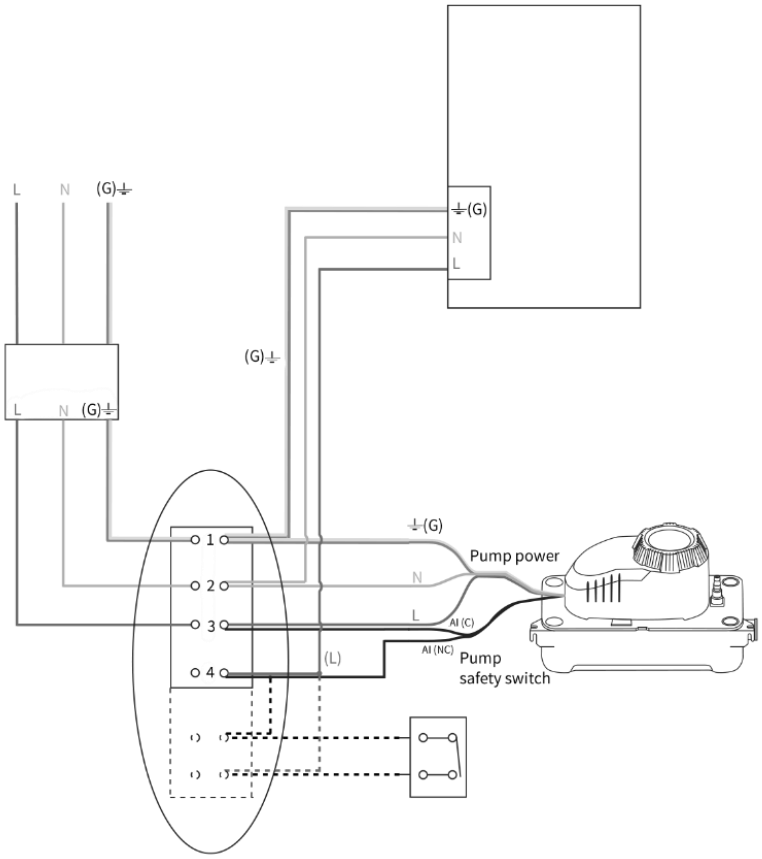

6.1 PRÉPARATION DU MONTAGE

- Sélectionner un lieu adapté aux dimensions de l'appareil et de sorte que les raccords soient accessibles.
- Dimensions de l'installation (H x L x P): 166mm x 256mm x 136mm
- Installer la station de relevage des condensats dans un endroit sec, bien aéré et à l'abri du gel.

6.2 MONTAGE MURAL

- Positionner Aircondens® sur le mur et l'aligner horizontalement à l'aide d'une balance à eau.
- Fixer Aircondens® au mur avec le kit de montage (deux vis Ø4mm et fenton incl.) et le montage pour support mural (chapitre 5.3, pos. 7).
- Aircondens® doit être parfaitement aligné pour fonctionner correctement.

Risque de blessure et d'endommagement de l'appareil en cas de montage incorrect. Ne faire effectuer le montage que par du personnel qualifié!

6.3 MONTAGE DE LA STATION DE RELEVAGE DES CONDENSATS

Des raccords d'arrivée et de refoulement non conformes entraînent des dysfonctionnements de l'installation. Les tuyaux flexibles d'arrivée et de refoulement ne doivent en aucun cas être coincés ou pliés après le montage. Le rayon de courbure admissible des tuyaux flexibles ne doit pas être inférieur à 100mm.
Pour garantir un pompage optimal des condensats, ceux-ci doivent pouvoir s'écouler sans entraves dans l'installation par le biais du tuyau flexible d'arrivée; le tuyau flexible de refoulement doit, quant à lui, toujours être posé selon une pente ascendante.

- L'ouverture d'arrivée des condensats de 22mm de diamètre (Chapitre 5.3, pos. 1) est située dans le couvercle du réservoir collecteur de condensats. En cas de besoin, des ouvertures arrivée de 22mm de diamètre en surplus (chapitre, pos. 2) peuvent être utilisées par pression sur le raccord perforé à côté. Un tuyau de 10mm de diamètre est prévu pour le raccordement du tuyau de refoulement des condensats (**Fehler! V erweisquelle konnte nicht gefunden werden.**chapitre 5.3, pos. 3).
- Raccorder le tuyau d'arrivée des condensats à l'ouverture d'arrivée (chapitre 5.3, pos. 1).
- Raccorder le tuyau de refoulement sur le clapet anti-retour du refoulement (**Fehler! Verweisquelle konnte n icht gefunden werden.**chapitre 5.3, pos. 3).

6.4 RACCORDEMENT ÉLECTRIQUE

Le raccordement électrique doit uniquement être réalisé par un électricien installateur homologué par le fournisseur d'énergie électrique local et conformément aux dispositions locales en vigueur (p. ex. les prescriptions VDE).

Le courant du secteur, le type de courant et la tension de l'alimentation réseau doivent coïncider avec les indications portées sur la plaque signalétique.

6.5 ALIMENTATION SECTEUR

- Tension d'alimentation 1~230V
- Fusible de protection côté réseau 10A à action retardée
- Disjoncteur différentiel Fl suivant IEC 345

6.6 RACCORDEMENT ÉLECTRIQUE DE L'ALARME

En cas de raccordement électrique non conforme, danger de mort par électrocution. Le raccordement électrique doit uniquement être réalisé par un électricien installateur homologué par le fournisseur d'énergie électrique local et conformément aux dispositions locales en vigueur (p. ex. les prescrip-tions VDE). Mettre l'installation hors tension avant d'effectuer le raccorde-ment électrique.

Tenir compte des notices de montage et de mise en service de chaque appareil lors du raccordement du câble d'alarme à l'appareil de ventilation et de climatisation ou au coffret d'alarme.

- Raccorder le câble d'alarme au raccord de l'appareil de ventilation et de climatisation
- Mettre l'installation à la terre dans les règles
- Le contact d'alarme est fourni d'usine en version contact de commutation

Le contact d'alarme doit être raccordé afin qu'un arrêt de toute l'installation puisse se produire en cas de trop-plein. En cas de cas de contact d'alarme non raccordé, notre respon-sabilité ne pourra en aucun cas être engagée pour les dommages consécu-tifs en découlant.

7 MISE EN SERVICE

La mise en service ne peut avoir lieu que si les dispositions et prescriptions locale en la matière (p. ex. prescrip-tions VDE) et toutes les conditions de raccordement nécessaires sont remplies.

La languette de transport bloque le fonctionnement du flotteur. Risque de débordement dans l'installation. La languette de transport (chapitre 5.3, pos. 6) doit être retirée avant la mise en service de la station de relevage des condensats afin que le fonctionnement de l'installation soit garanti. Retirer les la bouteille en plastique situées sur le côté. Lors du retrait de la languette de transport, retenir l'appareil avec la seconde main.

7.1 CONTRÔLE DE FONCTIONNEMENT

- Brancher la prise électrique.
- Remplir l'installation d'eau claire et s'assurer que le processus de pompage débute lorsque le niveau d'enclenchement est atteint.
- S'assurer que l'installation arrête le processus de pompage dès que le niveau d'eau atteint le niveau d'arrêt. Afin de contrôler le fonctionnement de l'alarme, il convient de remplir l'installation avec de l'eau claire en continu jusqu'à ce que le niveau d'eau ait atteint le niveau d'alarme et déclenche ainsi l'interrupteur d'alarme

Pour éviter des bruits de fonctionnement élevés et protéger l'installation, veiller à ne laisser de saletés pénétrer dans la station de relevage des condensats.

8 ENTRETIEN

Seul le personnel qualifié est habilité à effectuer les travaux d'entretien et de réparation!

En cas de travaux sur les appareils électriques, danger de mort par électrocution. Avant d'effectuer des travaux d'entretien et de réparation, il convient de mettre l'appa-reil/l'installation hors tension et de le/la protéger contre toute remise en marche intempestive. De manière générale, seul un électricien installateur qualifié est habilité à réparer les câbles de raccordement endommagés.

8.1 NETTOYAGE DU RÉSERVOIR COLLECTEUR DE CONDENSATS

La pompe à condensat doit être nettoyée régulièrement (au mois par an). Nous recommandons l'utilisation de Cleancondens®, le nettoyant pour pompe à condensat de Powercondens SA, conforme au fabricant.

8.2 CONTROLER LE CLAPET ANTI-RETOUR

Contrôler régulièrement que le clapet anti-retour et le joint situé au-dessous ne sont ni encrassés, ni obstrués.

- Enlever le clapet anti-retour (Chapitre 5.3, pos. 3) avec les deux vis.
- Contrôler que le clapet anti-retour n'est pas encrassé et le nettoyer, le cas échéant.
- Contrôler que le joint n'est pas encrassé et le nettoyer, le cas échéant.
- Poser le joint dans le raccord du clapet anti-retour.
- Fixer le clapet anti-retour avec les deux vis.
- Effectuer le contrôle de fonctionnement (chapitre **Fehler! Verweisquelle konnte nicht gefunden werden.**)

Ne jamais utiliser de détergents corrosifs ou d'outil à bords tranchants car ils peuvent endommager le joint. Nous recommendons l'utilisation de Cleancondens (chapitre 8.1).

9 PANNES, CAUSES ET REMÈDES

Ne faire effectuer le dépannage que par du personnel qualifié! Tenir compte des consignes de sécurité figurant au chapitre 2!

En cas de travaux sur les appareils électriques, danger de mort par électrocution. Avant d'effectuer des travaux de dépannage, il faut mettre l'appareil hors tension et le protéger contre toute remise en marche intempestive.

Panne	Cause	Remède
La pompe ne démarre pas.	Coupure de l'alimentation électrique	Vérifier que la prise électrique est correctement raccordée au réseau électrique. Vérifier la tension d'alimentation.
	Fusible défectueux	Faire remplacer le fusible
	Rupture de câble	Faire vérifier la résistance du câble et le faire remplacer s'il est défectueux ou endommagé.
	Les flotteurs sont bloqués / la commutation de niveau ne s'enclenche pas.	Nettoyer le réservoir collecteur de condensats Nettoyer les flotteurs Recommandation: Cleancondens®
La pompe ne refoule pas.	Tuyau d'arrivée des condensats obstrué	Nettoyer le tuyau d'arrivée
	Tuyau de refoulement obstrué	Nettoyer le tuyau de refoulement

10 DÉCLARATION DE CONFORMITÉ

Par le présent, nous déclarons que cet agrégat:	**Aircondens®**
est conforme aux dispositions suivants dont il relève:	
Compatibilité électromagnétique - directive	**2004/108/EG**
Directive basse-tension	**2006/95/EG**
RoHS – directive	**2011/65/EU** **2015/863/EU**
et aux législations nationales les transposant	
Normes harmonises, notamment:	**EN 55014-1:2017** **EN 55014-2:2015** **EN IEC 61000-3-2: 2019** **EN 61000-3-3:2013+A1:2019**

Si les gammes mentionnées ci-dessus sont modifiées sans notre approbation, cette déclaration perdra sa validité.

Zizers, 24.12.2021

Kalim Ghulam
Chief Executive Officer

Powercondens AG · Weststrasse 9 · CH-7205 Zizers · +41 81 330 17 85 · info@powercondens.ch WWW.POWERCONDENS.CH