FR DE EN NL IT ES PL RU

JA47

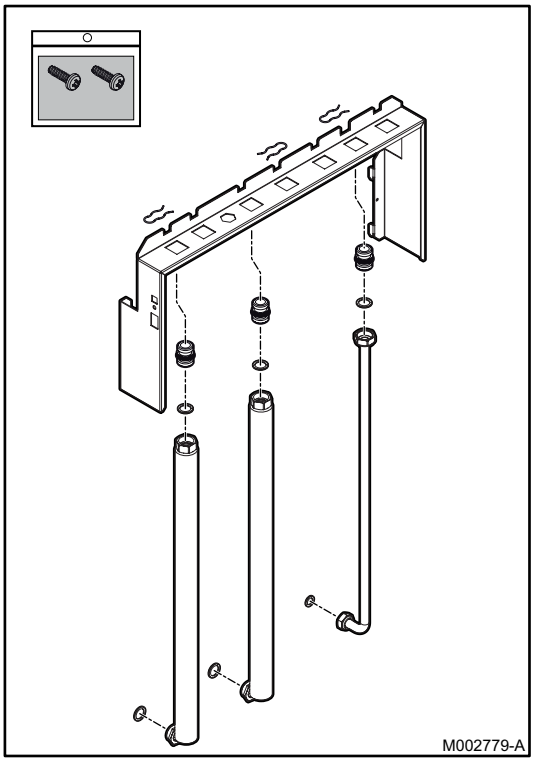

Notice de montage Français

Kit de raccordement

Montageanleitung Deutsch

Anschlussset

Assembly Instructions English

Connection kit

Montage-instructie Nederlands

Aansluitset

Istruzioni di montaggio Italiano

Kit di collegamento

Instrucciones de montaje Español

Juego de conexión

Instrukcja montażu Polski

Zestaw podłączeniowy

Инструкция по монтажу РУССКИЙ

Соединительный набор

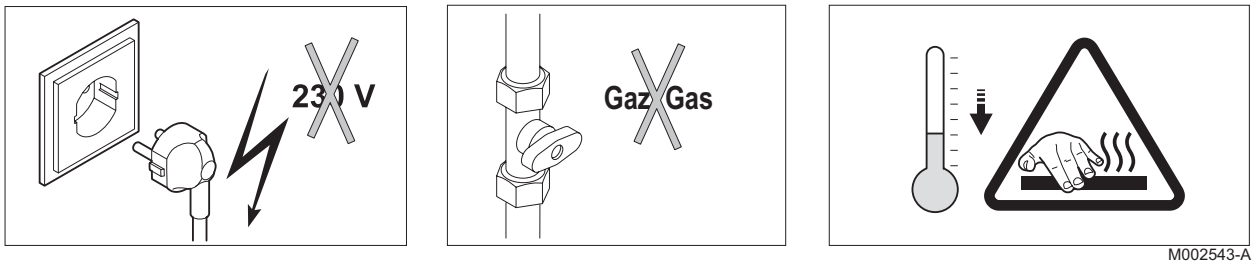

M002543-A

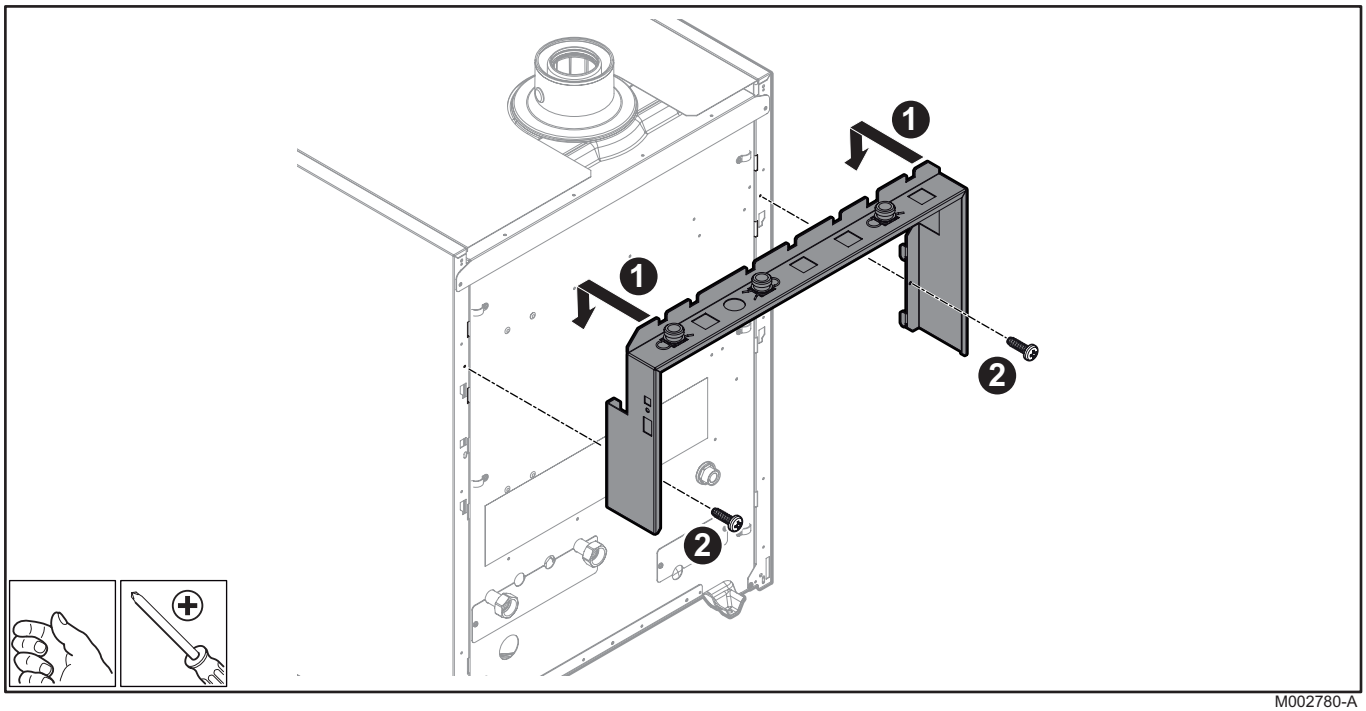

M002780-A

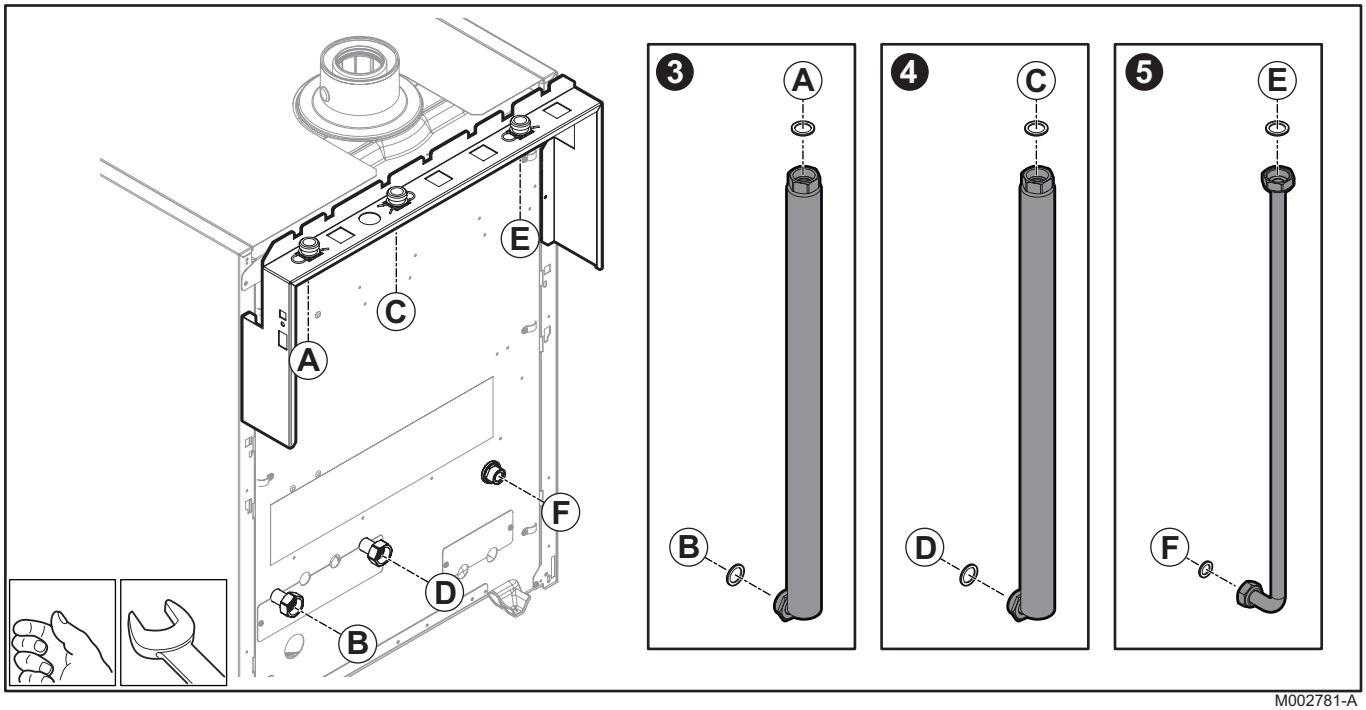

M002781-A



DDTH - 57, rue de la Gare
F - 67580 MERTZWILLER

AD051-AB

09/02/2012

300028505- 001- A