Panasonic

INSTRUCTIONS D'INSTALLATION DE L'UNITÉ INTÉRIEURE

N° de modèle : S-2545PK** S-5010PK**

ACXF60-55640

https://eu.datanavi.ac.smartcloud.panasonic.com/documents/index.htm?model=S-2545PK4E

⚠ ATTENTION
R32
RÉFRIGÉRANT

Ce climatiseur contient et fonctionne avec du réfrigérant R32.

CE PRODUIT NE DOIT ÊTRE INSTALLÉ OU ENTRETENU QUE PAR DU PERSONNEL QUALIFIÉ.

Avant l'installation, la maintenance et/ou l'entretien de ce produit, référez-vous à la législation, aux réglementations, aux codes et aux instructions d'installation et d'utilisation du Commonwealth, de votre état, de votre territoire et de votre localité.

Référez-vous au manuel d'installation de l'unité extérieure pour connaître les consignes d'installation.

Remarque : Veillez à transmettre ce manuel d'installation à la personne qui réalise l'installation et demandez au client de le stocker en lieu sûr.

Outillage nécessaire aux travaux d'installation

1 Tournevis Phillips	7 Coupe-tube	15 Clé dynamométrique
2 Tournevis à tête plate	8 Réarmement	18 N•m (1,8 kgf•m)
3 Niveau	9 Couteau	42 N•m (4,3 kgf•m)
4 Perceuse, foret (ø70 mm)	10 Détecteur de gaz	55 N•m (5,6 kgf•m)
	11 Mètre à ruban	65 N•m (6,6 kgf•m)
5 Clé de serrage hexagonale (4 mm)	12 Thermomètre	100 N•m (10,2 kgf•m)
	13 Mégohmmètre	16 Pompe à vide
6 Clé	14 Multimètre	17 Manifold

Explication des symboles affichée sur l'unité intérieure et l'unité extérieure.

A2L AVERTISSEMENT	Ce symbole indique que cet équipement utilise un réfrigérant inflammable. Il existe un risque d'incendie en cas de fuite du réfrigérant et d'exposition à une source d'inflammation externe.
ATTENTION	Ce symbole indique que les instructions d'utilisation doit être lu attentivement.
ATTENTION	Ce symbole indique qu'un personnel d'entretien doit manipuler cet équipement en se référant au manuel technique.

CLAUSE DE NON-RESPONSABILITÉ

Panasonic ne pourra être tenu responsable de tout accident ou dommage dû à une installation incorrecte d'une manière non décrite dans les manuels détaillés. Les dysfonctionnements résultant d'une installation incorrecte ne sont pas non plus couverts par la garantie du produit.

CONSIGNES DE SÉCURITÉ

- Avant d'installer ce climatiseur, veuillez lire attentivement les « CONSIGNES DE SÉCURITÉ » ci-dessous.
- Les travaux d'électricité doivent être exécutés par un électricien agréé. Veillez à utiliser une fiche d'alimentation et un circuit principal ayant une puissance adaptée au modèle à installer.
- Les mises en garde énoncées ici doivent être respectées car il s'agit de questions de sécurité importantes. La signification des différents symboles utilisés est indiquée ci-dessous. Toute mauvaise installation due au non-respect des instructions peut engendrer blessures ou endommagement de biens, dont le degré est classifié comme suit.

⚠ AVERTISSEMENT	Indique la possibilité de danger de mort ou de blessures graves.
⚠ ATTENTION	Indique la possibilité de blessures ou d'endommagement de biens.

Les manipulations à effectuer sont classés à l'aide des symboles suivants :

(symbole interdit)	Le symbole sur fond blanc indique les actions INTERDITES.
(symboles obligatoires)	Ce symbole sur fond blanc indique les actions qui doivent être effectuées.

- Effectuez un essai de fonctionnement pour vérifier que l'appareil fonctionne correctement après installation. Expliquez ensuite à l'utilisateur comment utiliser, entretenir et maintenir l'appareil conformément aux indications du mode d'emploi. Veuillez rappeler à l'utilisateur de conserver le mode d'emploi pour référence ultérieure.

⚠ AVERTISSEMENT

- N'utilisez pas de moyens pour accélérer le processus de dégivrage ou de nettoyer l'appareil avec des produits autres que ceux qui sont conseillés par le fabricant. Toute méthode inappropriée ou utilisation de matériel incompatible peut occasionner une détérioration du produit, une explosion et de graves blessures.
- N'installez pas l'unité extérieure à proximité de la balustrade de la véranda. Si vous installez le climatiseur dans la véranda d'un immeuble de grande hauteur, les enfants risquent de monter sur l'unité extérieure et de traverser la balustrade, ce qui provoquera un accident.
- N'utilisez pas un cordon non spécifié, modifié, joint ou une rallonge en guise de cordon d'alimentation. Ne partagez pas la prise secteur avec d'autres appareils électriques. En cas de mauvais contact, de mauvaise isolation ou de surintensité, il y a risque de choc électrique ou d'incendie.
- Ne roulez pas le cordon d'alimentation en boule avec la bande adhésive. Une élévation anormale de la température du cordon d'alimentation pourrait se produire.
- N'insérez pas vos doigts ou autres objets dans l'unité, le ventilateur tourne à élevée vitesse et pourrait occasionner des blessures.
- Ne vous asseyez pas et ne montez pas sur l'unité, vous risquez de tomber accidentellement.
- Ne laissez pas le sac en plastique (matériau d'emballage) à la portée des jeunes enfants afin d'éviter tout risque d'étouffement.
- Lors de l'installation ou du déménagement du climatiseur, ne laissez aucune substance autre que le réfrigérant spécifié, telle que de l'air, etc., se mélanger au cycle de réfrigération (conduites). Le fait de mélanger de l'air, etc. provoquerait une pression élevée dans le cycle de réfrigération et occasionnerait une explosion, des blessures, etc.
- Ne pas percer ni brûler l'appareil pendant qu'il est sous pression. N'exposez pas l'appareil à la chaleur, aux flammes, aux étincelles ou à d'autres sources d'inflammation. Sinon, il peut exploser et provoquer des blessures ou la mort.
- N'ajoutez pas ou ne remplacez pas le réfrigérant par un autre le type spécifié. Cela pourrait endommager le produit, occasionner une explosion et des brûlures, etc.
- ● Pour le modèle R32, utilisez des tuyauteries, un écrou évasé et les outils neufs qui sont indiqués pour le réfrigérant R32. L'utilisation des tuyauteries existantes (R22) de l'écrou évasé et des outils peut causer une haute pression anormale dans le cycle de réfrigération (tuyauterie), et la possibilité de provoquer une explosion et des blessures. Pour le R32 et le R410A, le même écrou d'évasement peut être utilisé sur le côté et le tuyau de l'unité extérieure.
  ● La pression de service du R32/R410A étant supérieure à celle des modèle R22, il est recommandé de remplacer les tuyauteries et écrous évasés conventionnels sur le côté de l'unité extérieure.
  ● Si la réutilisation de la tuyauterie est inévitable, référez-vous à l'instruction ④ **INSTALLATION DU RÉFRIGÉRANT (EN CAS DE RÉUTILISATION DE LA TUYAUTERIE DE RÉFRIGÉRANT EXISTANTE)** dans le manuel d'installation de l'unité extérieure.
  ● L'épaisseur des tuyaux de cuivre utilisés avec le R32 doit être supérieure à 0,6 mm. N'utilisez jamais de tuyaux en cuivre d'une épaisseur inférieure à 0,6 mm. Pour les tuyaux en cuivre de ø15,88 ou plus, utilisez des tuyaux en cuivre d'une épaisseur de 0,8 mm et plus.
  ● Il est préférable que la quantité d'huile résiduelle soit inférieure à 40 mg/10 m.
- Demandez à un revendeur ou à un spécialiste agréé d'effectuer l'installation. Toute installation incorrecte risque d'entraîner une fuite d'eau, une électrocution ou un incendie.
- Pour les travaux sur le système de réfrigération, effectuez l'installation uniquement en suivant ces instructions. Toute installation défectueuse risque d'entraîner une fuite d'eau, un choc électrique ou un incendie.
- Veuillez utiliser les accessoires joints et les pièces spécifiées pour l'installation. Sinon, il y a risque de chute de l'ensemble, de fuite d'eau, d'incendie ou de choc électrique.
- Veuillez effectuer l'installation à un endroit solide et stable capable de supporter le poids de l'appareil. Si l'emplacement n'est pas adéquat ou si l'installation n'est pas effectuée dans les règles de l'art, l'appareil risque de tomber et de blesser quelqu'un.
- Pour l'installation électrique, veuillez respecter la réglementation et la législation nationales, ainsi que ces instructions d'installation. Un circuit indépendant et une prise unique doivent être utilisés. Si la capacité du circuit électrique est insuffisante ou si le montage électrique est défectueux, il y a risque de choc électrique ou d'incendie.
- N'utilisez pas le câble joint en guise de câble de raccordement intérieur / extérieur. Utilisez le câble de raccordement intérieur/extérieur spécifié, référez-vous à l'instruction ③ **INSTALLATION ÉLECTRIQUE** et connectez-le fermement pour raccorder l'unité intérieure à l'unité extérieure. Fixez le câble à l'aide d'une bride de serrage afin qu'aucune force extérieure n'ait d'impact sur la borne. Si le raccordement ou la fixation sont incorrects, il y a risque de surchauffe ou d'incendie au point de raccordement.
- La disposition des fils doit être telle que le couvercle du panneau de commande est fixé correctement. Si le couvercle du carte de commande n'est pas fixé correctement, il y a risque d'incendie ou d'électrocution.
- Cet équipement doit être raccordé à la terre et il est fortement recommandé de l'installer avec un disjoncteur différentiel ou un dispositif différentiel à courant résiduel avec une sensibilité de 30mA à 0,1 s ou moins. Sinon, un choc électrique ou un incendie pourraient survenir si l'équipement subit une défaillance ou un claquage de l'isolation.
- Pendant l'installation, installez correctement les tuyauterie de réfrigérant avant de mettre le compresseur en route. Faire fonctionner le compresseur sans avoir fixé les conduites de réfrigération et en ayant laissé les vannes ouvertes provoquerait une aspiration d'air, une haute pression anormale dans le cycle de réfrigération et occasionnerait une explosion, des blessures, etc.
- Pendant l'opération de dépressurisation, arrêtez le compresseur avant de retirer les conduites de réfrigération. Retirer les conduites de réfrigération alors que le compresseur fonctionne et que les vannes sont ouvertes provoquerait une aspiration d'air, une haute pression anormale dans le cycle de réfrigération et occasionnerait une explosion, des blessures, etc.
- Serrez l'écrou d'évasement à l'aide d'une clé dynamométrique, selon la méthode spécifiée. Si l'écrou d'évasement est trop serré, il pourrait se casser après une longue période et provoquer une fuite de gaz réfrigérant.
- Une fois l'installation terminée, assurez-vous qu'il n'y a aucune fuite de gaz réfrigérant. Il pourrait dégager du gaz toxique s'il entre en contact avec le feu.
- Aérez s'il y a une fuite de gaz réfrigérant pendant l'opération. Le gaz réfrigérant pourrait dégager du gaz toxique s'il entre en contact avec le feu.
- Sachez que les réfrigérants peuvent être inodores.
- Cet équipement doit être convenablement relié à la terre. Le câble de terre ne doit pas entrer en contact avec des tuyaux de gaz, tuyaux d'eau, paratonnerres et téléphones. Sinon, un choc électrique pourrait survenir si l'équipement subit une défaillance ou un claquage de l'isolation.

⚠ ATTENTION

- N'installez pas votre appareil dans un endroit où il y a risque de fuite de gaz inflammable. L'accumulation de gaz autour de l'appareil en cas de fuite peut provoquer un incendie.
- Évitez que du liquide ou de la vapeur ne pénètre dans le puisard ou les égouts puisque la vapeur est plus lourde que l'air et peut former des atmosphères étouffantes.
- Ne surchargez pas l'unité, référez-vous à la spécification de charge en gaz dans le manuel d'installation de l'unité extérieure. Une surcharge provoquera une surintensité et endommagera le compresseur.
- Ne laissez pas de frigorigène s'échapper lors du raccordement de conduites en vue d'installer, de réinstaller et de réparer des pièces de réfrigération. Prenez garde au réfrigérant liquide, qui peut causer des engelures.
- N'installez pas cet appareil dans une buanderie ou toute autre place dans laquelle des gouttes d'eau peuvent tomber du plafond, par exemple.
- Ne touchez pas l'ailette pointue d'aluminium, les parties pointues peuvent causer des dommages.
- Effectuez l'installation des conduites de vidange en suivant les instructions d'installation. Si l'évacuation n'est pas parfaite, de l'eau pourrait inonder la pièce et endommager le mobilier.
- Installez l'appareil dans un emplacement où l'entretien puisse se faire facilement. Une installation, un entretien ou une réparation incorrect(e) de ce climatiseur peut augmenter le risque de rupture et occasionner une blessure et/ou une perte matérielle.
- Alimentation électrique du climatiseur. Utiliser un cordon d'alimentation de désignation du type 60245 CEI 57 ou un cordon plus lourd. Branchez le climatiseur à un disjoncteur approuvé pour le raccordement permanent. Il doit s'agir d'un commutateur bipolaire avec un intervalle de contact minimum de 3,0 mm. La prise électrique doit être située dans un endroit facile d'accès, afin de pouvoir débrancher l'appareil en cas d'urgence.
- Travaux d'installation. Il peut être nécessaire de prévoir deux personnes pour effectuer l'installation.
- Assurez-vous que toutes les ouvertures de ventilation soit fonctionnelles et non obstruées.

PRÉCAUTIONS POUR L'UTILISATION DU RÉFRIGÉRANT R32

- Les procédures d'installation de base sont les mêmes que pour les modèles à réfrigérant classiques (R410A, R22). Toutefois, prêtez attention aux points suivants :

- Ne réalisez pas de connexion évasée à l'intérieur d'un bâtiment, d'une habitation ou d'une pièce, lors du raccord de l'échangeur thermique de l'unité intérieure avec les tuyaux d'interconnexion. Le raccordement de réfrigérant à l'intérieur d'un bâtiment, d'une habitation ou d'une pièce doit être réalisé par brasage ou soudage. La connexion étanche de l'unité intérieure par la méthode d'évasement ne peut être réalisée qu'à l'extérieur ou hors d'un bâtiment, une habitation ou une pièce. La connexion évasée peut provoquer des fuites de gaz et une atmosphère inflammable.
- L'appareil doit être stocké, installé et utilisé dans une pièce bien ventilée dont la surface au sol dépasse A_{min}(m²) [référez-vous à Vérification de la limite de densité] et sans sources d'inflammation fonctionnant en permanence. Tenez-vous à distance de toute flamme ouverte, tout appareil à gaz en fonctionnement ou tout chauffage électrique en fonctionnement. Sinon, il peut exploser et provoquer des blessures ou la mort.
- Référez-vous au paragraphe « PRÉCAUTIONS POUR L'UTILISATION DU RÉFRIGÉRANT R32 » du manuel d'installation pour les autres précautions à prendre.

UNITÉ INTÉRIEURE

Vérification de la limite de densité

Le réfrigérant (R32), qui est utilisé dans le climatiseur, est un réfrigérant inflammable. Afin que les exigences concernant l'espace d'installation de l'appareil soient déterminées selon la quantité de charge du réfrigérant [m꜀] utilisée dans l'appareil.
Concernant la quantité de charge de réfrigérant [m꜀] utilisée dans l'appareil, reportez-vous aux instructions d'installation de l'unité extérieure.
L'espace de plancher intérieur minimum comparé à la quantité de réfrigérant est à peu près comme suit :

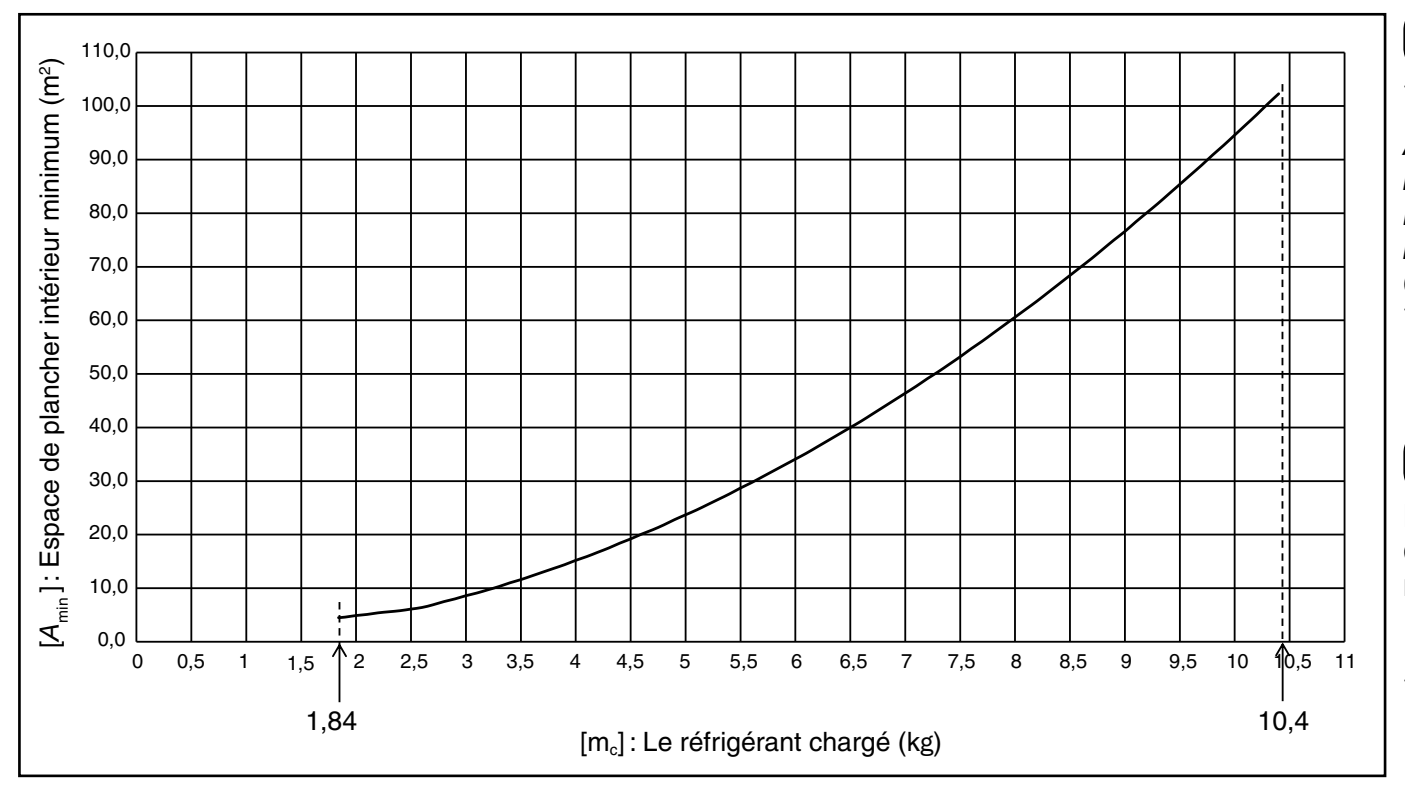

$A_{min} = (m_c / (2,5 \times (LFL)^{(5/4)} \times h_0))^2$

** pas moins que la marge du facteur de sécurité

A_{min} = Surface minimale de la pièce requise, en m²
m_c = Charge de réfrigérant dans l'appareil, en kg
LFL = Limite inférieure d'inflammabilité (0,307 kg/m³)
h_0 = La hauteur de décharge est de 1,8 m.
CF = Facteur de concentration avec une valeur de 0,75
** La surface de pièce minimale requise, A_{min}, devra également être régie par la formule de marche du facteur de sécurité ci-dessous:

$A_{min} = m_c / (CF \times LFL \times h_0)$

La valeur la plus élevée sera prise en compte lors de la détermination de la surface de la pièce.
$m_c \leq 1,84$: Peut être installée
$1,84 < m_c \leq m_{max}$: Peut être installée au-dessus de la « Ligne de la limite de densité » *1
*1 Référez-vous au tableau et aux instructions d'installation de l'unité intérieure pour décider de la « Ligne de la limite de densité ».

[m꜀] (kg)	[Amin] (m²)	[m꜀] (kg)	[Amin] (m²)	[m꜀] (kg)	[Amin] (m²)	[m꜀] (kg)	[Amin] (m²)	[m꜀] (kg)	[Amin] (m²)
1,8	4,5	3,6	12,3	5,4	27,6	7,1	47,7	8,8	73,3
1,9	4,6	3,7	13,0	5,5	28,7	7,2	49,1	8,9	75,0
2,0	4,9	3,8	13,7	5,6	29,7	7,3	50,4	9,0	76,6
2,1	5,1	3,9	14,4	5,7	30,8	7,4	51,8	9,1	78,4
2,2	5,4	4,0	15,2	5,8	31,9	7,5	53,2	9,2	80,1
2,3	5,6	4,1	15,9	5,9	33,0	7,6	54,7	9,3	81,8
2,4	5,8	4,2	16,7	6,0	34,1	7,7	56,1	9,4	83,6
2,5	6,1	4,3	17,5	6,1	35,2	7,8	57,6	9,5	85,4
2,6	6,4	4,4	18,4	6,2	36,4	7,9	59,1	9,6	87,2
2,7	6,9	4,5	19,2	6,3	37,6	8,0	60,6	9,7	89,0
2,8	7,5	4,6	20,1	6,4	38,8	8,1	62,1	9,8	90,9
2,9	8,0	4,7	20,9	6,5	40,0	8,2	63,6	9,9	92,7
3,0	8,6	4,8	21,8	6,6	41,2	8,3	65,2	10,0	94,6
3,1	9,1	4,9	22,8	6,7	42,5	8,4	66,8	10,1	96,5
3,2	9,7	5,0	23,7	6,8	43,8	8,5	68,4	10,2	98,4
3,3	10,3	5,1	24,6	6,9	45,1	8,6	70,0	10,3	100,4
3,4	11,0	5,2	25,6	7,0	46,4	8,7	71,6	10,4	102,3
3,5	11,6	5,3	26,6						

ACCESSOIRES FOURNIS AVEC L'UNITÉ INTÉRIEURE

Assurez-vous que tous les accessoires énumérés sont présents avec le système avant de commencer.

Nom de piece	Figure	Qté	Remarques
Plaque d'installation		1	
Vis (4×20)		5	Pour la pose de la plaque d'installation
Noyau de ferrite		1	Pour la stabilité de la compatibilité électromagnétique (utilisé lors de l'utilisation d'une télécommande filaire)

Nom de piece	Figure	Qté	Remarques
Isolant pour bride		1	Pour l'isolation des écrous d'évasement 200 mm × 200 mm
Collier de serrage		3	Pour la fixation des câbles (optionnel)

Comme pour le Type 5010, les accessoires suivants sont également fournis.

Nom de piece	Figure	Qté	Remarques
Raccord de tuyau de diamètre différent		1	Tube d'embout de gaz A : ø15,88 → ø12,7
		1	Tube d'embout de liquide B : ø9,52 → ø6,35

Nom de piece	Figure	Qté	Remarques
Isolant pour bride		1	Pour l'isolation des écrous d'évasement 100 mm × 160 mm

1 SÉLECTION DU LIEU D'INSTALLATION DE L'UNITÉ EXTÉRIEURE

1-1. Unité Intérieure

- Installez l'unité intérieure une fois que les conditions suivantes sont remplies et après l'approbation du client.
  1. L'unité intérieure doit se trouver dans un emplacement qui permet d'effectuer la maintenance.
  2. L'unité intérieure doit être à l'abri de tout objet capable de faire obstacle à la circulation de l'air et doit permettre la circulation de l'air à travers la chambre.
- Si la distance entre le sol et le plafond dépasse les trois mètres, la distribution du flux d'air se déteriore et l'effet est décroissant.

⚠ AVERTISSEMENT

3. La position de l'installation doit être en mesure de supporter une charge de quatre fois le poids de l'unité intérieure.
4. L'unité intérieure doit être éloignée de toute source de chaleur et de vapeur, en évitant toutefois de l'installer à proximité d'une entrée.
5. L'unité intérieure doit permettre une évacuation facile.
6. L'unité intérieure doit permettre une connexion à l'unité extérieure.
7. L'unité intérieure doit être éloignée d'au moins 3 mètres d'un équipement susceptible de générer du bruit. L'installation électrique doit être protégée par un conduit en acier.
8. Si l'alimentation électrique produit du bruit, ajoutez un dispositif antiparasite.
9. N'installez pas l'unité électrique dans une buanderie. Cela peut entraîner des décharges électriques.
10. La hauteur d'installation est supérieure à 1,8 m.

REMARQUE ● Veuillez étudier soigneusement les localisations d'installation suivantes

1. Dans les endroits tels que les restaurants et les cuisines, une énorme quantité de vapeur d'huile et de farine pourrait se coller au ventilateur et sur la pale de l'échangeur thermique, ce qui pourrait entraîner une réduction de l'échange thermique, une pulvérisation, une dispersion de gouttes d'eau, etc.
   Dans de pareilles situations, il est nécessaire d'entreprendre les actions suivantes :
   - Assurez-vous que le ventilateur du capot qui collecte la fumée qui se trouve sur une table de cuisson a les capacités nécessaires lui permettant de ne tirer que la vapeur qui ne doit pas couler dans la succion du climatiseur.
   - Assurez-vous qu'il existe assez d'espace dans la cuisine pour installer le climatiseur dans un endroit qui lui permettra de ne pas aspirer de la vapeur contenant de l'huile.
2. Évitez d'installer le climatiseur dans les endroits où existent de l'humidité et de la limaille de fer, particulièrement dans les usines.
3. Évitez les endroits où les gaz inflammables peuvent être générés, contaminé ou les endroit où des fuites de gaz peuvent se produire.
4. Évitez les endroits où les gaz d'acide sulfurique ou des gaz corrosifs peuvent être générés.
5. Évitez les endroits près de générateurs à haute fréquence.

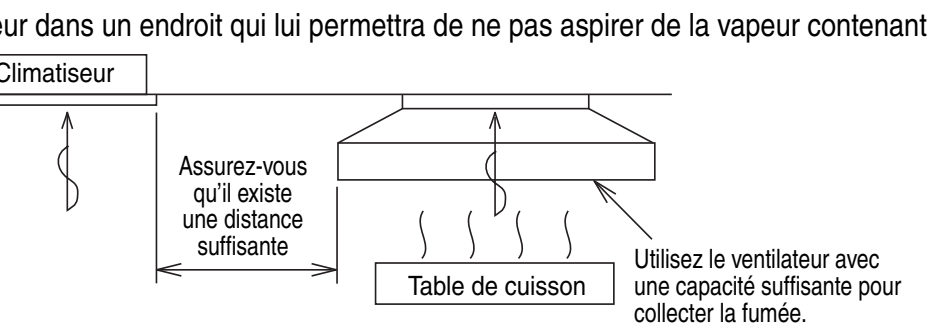

Montage mural

L'entrée et la sortie d'air de l'unité intérieure doivent être libres de tout obstacle pour permettre à l'air de se répandre dans la pièce.
1. L'unité intérieure doit se trouver dans un emplacement qui permet d'effectuer la maintenance.

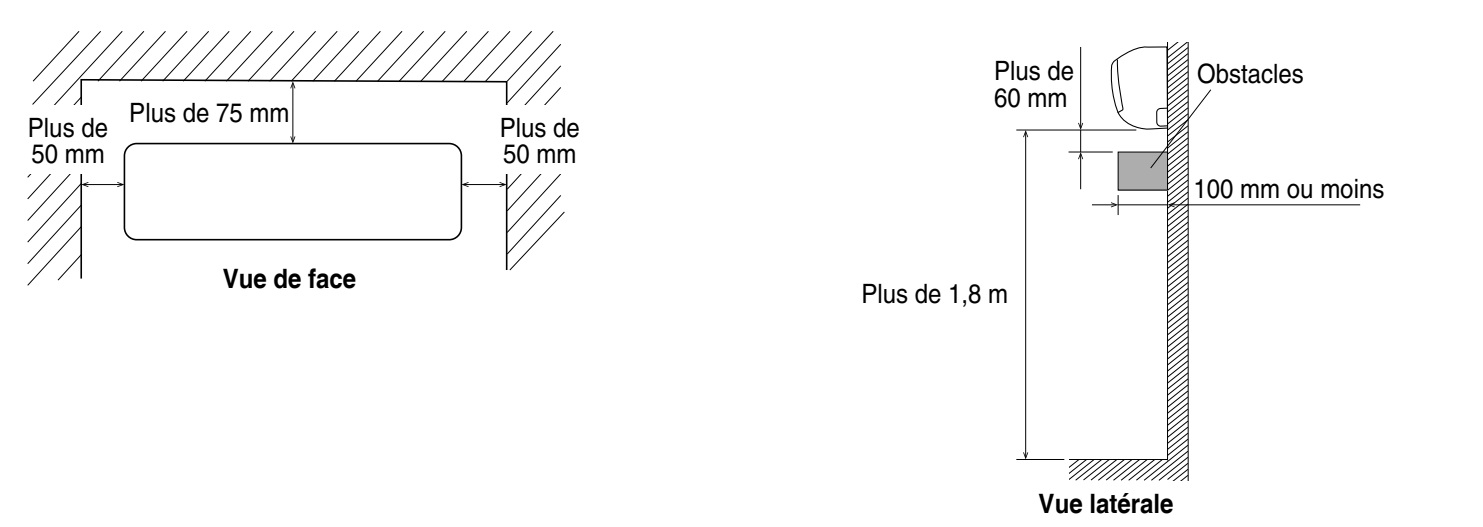

2 COMMENT INSTALLER L'UNITÉ INTÉRIEURE

2-1. Démarrage de l'installation

(1) Retirez le panneau arrière.

REMARQUE

Le tube peut être étendu dans 6 directions, comme indiqué ci-dessous. Sélectionnez la direction nécessaire pour obtenir le cheminement le plus court jusqu'à l'unité extérieure.

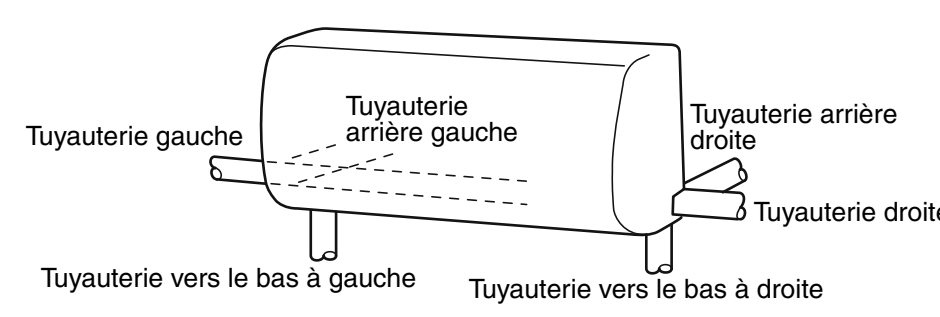

2-2. Montage de la plaque d'installation

Le mur d'installation doit être suffisamment solide pour supporter toute vibration de l'unité.
1. Placez la plaque d'installation de l'unité intérieure sur le mur à l'endroit choisi.

Type 2545

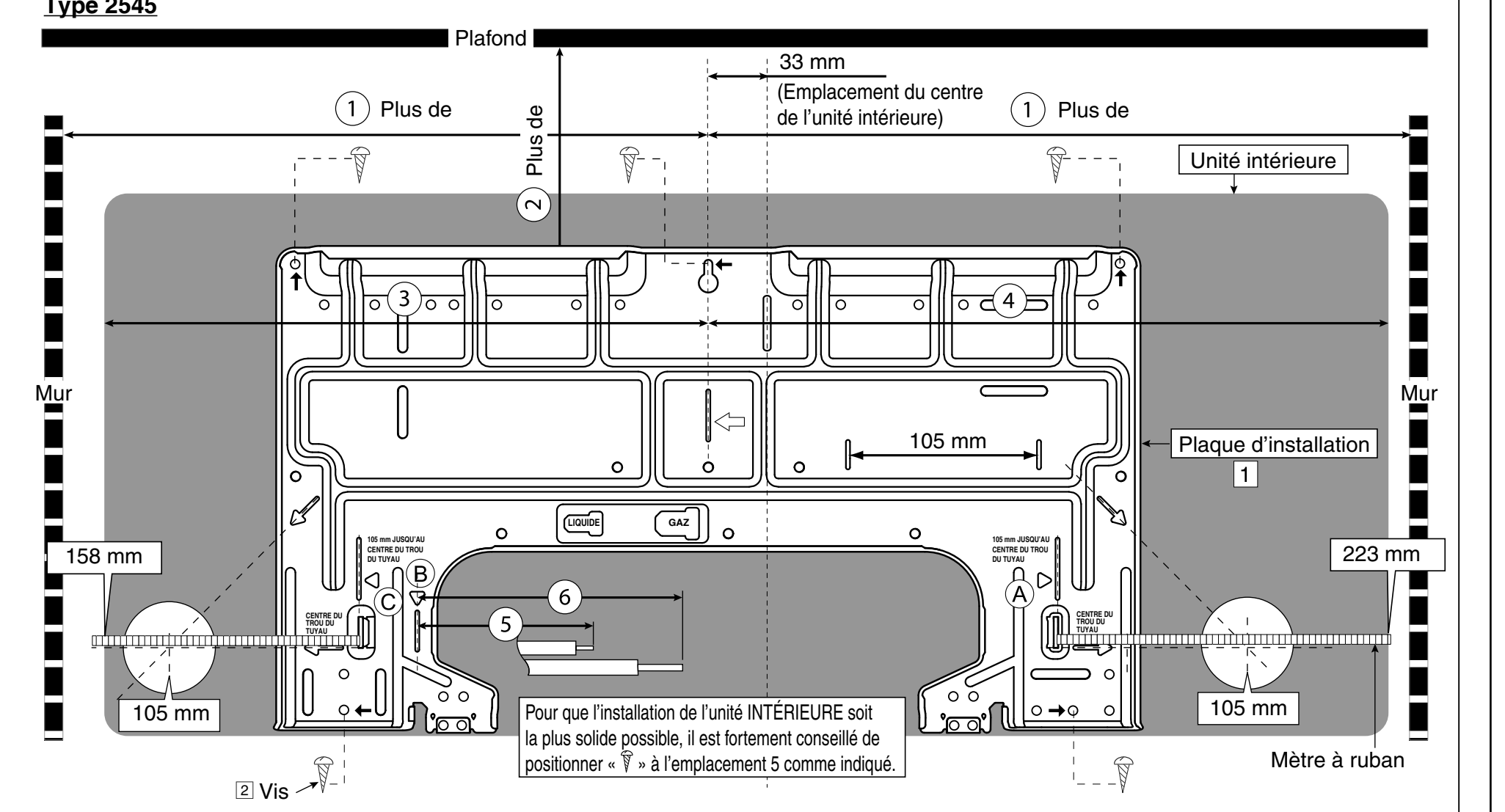

Dimension					
①	②	③	④	⑤	⑥
465 mm	68 mm (*)	350 mm	415 mm	71 mm	120 mm

Type 5010

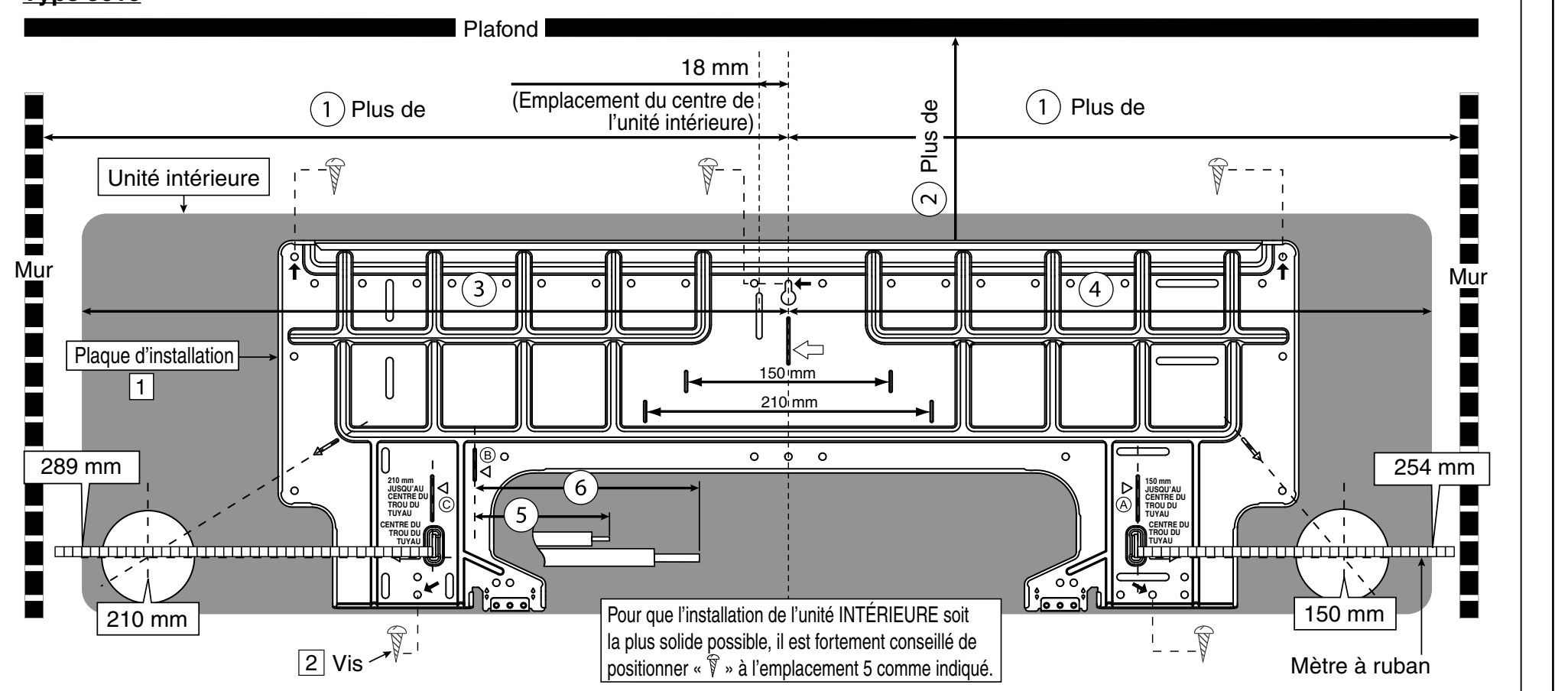

Dimension					
①	②	③	④	⑤	⑥
600 mm	67 mm (*)	550 mm	510 mm	238 mm	288 mm

- Le centre de la plaque d'installation doit se trouver à plus de ① de la gauche et de la droite du mur.
- La distance entre le bord de la plaque d'installation et le plafond doit être supérieure à ②.
- La distance entre le centre de la plaque d'installation et le bord gauche de l'unité est de ③.
- La distance entre le centre de la plaque d'installation et le bord droit de l'unité est de ④.

Ⓑ • Pour la conduite gauche, le raccordement du liquide doit se trouve à ⑤ environ de cette ligne.
• Pour la conduite gauche, le raccordement du gaz doit se trouve à ⑥ environ de cette ligne.

Dimension ❷

(*) :-
Si le support à l'arrière du châssis (Référez-vous à la colonne « 4 Installation de l'unité intérieure ») doit être utilisé pour caler l'unité, la distance doit être de 83 mm (Type 2545) / 82 mm (Type 5010) ou plus.

2. Fixez la plaque d'installation au mur à l'aide des 5 vis ou plus (au moins 5 vis).
   (Si vous comptez installer l'unité sur un mur en béton, utilisez des boulons-agrafe.)
   - Veuillez toujours fixer la plaque d'installation à l'horizontale en alignant la ligne verticale de référence et le fil et en utilisant un niveau.

   Si le mur est en bois
   (1) Fixez la plaque d'installation au mur à l'aide des 5 vis (4 × 20) fournies.
   (2) Vérifiez à nouveau que le panneau est de niveau à l'aide d'un niveau à bulle ou d'un mètre ruban. Ceci est important pour installer correctement l'unité.

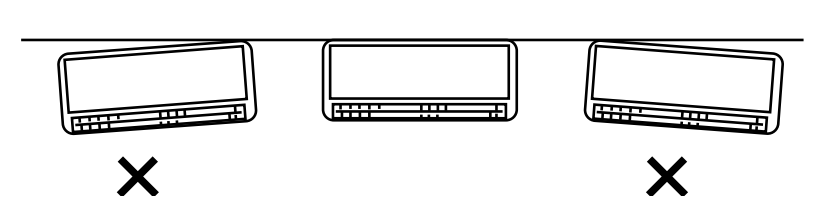

   (3) Assurez-vous que le panneau est bien à plat contre le mur. Tout espace entre le mur et l'unité provoquera du bruit et des vibrations.

   Si le mur est un béton
   (1) Pour fixer la plaque d'installation sur un mur en béton, utilisez les vis (fournies sur site) pour béton ou une cheville d'ancrage optionnelle et fixez-les dans le trou de ø 5 mm de la plaque d'installation, comme indiqué dans la figure de la Section 2-2.
   Si un boulon est utilisé pour la fixation, utilisez le trou de ø 8 mm.
   (2) Vérifiez à nouveau que la plaque est de niveau à l'aide d'un niveau à bulle ou d'un mètre ruban. Ceci est important pour installer correctement l'unité.
   (3) Assurez-vous que la plaque d'installation est bien à plat contre le mur. Tout espace entre le mur et l'unité provoquera du bruit et des vibrations.
3. Percez le trou pour raccordement de tuyauterie à l'aide d'un foret héli-coïdal à fraiser de ø70 mm.
   - Alignez en fonction de côté gauche et du côté droit de la plaque d'installation. Le point de rencontre de la ligne d'extension est le centre de ce trou. Une autre méthode consiste à utiliser un mètre à ruban comme indiqué dans le schéma ci-dessus.
   Pour le Type 2545, le centre du trou est obtenu en mesurant la distance, à savoir 105 mm, pour le trou de droite et le trou de gauche respectivement.
   Pour le Type 5010, le centre du trou est obtenu en mesurant la distance, à savoir 210 mm pour le trou de gauche et 150 mm pour le trou de droite respectivement.
   - Percez le trou pour raccordement de tuyauterie soit à droite, soit à gauche en veillant à ce qu'il soit légèrement en biais vers le côté extérieur.

2-3. Perçage d'un trou dans le mur et installation d'une gaine de tuyauterie

1. Avant d'effectuer le trou, vérifiez soigneusement qu'aucun montant ou tuyau ne passe directement derrière l'endroit à découper.

⚠ ATTENTION	Évitez les zones où se trouvent des câbles électriques.

Les précautions ci-dessus s'appliquent également si le tuyau traverse le mur à tout autre endroit.

2. À l'aide d'une scie sabre, d'une scie cloche ou d'une perceuse, découpez un trou de ø70 mm dans le mur. Le trou doit être légèrement incliné vers le bas du côté extérieur.

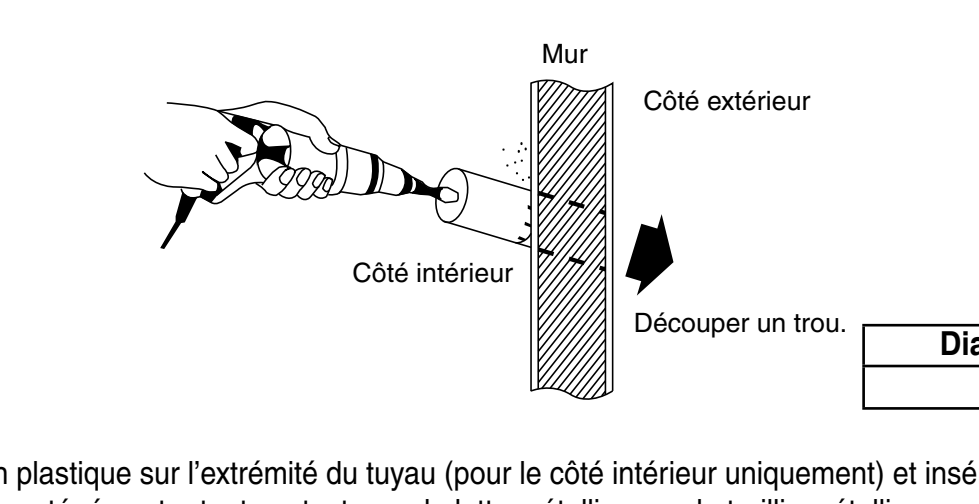

Diam. du trou (mm)
70

3. Placez un cache en plastique sur l'extrémité du tuyau (pour le côté intérieur uniquement) et insérez le tuyau dans le mur.
   Le tuyau sera ainsi protégé contre tout contact avec la latte métallique ou le treillis métallique, contre les fuites dues à la condensation ou contre la pénétration de petits animaux par le trou.

⚠ ATTENTION	Si le mur est creux, veuillez utiliser la gaine de tuyauterie afin d'éviter que des souris ne grignotent le câble de raccordement.

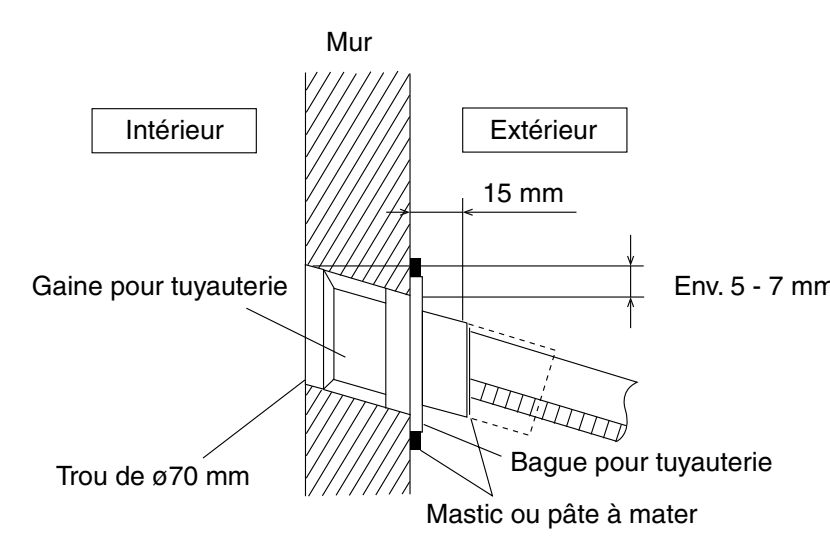

1. Insérez la gaine de tuyauterie dans le trou.
2. Fixez la douille à la gaine.
3. Coupez la gaine de manière à ce qu'elle dépasse d'environ 15 mm du mur.
4. Terminez l'opération en scellant la gaine à l'aide de mastic ou pâte à mater.

2-4. Installation de l'unité intérieure

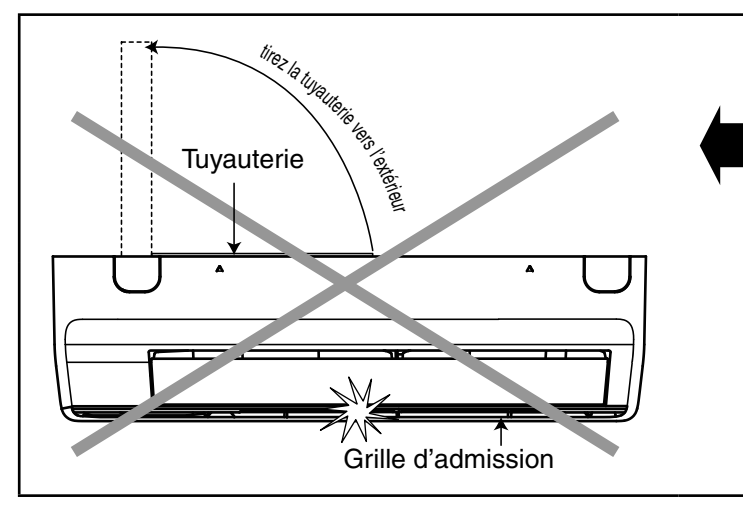

- Ne faites pas pivoter l'unité sans amortisseur pendant le tirage des tuyauteries. La grille d'admission pourrait être endommagée.
- Utilisez l'amortisseur pendant le tirage des tuyauteries afin de protéger la grille d'admission.

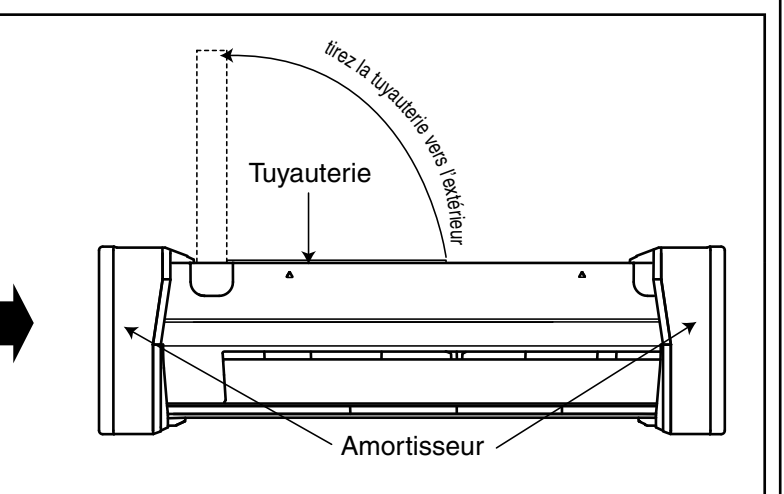

1. POUR LA TUYAUTERIE ARRIERE DE DROITE

- **Etape-1** Tirez sur la tuyauterie Intérieure
- **Etape-2** Installation de l'unité intérieure
- **Etape-3** Fixez l'unité Intérieure
- **Etape-4** Insérez le cordon d'alimentation et le câble de raccordement
  • Insérez les câbles du bas de l'unité dans l'orifice du tableau de commande jusqu'à la zone du bornier.

2. POUR LA TUYAUTERIE A DROITE ET EN-BAS A DROITE

- **Etape-1** Tirez sur la tuyauterie Intérieure
- **Etape-2** Installation de l'unité intérieure
- **Etape-3** Insérez le cordon d'alimentation et le câble de raccordement
  • Insérez les câbles du bas de l'unité dans l'orifice du tableau de commande jusqu'à la zone du bornier.
- **Etape-4** Fixez l'unité Intérieure

Tirez sur la tuyauterie Intérieure

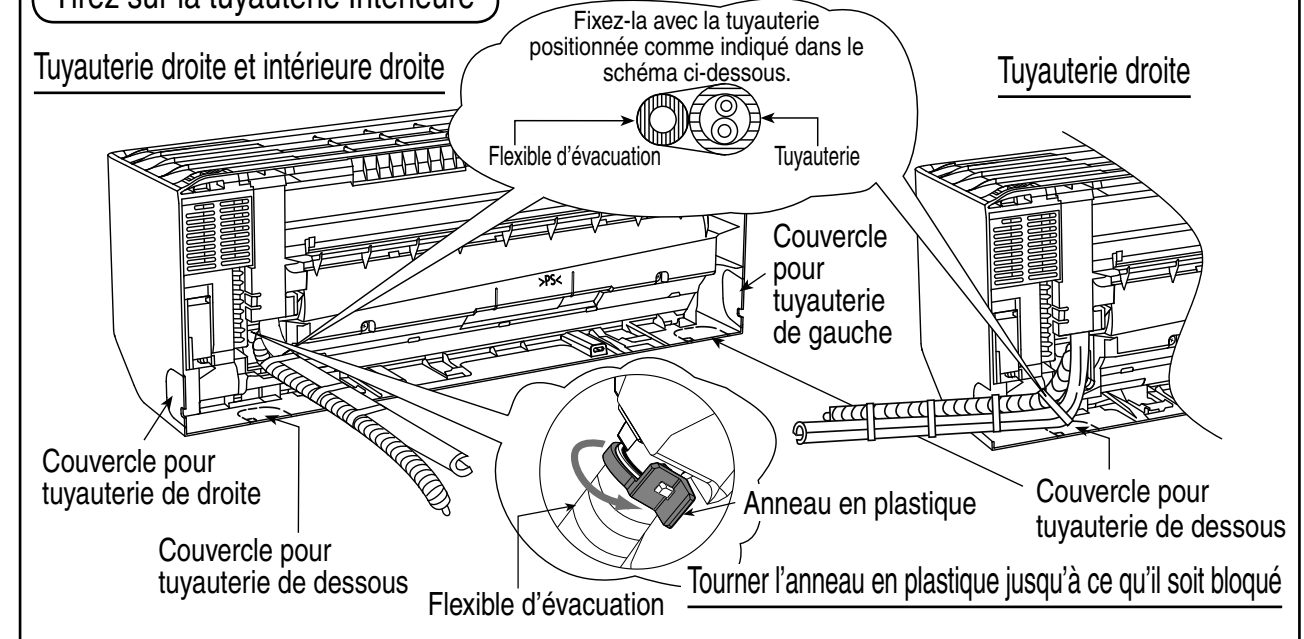

Installation de l'unité intérieure

Accrochez l'unité intérieure sur la partie supérieure de la plaque d'installation.
(Enclenchez l'unité intérieure dans la bordure supérieure de la plaque d'installation). Assurez-vous que les crochets sont bien en place en bougeant l'unité de gauche à droite.

Comment conserver l'enveloppe

Si l'enveloppe est percée, placez la à l'arrière du chassis (voir illustration) pour une future réinstallation.
(Gauche, droite et 2 enveloppes inférieures pour conduits.)

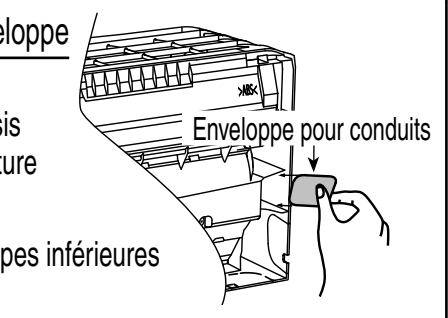

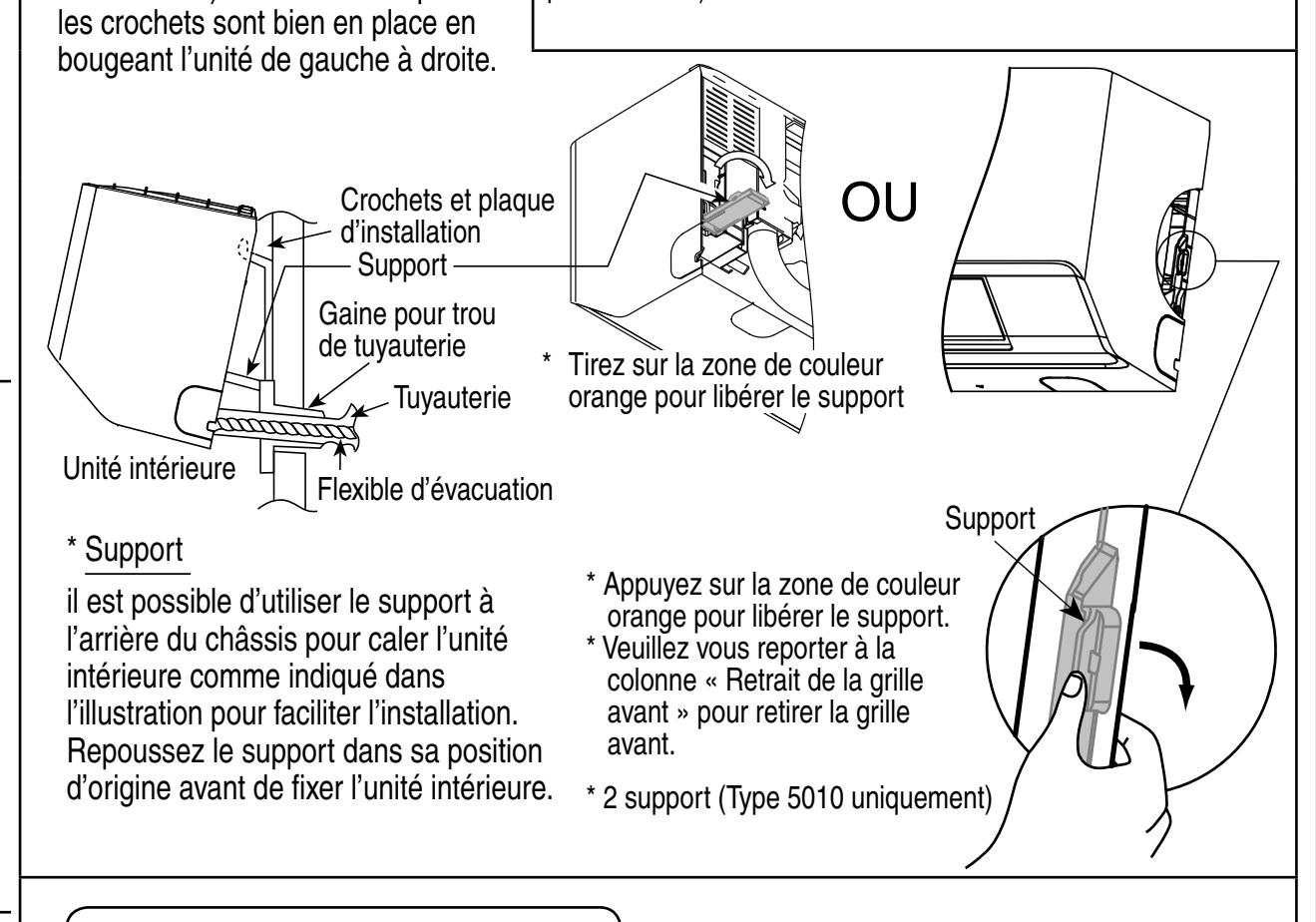

*** Support**

il est possible d'utiliser le support à l'arrière du châssis pour caler l'unité intérieure comme indiqué dans l'illustration pour faciliter l'installation. Repoussez le support dans sa position d'origine avant de fixer l'unité intérieure.

* Appuyez sur la zone de couleur orange pour libérer le support.
* Veuillez vous reporter à la colonne « Retrait de la grille avant » pour retirer la grille avant.
* 2 support (Type 5010 uniquement)

Fixez l'unité Intérieure

Appuyez sur l'unité en-bas à gauche et à droite et enclenchez les crochets de l'unité dans les encoches de la plaque d'installation (jusqu'au « clic »).

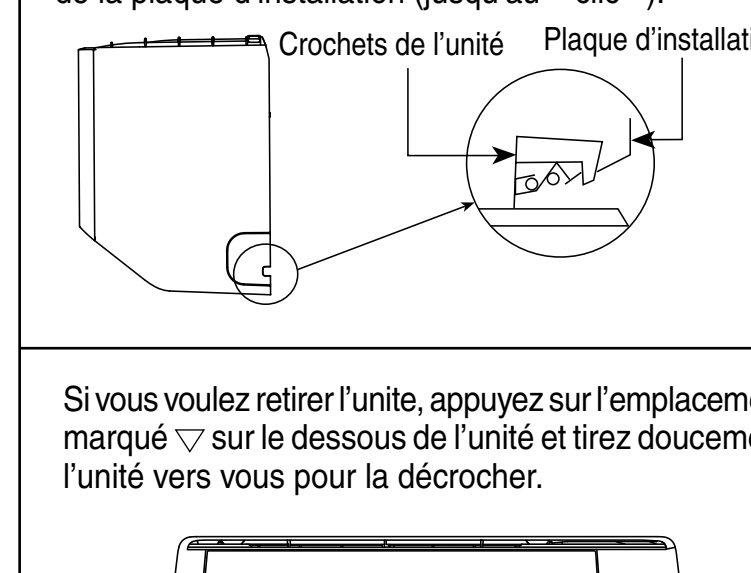

Si vous voulez retirer l'unite, appuyez sur l'emplacement marqué ▽ sur le dessous de l'unité et tirez doucement l'unité vers vous pour la décrocher.

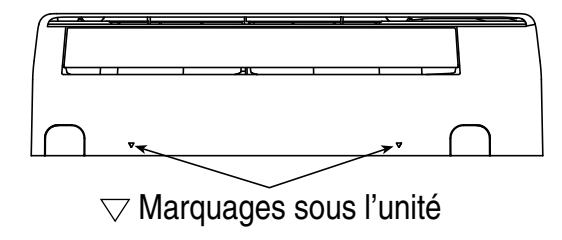

Insérez le câble de connexion

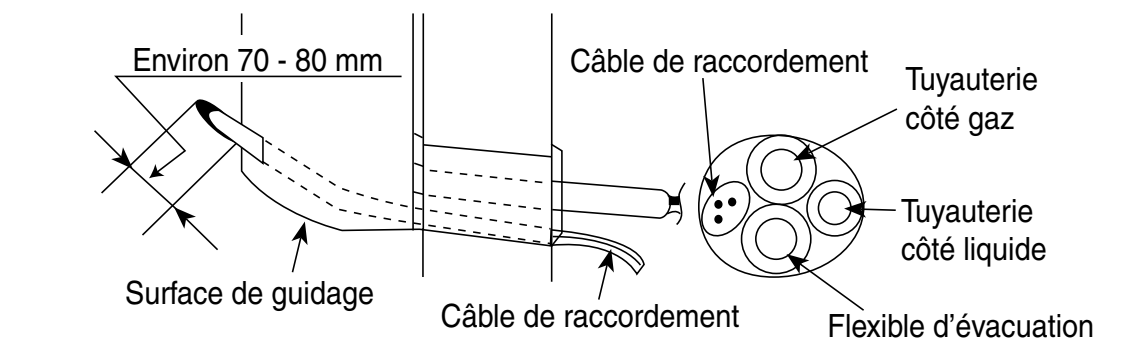

3. POUR LA TUYAUTERIE ENCASTREE

- **Etape-1** Changez la position du tuyau de vidange
- **Etape-2** Pliez la tuyauterie encastrée
  • Utilisez un appareil à plier à ressort ou tout autre appareil équivalent afin d'éviter d'écraser la tuyauterie.
- **Etape-3** Tirez sur le câble de raccordement pour l'amener dans l'unité Intérieure
  • Le cordon d'alimentation électrique et le câble de raccordement de l'unité intérieure et de l'unité extérieure peuvent être raccordés sans retirer la grille frontale.
- **Etape-4** Coupez et évasez la tuyauterie encastrée
  • Pour déterminer les dimensions de la tuyauterie, veuillez glisser l'unité jusqu'à l'extrémité gauche de la plaque d'installation.
  • Référez-vous à la colonne « Découpe et évasement des tubes ».
- **Etape-5** Installation de l'unité intérieure
- **Etape-6** Raccorder la tuyauterie
  • Veuillez vous référer à la colonne « Raccordement de la tuyauterie » dans le chapitre Unité extérieure. (Les étapes décrites ci-dessous doivent être effectuées une fois la tuyauterie extérieure connectée et après vérification des fuites de gaz éventuelles.)
- **Etape-7** Isolez et terminez l'installation de la tuyauterie
  • Veuillez vous référer à la colonne « Isolation des raccords de tuyauterie » tel qu'indiqué dans le schéma d'installation de l'unité Intérieure/Extérieure.
- **Etape-8** Fixez l'unité Intérieure

(Ceci peut également être utilisé pour la tuyauterie installée derrière à gauche.)

Changez la position du tuyau de vidange

Vue arrière de l'installation tuyauterie à gauche

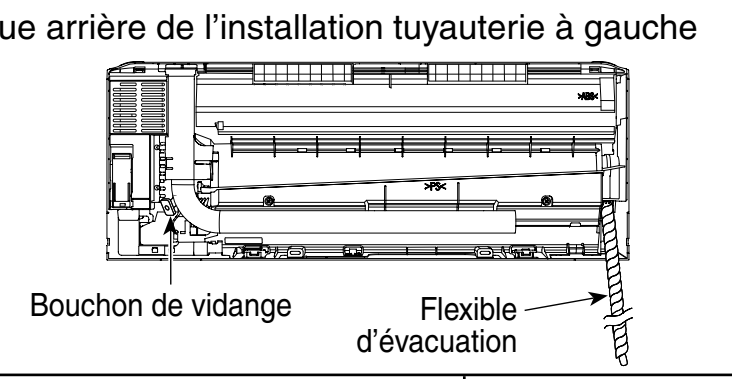

Type 2545

Ajustez la tuyauterie pour qu'elle soit dirigée légèrement vers le bas.

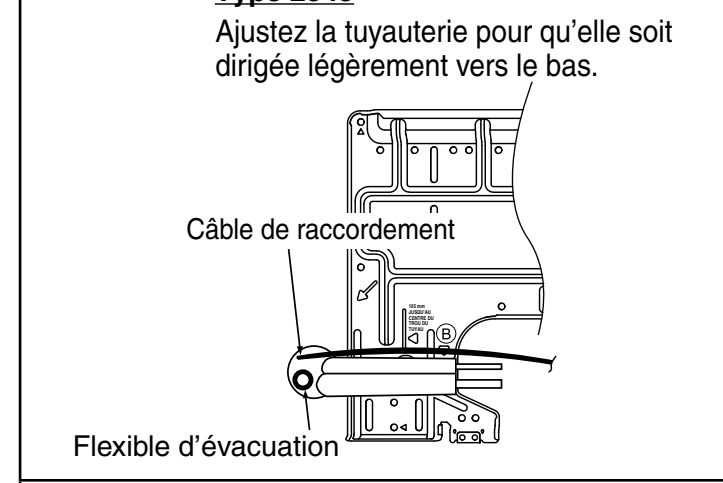

Type 5010

Ajustez la tuyauterie pour qu'elle soit dirigée légèrement vers le bas.

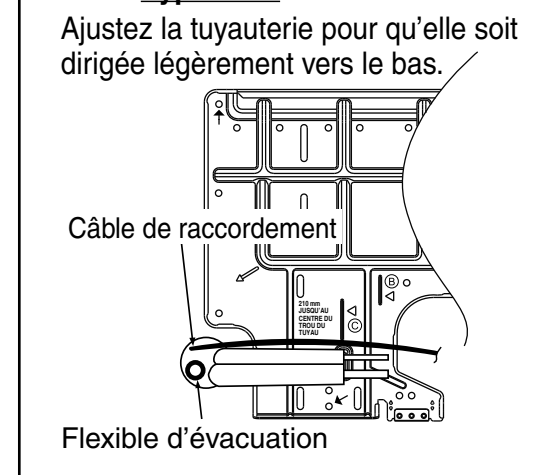

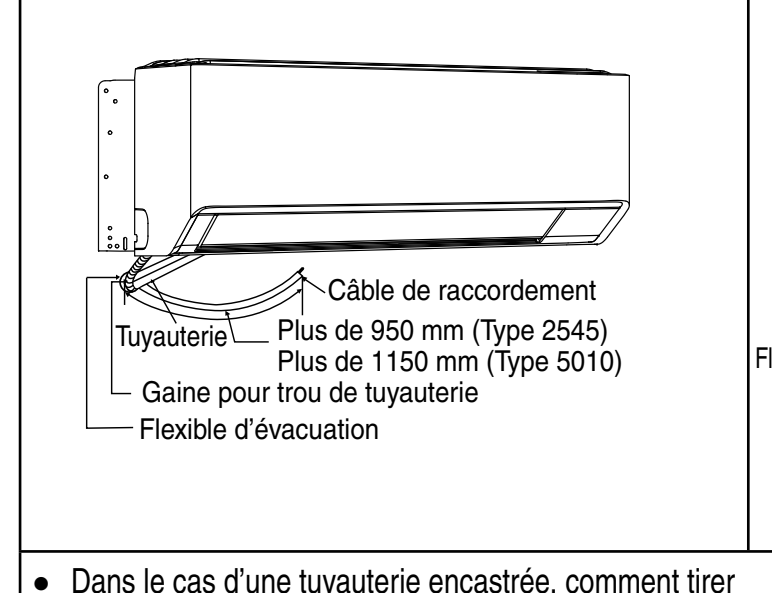

- Dans le cas d'une tuyauterie installée à gauche, comment insérer le câble de raccordement et le tuyau de vidange.

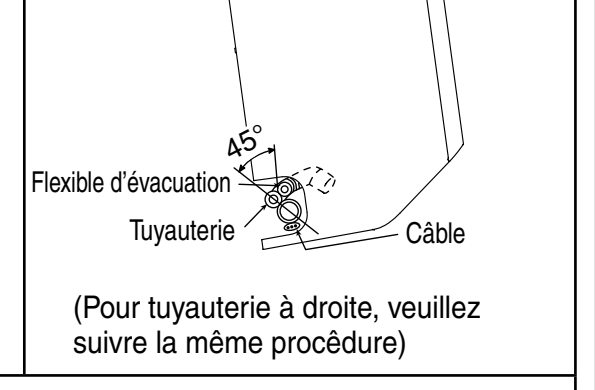

(Pour tuyauterie à droite, veuillez suivre la même procédure)

- Dans le cas d'une tuyauterie encastrée, comment tirer sur la tuyauterie et le de vidange.

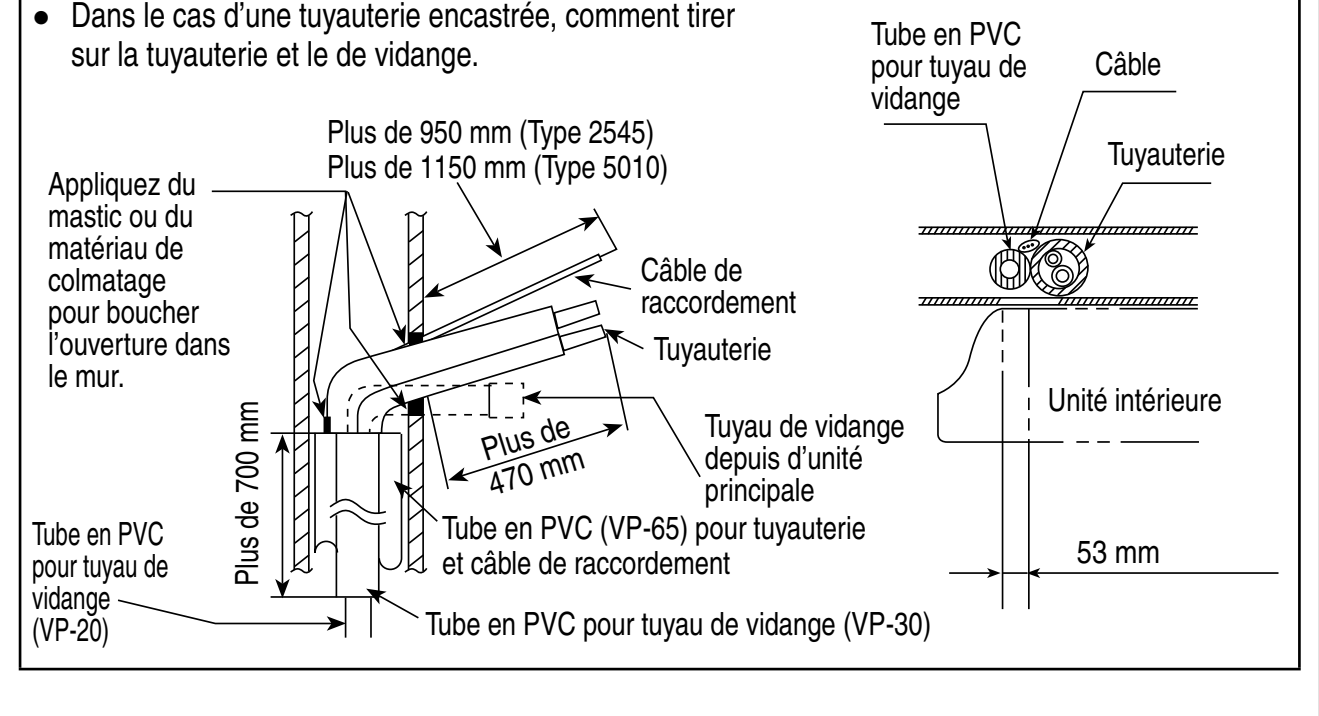

REMARQUE

Lorsque le flexible d'évacuation est long et horizontal et qu'il est très peu incliné, l'eau risque de rester à l'intérieur du flexible. Inclinez légèrement le flexible d'évacuation vers l'extérieur et isolez-le avec l'isolation.
1. Inclinez vers le bas pour que l'eau ne stagne pas à l'intérieur du flexible d'évacuation.
2. Veillez à ce que le tuyau ne soit pas coincé.
3. Ne laissez pas l'extrémité du flexible d'évacuation tremper dans l'eau d'évacuation.
4. Ne laissez pas le flexible d'évacuation dans les égouts. Cela entraînera l'érosion de l'échangeur de chaleur causée par le gaz corrosif tel que le sulfure d'hydrogène présent dans les égouts et conduira à une fuite de gaz.

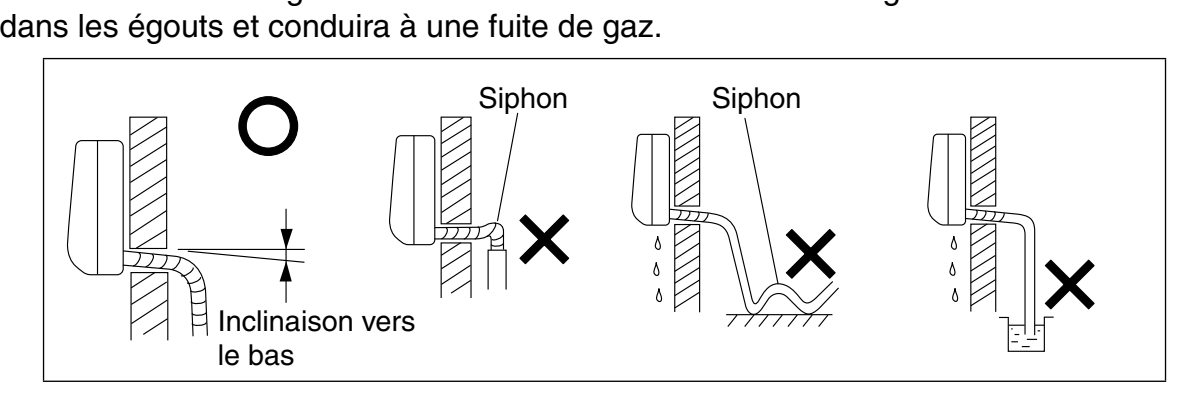

3 INSTALLATION ÉLÉCTRIQUE

En ce qui concerne la source d'alimentation principale et la taille de câblage de l'unité extérieure, lire le manuel d'installation de cette unité.

3-1. Précautions générales relatives au câblage

⚠ AVERTISSEMENT

- Ce climatiseur doit être installé conformément aux règlements de câblage nationaux.
- Les câbles raccordés à l'unité intérieure doivent être constitués de fils sous gaine en polychloroprène certifié 60245 IEC 57ou plus épais.
- Les unités doivent être liées aux câbles d'alimentation destinés à l'installation électrique fixe par un technicien qualifié. Le disjoncteur doit être incorporé dans le câblage fixe, conformément aux règles de câblage nationales. Le disjoncteur doit être approuvé, adapté aux données de tension et de courant de l'équipement et doté d'une séparation des contacts de 3 mm dans tous les pôles. Lorsque le câble d'alimentation est endommagé, il doit être remplacé par un technicien qualifié.
- Assurez-vous d'installer un interrupteur de fuite du courant, l'interrupteur principal et le fusible à la source d'alimentation principale, sinon, des décharges électriques peuvent se produire.
- Assurez-vous de connecter l'unité à une connexion sûre de la terre. Si la connexion de la terre n'est pas bien réalisé, des décharges électriques peuvent se produire. ⏚
- L'installation électrique se fera de manière sécuritaire à l'aide des câbles précisés et il faut les placer de manière sécuritaire afin de prévenir les forces externes de se transférer à la section de la connexion au niveaudu terminal. Une mauvaise connexion peut entraîner un incendie, etc.

(1) Sélectionnez une source d'alimentation capable de fournir le courant dont le climatiseur a besoin.
(2) Alimenter l'unité par l'intermédiaire d'un distributeur conçu à cet effet. Le commutateur devrait conserver un écartement de contact d'au moins 3 mm entre tous les pôles.
(3) Assurez-vous de mettre à la terre le climatiseur à l'aide d'un fil électrique et d'une vis afin de répondre aux règlements locaux.
(4) Veillez à raccorder correctement les câbles de connexion de l'unité intérieure/extérieure à la plaque à bornes.
(5) Assurez-vous de couper l'alimentation principale avant d'installer et de raccorder la télécommande.
(6) Chaque connexion de câblage doit être effectuée conformément au schéma de circuit de câblage. Un mauvais câblage peut entraîner une surcharge et une surchauffe des câbles.

REMARQUE

En cas de mise sous tension momentanée des unités intérieure et extérieure, attendre au moins 1 minute avant d'éteindre.
(Ceci est important pour le paramétrage automatique du système.) Le fait de démarrer la source d'alimentation à mi-chemin peut entraîner une opération anormale.

3-2. Schémas du circuit de câblage

Le câble de raccordement de l'unité intérieure et extérieure et le câble de la télécommande filaire peuvent être raccordés sans retirer la grille avant.
① Installez l'unité intérieure sur le support d'installation monté sur le mur.
② Ouvrez le panneau avant et la porte de la grille en desserrant la vis.

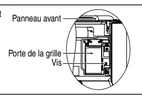

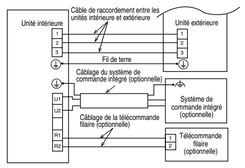

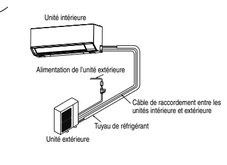

⚠ AVERTISSEMENT — Assurez-vous que les vis du terminal sont bien serrées.

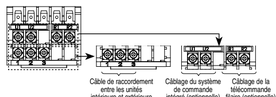

3-3. Longueur et section de fil recommandées

Câble de raccordement entre les unités intérieure et extérieure

Section de fil	Longueur
2,5mm²	Max.100m
1,5mm²	Max.40m

Télécommande filaire (optionnelle) (R1 / R2)

Section de fil	Longueur
0,75mm² (AWG#18)	Max. 500 m

Système de commande intégré (optionnelle) (U1 / U2)

Utilisez des fils blindés pour le câblage du système de commande intégré et mettez le blindage à la terre des deux côtés, sinon, des dysfonctionnements dus au bruit peuvent se produire.
Effectuez le câblage comme indiqué dans la Section 3-2 Schémas du circuit de câblage.

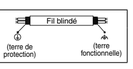

REMARQUE

Pour les dimensions du câblage de raccordement des pièces en option, référez-vous au manuel d'installation des pièces en option.
Reliez l'unité intérieure et l'unité extérieure avec le câble de la télécommande filaire et le câble de raccordement en fonction du schéma ci-dessous.

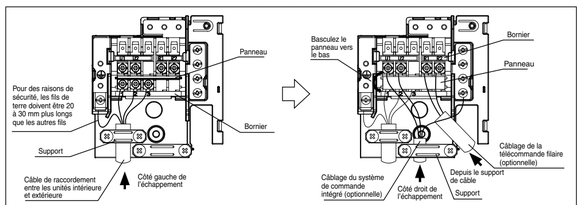

① Fixez fermement le cordon d'alimentation et le câble de connexion sur le panneau de commande à l'aide du support.
Ne serrez pas excessivement la vis du support afin de ne pas l'endommager.
② Fermez la porte de la grille en serrant la vis et fermez le panneau avant.

Comment raccorder la télécommande filaire à l'unité intérieure

⚠ ATTENTION — Assurez-vous de couper l'alimentation principale avant d'installer et de raccorder la télécommande. Sinon, vous risquez de subir un choc électrique.

❶ Ouvrir la grille avant complète
(Veuillez vous reporter à RETRAIT DE LA GRILLE AVANT).

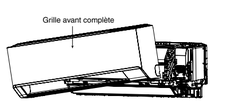

❷ Faites passer le câble de la télécommande de l'arrière du climatiseur par une ouverture située sur le côté de l'unité.

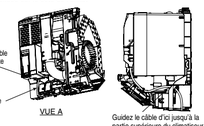

❸ Guidez le câble près du support de câble, utilisez un collier de serrage pour attacher le câble et le support de câble ensemble.
❹ Utilisez un noyau de ferrite pour fixer le câble de la télécommande, puis serrez-le à l'aide d'un collier de serrage. L'extrémité du noyau de ferrite doit être placée à environ 30 mm du support de câble, comme indiqué sur le schéma.

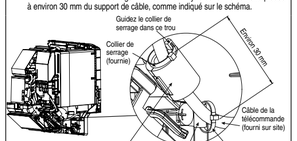

❺ Acheminez le câble vers la partie supérieure du boîtier de commande, raccordez le câble de la télécommande à R1 R2 sur le bornier.

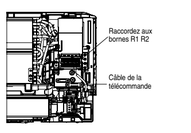

❻ Vérifiez à nouveau que le câble est bien raccordé.

❼ Remontez la grille avant complète. Veillez à ne pas coincer le câble lors de la fermeture de la grille avant complète.

En cas de dérivation dans le câblage de contrôle entre les unités, le nombre de points de dérivation doit être inférieur ou égal à 16

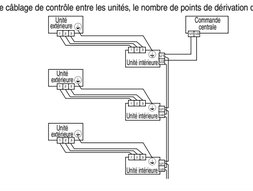

SPÉCIFICATIONS POUR LE DÉNUDAGE ET LE RACCORDEMENT DES FILS

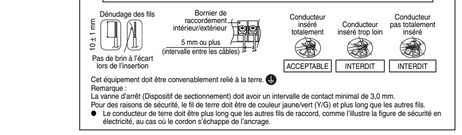

Cet équipement doit être convenablement relié à la terre. ⏚
Remarque :
La vanne d'arrêt (Dispositif de sectionnement) doit avoir un intervalle de contact minimal de 3,0 mm.
Pour des raisons de sécurité, le fil de terre doit être de couleur jaune/vert (Y/G) et plus long que les autres fils.
● Le conducteur de terre doit être plus long que les autres fils de raccord, comme l'illustre la figure de sécurité en électricité, au cas où le cordon s'échappe de l'ancrage.

⚠ AVERTISSEMENT
Cet équipement doit être convenablement relié à la terre.

⚠ AVERTISSEMENT — RISQUE D'INCENDIE
LE FAIT D'AMASSER LES CABLES PEUT OCCASIONNER UNE SURCHAUFFE ET UN INCENDIE.

Ne pas amasser les câbles

4 TUYAUTERIE DE RÉFRIGÉRANT

Assurez-vous que les raccords mécaniques soient accessibles pour la maintenance.

4-1. Raccordement de la tuyauterie de réfrigérant

Utilisation de la méthode d'évasement
De nombreux climatiseurs à système split conventionnels utilisent la méthode d'évasement pour le raccordement des tuyaux de réfrigérant reliant les unités intérieures et extérieures. Dans cette méthode, les tuyaux en cuivre sont évasés à chaque extrémité et raccordés avec des écrous évasés.

Procédure d'évasement avec un outil d'évasement
(1) Coupez le tuyau en cuivre à la longueur requise à l'aide d'un coupe-tube.
Il est recommandé de couper environ 30 à 50 cm de plus que la longueur de tuyauterie estimée.
(2) Retirez les bavures à chaque extrémité de la tuyauterie de cuivre à l'aide d'un alésoir ou d'un outil similaire.
Cette procédure est importante et doit être effectuée avec soin pour réaliser un évasement correct.
Assurez-vous d'empêcher tout contaminant (humidité, saleté, limaille de métal, etc.) de pénétrer dans la tuyauterie .

Ébauvrage

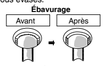

REMARQUE

Pendant l'alésage, tenez l'extrémité du tuyau vers le bas et assurez-vous qu'aucun débris de cuivre ne tombe dans le tuyau.
(3) Retirez l'écrou évasé de l'unité et assurez-vous de le monter sur le tuyau en cuivre.
(4) Réalisez un évasement à l'extrémité du tuyau en cuivre à l'aide d'un outil d'évasement.

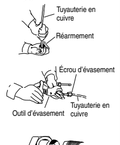

REMARQUE

Quand les raccords sont réutilisés, la partie « flare » doit être refabriquée.
Un évasement correct doit présenter les caractéristiques suivantes :
1. la surface intérieure est brillante et lisse
2. le bord est lisse
3. les côtés coniques sont de longueur uniforme

Précaution avant de raccorder fermement les tuyaux
(1) Placez un bouchon d'étanchéité ou un ruban imperméable pour empêcher la poussière ou l'eau de pénétrer dans les tuyaux avant leur utilisation.
(2) Veillez à appliquer un lubrifiant réfrigérant (huile d'éther) à l'intérieur de l'écrou évasé avant d'effectuer les raccordements de tuyauterie.
Ceci est efficace pour limiter les fuites de gaz.
(3) Pour un raccordement correct, alignez le tuyau d'accouplement et le tuyau évasé, puis vissez d'abord légèrement l'écrou pour obtenir une correspondance impeccable.
• Ajustez la forme du tuyau de liquide à l'aide d'une cintreuse sur le site d'installation et raccordez-le à la vanne latérale de la tuyauterie de liquide à l'aide d'un évasement.

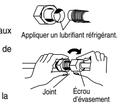

4-2. Tuyauterie de raccordement entre les unités intérieure et extérieure

(1) Raccordez fermement la tuyauterie de réfrigérant côté intérieur sortant du mur avec la tuyauterie côté extérieur.

Raccordement de la tuyauterie de l'unité intérieure

Unité : mm

Type d'unité intérieure	S-2545PK4E	S-5010PK4E
Tuyau de gaz	ø12,7	ø15,88 (ø12,7)
Tuyau de liquide	ø6,35	ø9,52 (ø6,35)

Un raccord de tuyau de diamètre différent pour la partie de raccordement de la tuyauterie de l'unité intérieure est fourni avec Type 5010.
La taille entre parenthèses indique le diamètre du tuyau de connexion lors de l'utilisation du joint de tuyau de diamètre différent.

Comment utiliser le raccord de tuyau de diamètre différent (fourni)

(1) En cas d'utilisation avec un seul raccordement

Séries extérieures PZ3 et PZH3 (Types 50 et 60)	Séries extérieures PZ3 (Type 71)
Raccordez le tuyau d'embout de liquide B (ø6,35 - ø9,52) à la tuyauterie côté liquide de l'unité intérieure. Tuyau de liquide (ø6,35) Tuyau de gaz (ø12,7) Raccordez le tuyau d'embout de gaz A (ø12,7- ø15,88) à la tuyauterie côté gaz de l'unité intérieure.	Tuyau de liquide (ø6,35) Tuyau de gaz (ø15,88) Raccordez le tuyau d'embout de liquide B (ø6,35 - ø9,52) à la tuyauterie côté liquide de l'unité intérieure.

Les exemples suivants montrent les multiples raccordements.
• Les unités connectables ou déconnectables varient en fonction de la série d'unités extérieures. Reportez-vous également aux instructions d'installation de l'unité extérieure.
• Deux, trois ou quatre unités intérieures peuvent être actionnées simultanément avec une seule télécommande. Notez qu'un actionnement individuel n'est pas possible.
• L'unité maîtresse et l'unité esclave peuvent être automatiquement réglées en système twin, triple et double twin. Aucun réglage d'adresse n'est nécessaire.

(2) Pour serrer les écrous évasés, appliquez le couple spécifié.
• Pour retirer les écrous évasés des raccords de tuyauterie, ou lorsque vous les serrez après avoir raccordé la tuyauterie, veillez à utiliser une clé dynamométrique et une clé à molette. Si les écrous évasés sont trop serrés, l'évasement peut être endommagé, ce qui pourrait entraîner une fuite de réfrigérant et causer des blessures ou l'asphyxie des occupants de la pièce.
• Pour les écrous évasés des connexions de tuyauterie, utilisez toujours les écrous évasés qui ont été fournis avec l'unité. La tuyauterie de réfrigérant qui est utilisée doit avoir l'épaisseur de paroi correcte indiquée dans le tableau ci-dessous.

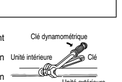

Diamètre du tuyau	Couple de serrage de l'écrou évasé (approximatif)	Épaisseur du tuyau min.
ø6,35 (1/4")	16± 2 N·m {160± 20 kgf·cm}	0,8 mm
ø9,52 (3/8")	38± 4 N·m {380± 40 kgf·cm}	0,8 mm
ø12,7 (1/2")	52± 3 N·m {520± 30 kgf·cm}	0,8 mm
ø15,88 (5/8")	75± 7 N·m {750± 70 kgf·cm}	1,0 mm

• La pression étant approx. 1,6 fois supérieure à la pression du réfrigérant conventionnel R22, l'utilisation d'écrous évasés ordinaires ou de tuyaux à paroi mince peut entraîner une rupture des tuyaux, des blessures ou l'asphyxie provoquée par une fuite de réfrigérant.
• Pour éviter d'endommager l'évasement par un serrage excessif des écrous d'évasement, utilisez le tableau ci-dessus comme guide lors du serrage.
• Pour serrer l'écrou évasé sur le tuyau de liquide, utilisez une clé réglable dont la longueur nominale du manche est de 200 mm.

4-3. Isolation de la tuyauterie de réfrigérant

Si l'isolation n'est pas réalisée, la condensation peut causer des dommages à l'intérieur d'un bien. Utilisez le matériau d'isolation fourni.

	L'illustration montre l'utilisation d'un raccord de tuyau de diamètre différent.
Enveloppez la tuyauterie de manière à ce que le pli du matériau isolant soit orienté vers le haut. Tuyauterie de réfrigérant vers l'unité intérieure Isolant pour bride (fourni) 200 mm x 200 mm Haut Unité intérieure Bas	Enveloppez la tuyauterie de manière à ce que le pli du matériau isolant soit orienté vers le haut. Isolant pour bride (fourni) 200 mm x 200 mm Raccord de tuyau de diamètre différent (fournie) Isolant pour bride (fourni) 100 mm x 160 mm

Isolation de la tuyauterie
Assurez-vous que la tuyauterie est protégée de toute détérioration physique.
• Une isolation thermique doit être appliquée à toutes les tuyauteries des unités, y compris le raccord de distribution (fourniture sur site).
* Pour la tuyauterie de gaz, le matériau isolant doit être résistant à une chaleur de 120°C ou plus. Pour les autres tuyauteries, il doit être résistant à une chaleur de 80°C ou plus.
Le matériau isolant doit être épais de 10 mm ou plus.

Deux tuyaux rassemblés



REMARQUE

Si le bruit provenant de la zone située entre les tuyaux de raccordement des unités intérieures et extérieures s'avère gênant, il est efficace d'enrouler des matériaux insonorisants (fourniture sur site) pour réduire le bruit.

⚠ ATTENTION — Une fois qu'un tuyau a été isolé, n'essayez jamais de le plier en une courbe étroite, car cela pourrait entraîner une rupture ou une fissure du tuyau.
Ne saisissez jamais l'unité par les sorties d'évacuation ou de raccordement du réfrigérant lorsque vous la déplacez.

4-4. Pose de ruban sur les tuyaux

(1) À ce stade, les tuyaux de réfrigérant (et le câblage électrique si les codes locaux le permettent) doivent être réunis en 1 faisceau avec du ruban de blindage.
Pour éviter que la condensation ne déborde du bac d'évacuation, maintenez le flexible d'évacuation séparé de la tuyauterie de réfrigérant.
(2) Enroulez le ruban de blindage depuis le bas de l'unité extérieure jusqu'au haut du tuyau, à l'endroit où il pénètre dans le mur.
Au fur et à mesure que vous enveloppez le tuyau, chevauchez la moitié de chaque tour de ruban précédent.
(3) Fixez le faisceau de tuyaux au mur en installant 1 collier de serrage tous les un mètre environ.

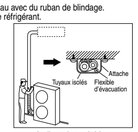

REMARQUE

N'enroulez pas le ruban de blindage de manière trop serrée car cela diminuerait l'effet d'isolation thermique. Veillez également à ce que le flexible d'évacuation de la condensation se sépare du faisceau et s'égoutte à distance de l'unité et de la tuyauterie.

⚠ ATTENTION — Si l'extérieur des vannes de l'unité extérieure a été recouvert d'une gaine carrée, assurez-vous de prévoir un espace suffisant pour accéder aux vannes et pour permettre la fixation et le retrait des panneaux.

4-5. Finalisation de l'installation

Après avoir terminé l'isolation et la pose du ruban sur les tuyaux, utilisez du mastic d'étanchéité pour boucher le trou dans le mur afin d'empêcher la pluie et les courants d'air de pénétrer.

4-6. Précautions supplémentaires pour les modèles R32

Précautions supplémentaires pour les modèles R32 lors du raccordement par évasement du côté intérieur

! Veillez à faire le ré-évasement des conduites avant de les raccorder à des unités afin d'éviter des fuites.

Étanchéifiez suffisamment l'écrou évasé (côté gaz ainsi que côté liquide) avec un produit d'étanchéité à base de silicone sans ammoniaque et à durcissement neutre (type Alkoxy) et un matériau isolant afin d'éviter une fuite de gaz due au gel.

✕ L'utilisation de silicone contenant de l'ammoniaque peut entraîner de la corrosion sous contrainte au niveau du joint et entraîner des fuites.

Appliquez du produit d'étanchéité à base de silicone sans ammoniaque et à durcissement neutre (type Alkoxy) le long de la circonférence

Le produit d'étanchéité à base de silicone sans ammoniaque et à durcissement neutre (type Alkoxy) doit être appliqué uniquement après des essais de pression et un nettoyage en suivant les instructions du produit d'étanchéité, uniquement à l'extérieur du raccordement. Le but est d'empêcher l'humidité de pénétrer dans le joint de raccordement et une survenue éventuelle du gel. Le durcissement du mastic d'étanchéité prendra un certain temps.
Veillez à ce que le mastic d'étanchéité ne se décolle pas lorsque vous enveloppez l'insolation.

5 COMMENT INSTALLER LA TÉLÉCOMMANDE À MINUTERIE OU LA TÉLÉCOMMANDE FILAIRE HAUTE PERFORMANCE (PIÈCE EN OPTION)

REMARQUE

Reportez-vous aux instructions d'installation jointes à la télécommande programmable en option ou à la télécommande filaire haute performance en option.

6 PRÉCAUTIONS À PRENDRE LORS DU CYCLE DE TEST

- Demandez que le client soit présent lors de la réalisation du test. À ce moment-là, expliquez le manuel d'utilisation et demandez au client d'effectuer les étapes réelles.
- Vérifiez que l'alimentation 220-230-240 VCA n'est pas connectée à la borne U1 et U2 du bornier.
  * Si une tension de 220-230-240 VCA est appliquée accidentellement, le fusible de la commande électronique (Principale) de l'unité intérieure sautera afin de protéger le circuit imprimé.
  Dans ce cas, rétablissez la connexion en déconnectant les fils de connexion 2P qui étaient à l'origine connectés au connecteur OC e la commande électronique de l'unité intérieure et en déplaçant les fils de connexion vers le connecteur EMG sur la même commande électronique (Principale) de l'unité intérieure. Si le fonctionnement n'est toujours pas possible après le passage au connecteur EMG, coupez le cavalier JP040 sur la commande électronique (Principale) de la même unité intérieure.

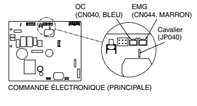

COMMANDE ÉLECTRONIQUE (PRINCIPALE)

Éléments à vérifier avant le cycle de test
(1) Vérifier que les unités intérieure et extérieure sont correctement combinées.
(2) Mettez l'interrupteur d'alimentation à distance sur MARCHE au moins 5 heures à l'avance pour procéder à la mise sous tension.
(3) Ouvrez complètement les vannes fermées côté tuyau de liquide et côté tuyau de gaz.
(4) Séparez l'alimentation électrique en fonction des types de système.
(5) Dans le cas des conditions ci-dessous, rétablissez les paramètres définis dans les paramètres détaillés des n° de code 11, 12, 13, 14 de toutes les unités intérieures du système aux paramètres d'usine, puis configurez le réglage d'adresse automatique.
• L'unité intérieure a déjà communiqué avec une autre unité extérieure.
• Un ou plusieurs circuits imprimés des unités intérieures du système sont remplacées.
• Le paramètre détaillé du « Code no. = 11 est différent de la capacité correcte de l'unité intérieure.
• Le paramètre détaillé du « Code no. = 12, 13 ou 14 ne correspond pas au système.
• L'alarme E15, E16 ou L09 se déclenche.
• L'écran « Assigning » (« Affectation ») apparaît sur l'écran LCD pendant plus de 10 minutes.

*** Paramètres d'usine**

XX : N° de code	Élément	YYYY : Données de réglage	XX : N° de code	Élément	YYYY : Données de réglage
11	Capacité de l'unité intérieure	0000	13	Adresse de l'unité intérieure	0099
12	Adresse système	0099	14	Adresse de la commande de groupe	0099

Liste des paramètres détaillés des n° de code d'élément 11, 12, 13, 14

N° de code	Élément	Données de réglage					
		N°	Description		N°	Description	
11	Capacité de l'unité intérieure	0003	28	S-2545PK4E (25) K4	0005	36	S-2545PK4E (36) K4
		0007	45	S-2545PK4E (45) K4	0009	56	S-5010PK4E (50) K4
		0011	71	S-5010PK4E (60) K4	0012	80	S-5010PK4E (71) K4
		0015	112	S-5010PK4E (100) K4			
12	Adresse système	0001	Unité n°1				
		0002	Unité n°2				
		0003	Unité n°3				
		⟆	⟆				
		0030	Unité n°30				
		0099	Non réglé				
13	Adresse de l'unité intérieure	0001	Unité n°1				
		0002	Unité n°2				
		0003	Unité n°3				
		⟆	⟆				
		0064	Unité n°64				
		0099	Non réglé				
14	Adresse de la commande de groupe	0000	Individuel (1:1 = Unité intérieure sans câblage de groupe)				
		0001	Unité principale (Une des unités intérieures à commande de groupe)				
		0002	Unité secondaire (Toutes les unités intérieures à commande de groupe, à l'exception de l'unité principale)				
		0099	Non réglé				

* Le n° de code s'affiché avec 6 chiffres dans la télécommande filaire, série CZ-RTC6.
Dans ce cas, le texte est le suivant. par ex. 11 → 000011

REMARQUE

Les numéros de code d'élément 11, 12, 13 et 14 peuvent être automatiquement changés aux réglages appropriés à partir des paramètres d'usine énumérés ci-dessus en effectuant les réglages d'adresse automatique en fonction de la capacité de l'unité extérieure connectée et du nombre d'unités intérieures. S'il est nécessaire de réinitialiser les réglages après une modification, rétablissez les paramètres d'usine de tous les codes d'élément tels qu'ils étaient au moment de l'expédition. Il est nécessaire de configurer à nouveau les réglages d'adresse automatique.

REMARQUE

En cas de vérification et de modification avant de configurer les paramètres d'adresse en connexion de groupe, ne mettez sous tension que le système à vérifier et à modifier. Si vous mettez tous les systèmes sous tension avant d'effectuer les réglages, les paramètres de toutes les unités intérieures risquent de ne pas s'afficher correctement.
Après la modification, coupez la source d'alimentation dans les 2 minutes ou exécutez immédiatement les procédures de réglage d'adresse automatique. Si le système a été mis sous tension pendant un certain temps, le réglage d'adresse automatique peut commencer par un système unique et ne pas correspondre aux systèmes multiples.

7 CYCLE DE TEST

7-1. Cycle de test à l'aide de la télécommande filaire

CZ-RTC5B (Télécommande filaire haute performance)

Ce mode impose une charge importante aux machines. Par conséquent, utilisez-le uniquement pour l'exécution du cycle de test.

(1) Appuyez simultanément sur les touches ▲, ▼, ◄ et ► pendant 4 secondes ou plus.
L'écran « Maintenance func » s'affiche sur l'écran LCD.

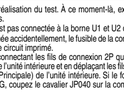

(2) Appuyez sur la touche ▼ ou ▲ pour voir chaque menu. Si vous souhaitez voir l'écran suivant instantanément, appuyez sur la touche ◄ ou ►.
Sélectionnez « Test run » sur l'écran LCD et appuyez sur la touche ◄┘.
Changez l'affichage de « OFF » à « ON » en appuyant sur la touche ▼ ou ▲ .
Puis appuyez sur la touche ◄┘.

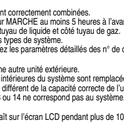

(3) Appuyez sur la touche ☰ . « TEST » s'affiche sur l'écran LCD.

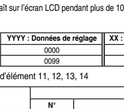

(4) Appuyez sur la touche ⏻ . Le cycle de test démarre.
L'écran du mode de réglage u cycle de test s'affiche sur l'écran LCD.
• Le cycle de test peut être effectué en utilisant les modes de fonctionnement HEAT, COOL ou FAN.
• La température ne peut pas être ajustée en mode cycle de test.
• Si un fonctionnement correct est impossible, un code est affiché sur l'écran LCD de la télécommande. (En ce qui concerne le contenu des alarmes, voir le SUPPLÉMENT à la fin de ce manuel.)

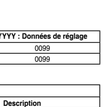

(5) Une fois le cycle de test terminé, procédez à l'étape (1) et changez en « OFF » à l'étape (2).
• Pour éviter les cycles de test continus, cette télécommande comprend une fonction de minuterie qui annule le cycle de test au bout de 60 minutes.

REMARQUE

• Les unités extérieures ne fonctionneront pas pendant environ 3 minutes après la mise sous tension et après l'arrêt du fonctionnement.

CZ-RTC4 / CZ-RTC4A (Télécommande à minuterie)

Ce mode impose une charge importante aux machines. Par conséquent, utilisez-le uniquement pour l'exécution du cycle de test.

(1) Appuyez sur la touche ⏻ de la télécommande pendant 4 secondes ou plus.
Puis appuyez sur la touche ⏻.
« TEST » apparaît sur l'écran LCD pendant que le test est en cours.
• Le cycle de test peut être effectué en utilisant les modes de fonctionnement HEAT, COOL ou FAN.
• La température ne peut pas être ajustée en mode cycle de test.
• Si un fonctionnement correct est impossible, un code est affiché sur l'écran LCD de la télécommande. (En ce qui concerne le contenu des alarmes, voir le SUPPLÉMENT à la fin de ce manuel.)

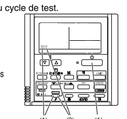

(2) Une fois le cycle de test terminé, appuyez à nouveau sur la touche ⏻.
Vérifiez que « TEST » disparaît de l'écran LCD.
• Pour éviter les cycles de test continus, cette télécommande comprend une fonction de minuterie qui annule le cycle de test au bout de 60 minutes.

8 ANNEXE

RETRAIT DE LA GRILLE AVANT

Type 2545
Veuillez suivre la procédure suivante lorsque vous devez retirer la grille avant, comme par exemple lors de l'installation ou de l'entretien.
① Réglez le volet du flux d'air vertical légèrement vers le bas.
② Glissez les 2 boutons situés sur la partie supérieure de la grille avant en les écartant du centre pour les dégager.
③ Ouvrez le panneau avant.
④ Retirez la vis de la grille avant comme indiqué dans l'illustration.
⑤ Glissez les 2 boutons de la grille avant jusqu'en position déverrouillée.
⑥ Tirez la grille avant vers vous pour la retirer.

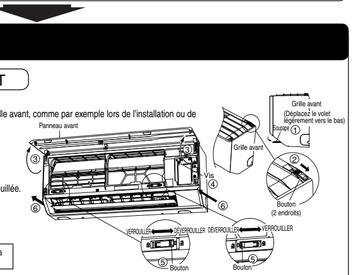

Lorsque vous remettez en place la grille avant, effectuez les étapes ci-dessus dans l'ordre inverse.

Après avoir glissé les curseurs en position de verrouillage, vérifiez que la grille avant est bien fixée en la tirant vers vous.

Type 5010
Veuillez suivre la procédure suivante lorsque vous devez retirer la grille avant, comme par exemple lors de l'installation ou de l'entretien.
① Réglez le volet du flux d'air vertical légèrement vers le bas.
② Glissez les 2 boutons situés sur la partie supérieure de la grille avant (gauche et droite) en les écartant du centre pour les dégager.
③ Glissez les 2 boutons vers le haut de la grille avant jusqu'en position déverrouillée.
④ Ouvrez le panneau avant.
⑤ Glissez les 2 boutons vers la grille avant jusqu'en position déverrouillée.
⑥ Retirez les 2 vis de la grille avant comme indiqué dans l'illustration.
⑦ Poussez les 2 capuchons vers le haut et retirez 2 vis sur la grille avant comme indiqué sur l'illustration.
⑧ Tirez la grille avant vers vous pour la retirer.

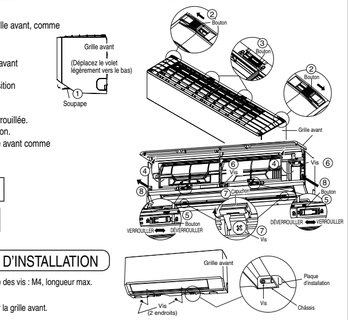

Lorsque vous remettez en place la grille avant, effectuez les étapes ci-dessus dans l'ordre inverse.

Après avoir glissé les curseurs en position de verrouillage, vérifiez que la grille avant est bien fixée en la tirant vers vous.

VISSAGE DU CHÂSSIS SUR LA PLAQUE D'INSTALLATION

Fixez le châssis à la plaque d'installation avec des vis (en vente libre, taille des vis : M4, longueur max. 10mm) pour donner un aspect soigné à l'unité intérieure.

Veuillez vous reporter à la colonne « Retrait de la grille avant » pour retirer la grille avant.

COMMUTATEUR DE FONCTIONNEMENT AUTOMATIQUE

Les opérations ci-dessous seront exécutées en appuyant sur le commutateur « AUTO ».



Ce mode impose une charge importante aux machines. Par conséquent, utilisez-le uniquement pour l'exécution du cycle de test.
1. Maintenez le bouton d'urgence enfoncé pendant 4 secondes ou plus.
Les indicateurs lumineux (OPERATION, TIMER, STANDBY) s'allument plusieurs fois l'un après l'autre pendant 1 seconde.
• Le mode de réglage de l'adresse de la télécommande sans fil est défini.
2. Maintenez à nouveau le bouton d'urgence enfoncé pendant 4 secondes ou plus.
Les indicateurs lumineux (OPERATION, TIMER, STANDBY) clignotent pendant l'opération de test.
• Le cycle de test peut être effectué en utilisant les modes de fonctionnement HEAT, COOL ou FAN.
• La température ne peut pas être ajustée en mode cycle de test.
• Si le fonctionnement correct n'est pas possible, certains des voyants d'affichage (OPERATION, TIMER, STANDBY) se mettent sur ON ou sur OFF.
3. Pour arrêter l'opération de test, appuyez sur le bouton d'urgence.
• Pour éviter un cycle de test en continu, ce mode comprend une fonction de minuterie qui annule le cycle de test après 60 minutes.

REMARQUE

Les unités extérieures ne fonctionneront pas pendant environ 3 minutes après la mise sous tension et après l'arrêt du fonctionnement.

En cas de panne de courant pendant le fonctionnement de l'unité
Si l'alimentation électrique de cette unité est temporairement coupée, l'unité reprendra automatiquement son fonctionnement une fois l'alimentation rétablie en utilisant les mêmes réglages qu'avant la coupure d'alimentation.

Informations importantes concernant le réfrigérant utilisé
Référez-vous aux Instructions d'installation se trouvant sur l'unité extérieure.

Séries CZ-RTC6 (Télécommande filaire)
Ce mode impose une charge