MITSUBISHI ELECTRIC

Installing the grille
PLP-6EA

INSTALLATION MANUAL
FOR INSTALLER

For safe and correct use, read this manual and the outdoor unit installation manual thoroughly before installing the air-conditioner unit.

English

INSTALLATIONSHANDBUCH
FÜR INSTALLATEURE

Aus Sicherheitsgründen und zur richtigen Anwendung vor Installation der Klimaanlage die vorliegende Bedienungsanleitung und das Installationshandbuch gründlich durchlesen.

Deutsch

MANUEL D'INSTALLATION
POUR L'INSTALLATEUR

Avant d'installer le climatiseur, lire attentivement ce manuel, ainsi que le manuel d'installation de l'appareil extérieur pour une utilisation sûre et correct.

Français

INSTALLATIEHANDLEIDING
VOOR DE INSTALLATEUR

Lees deze handleiding en de installatiehandleiding van het buitenapparaat zorgvuldig door voordat u met het installeren van de airconditioner begint.

Nederlands

MANUAL DE INSTALACIÓN
PARA EL INSTALADOR

Para un uso seguro y correcto, lea detalladamente este manual de instalación antes de montar la unidad de aire acondicionado.

Español

MANUALE DI INSTALLAZIONE
PER L'INSTALLATORE

Per un uso sicuro e corretto, prima di installare il condizionatore d'aria leggere attentamente il presente manuale ed il manuale d'installazione dell'unità esterna.

Italiano

ΕΓΧΕΙΡΙΔΙΟ ΟΔΗΓΙΩΝ ΕΓΚΑΤΑΣΤΑΣΗΣ
ΓΙΑ ΑΥΤΟΝ ΠΟΥ ΚΑΝΕΙ ΤΗΝ ΕΓΚΑΤΑΣΤΑΣΗ

Για σωστή και ασφαλή χρήση, διαβάστε προσεκτικά αυτό το εγχειρίδιο, καθώς και το εγχειρίδιο εγκατάστασης της εξωτερικής μονάδας, πριν από την εγκατάσταση της μονάδας κλιματιστικού.

Ελληνικά

MANUAL DE INSTALAÇÃO
PARA O INSTALADOR

Para uma utilização segura e correcta, leia atentamente este manual e o manual de instalação da unidade exterior antes de instalar o aparelho de ar condicionado.

Português

INSTALLATIONSMANUAL
TIL INSTALLATØREN

Læs af sikkerhedshensyn denne manual samt manualen til installation af udendørsenheden grundigt, før du installerer klimaanlægget.

Dansk

INSTALLATIONSMANUAL
FÖR INSTALLATÖREN

Läs bruksanvisningen och utomhusenhetens installationshandbok noga innan luftkonditioneringen installeras så att den används på ett säkert och korrekt sätt.

Svenska

MONTAJ ELKİTABI
MONTÖR İÇİN

Emniyetli ve doğru kullanım için, klima cihazını monte etmeden önce bu kılavuzu ve dış ünite montaj kılavuzunu tamamıyla okuyun.

Türkçe

INSTRUKCJA MONTAŻU
DLA INSTALATORA

Aby zapewnić bezpieczne i prawidłowe korzystanie z klimatyzatora, przed montażem należy uważnie przeczytać niniejszą instrukcję montażu.

Polski

INSTALLASJONSHÅNDBOK
FOR MONTØR

For sikkert og riktig bruk av klimaanlegget, vennligst les nøye gjennom denne bruksanvisningen før det installeres.

Norsk

9. Installer la grille

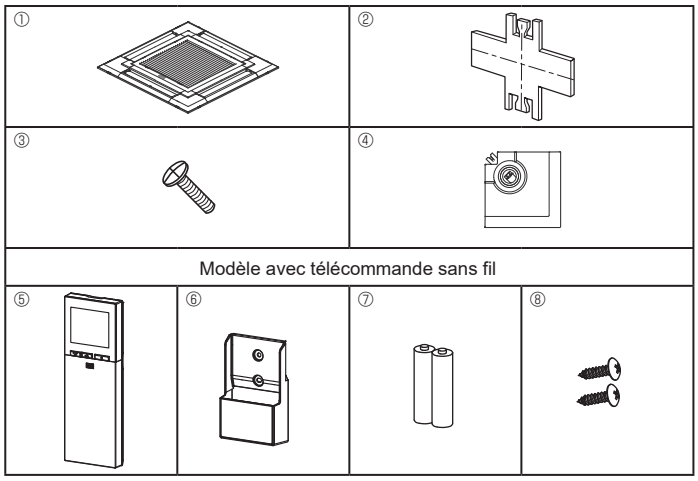

Fig. 9-1

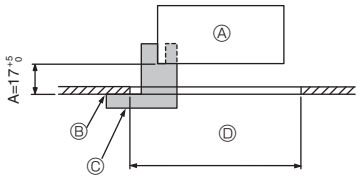

Fig. 9-2

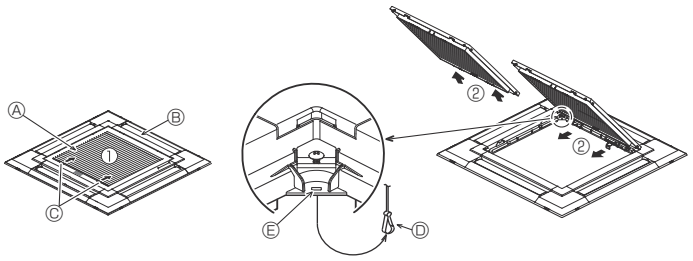

Fig. 9-3

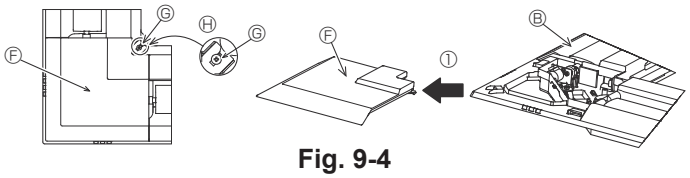

Fig. 9-4

	4 directions	3 directions
Systèmes de direction de la soufflerie	1 système: réglage d'usine	4 systèmes: une sortie d'air entièrement fermée
	2 directions	
Systèmes de direction de la soufflerie	6 systèmes: deux sorties d'air entièrement fermées	

Tableau 1

<Crochet en position relevée> <Crochet en position abaissée>

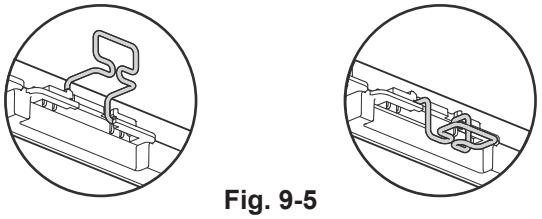

Fig. 9-5

9.1. Vérification du contenu (Fig. 9-1)

• Ce kit contient ce manuel et les pièces suivantes.

	Nom de l'accessoire	Qté	Observations
①	Grille	1	950 × 950 (mm)
②	Schéma d'installation	1	(Divisé en 4 parties)
③	Vis (4 × 16)	1	
④	Panneau en coin i-see sensor	1	
⑤	Télécommande sans fil	1	
⑥	Support de la télécommande	1	Fournie s'il s'agit d'un modèle avec télécommande sans fil. *
⑦	Piles LR6 AA	2	Fournie s'il s'agit d'un modèle avec télécommande sans fil. *
⑧	Vis autotaraudeuses 3,5 × 16	2	Fournie s'il s'agit d'un modèle avec télécommande sans fil. *

* Reportez-vous au manuel d'installation fourni avec la télécommande sans fil.

9.2. Préparation avant d'attacher la grille (Fig. 9-2)

• À l'aide de la jauge ② fournie avec ce kit, ajustez et vérifiez la position de l'appareil principal par rapport au plafond. Si l'appareil principal n'est pas correctement positionné par rapport au plafond, des fuites d'air peuvent se produire et provoquer un phénomène de condensation.
• Vous assurer que l'ouverture dans le plafond se trouve dans les tolérances suivantes: 860 × 860 - 910 × 910
• S'assurer que le point A s'effectue dans une fourchette allant de 17 à 22 mm. Le non respect de cette marge pourrait être à l'origine de certains dégâts.

Ⓐ Appareil principal
Ⓑ Surface du plafond
Ⓒ Schéma d'installation ② (inséré dans l'appareil principal)
Ⓓ Dimensions de l'ouverture dans le plafond

9.2.1. Retrait de la grille d'admission (Fig. 9-3)

• Pour ouvrir la grille d'admission, faire glisser les leviers dans le sens indiqué par la flèche ①.
• Défaire le crochet qui sert à fixer la grille.
  * Ne pas décrocher le crochet de la grille d'admission.
• Lorsque la grille se trouve en position "ouverte", retirer la charnière de la grille d'admission comme indiqué par la flèche ②.

9.2.2. Retrait du panneau en coin (Fig. 9-4)

• Dévissez les 4 vis de coin. Pour retirer le panneau, faites-le glisser dans le sens indiqué par la flèche ①.

[Fig. 9-3] [Fig. 9-4]

Ⓐ Grille d'admission
Ⓑ Grille ①
Ⓒ Leviers de la grille d'admission
Ⓓ Crochet de la grille
Ⓔ Orifice pour le crochet de la grille
Ⓕ Panneau en coin
Ⓖ Vis
Ⓗ Détail

9.3. Sélection des sorties d'air

Pour cette grille, le sens d'expulsion de l'air peut être réglé de onze manières différentes. De plus, en règlant la télécommande sur les programmes appropiés, il est possible d'ajuster le flux d'air et la vitesse. Sélectionner les réglages nécessaires dans le Tableau 1 en fonction de l'endroit où vous souhaitez installer l'appareil. (Plus de deux directions doivent être sélectionnées.)

1) Décider du sens d'expulsion.
2) Veillez à régler correctement la télécommande en fonction du nombre de sorties d'air et de la hauteur du plafond au niveau duquel l'appareil sera installé. (Voir page 12.)

Remarque :

• **Pour modifier le nombre de directions, un volet obturateur de sortie d'air en option est nécessaire.**
• **Ne sélectionnez pas 2 directions dans un environnement chaud et humide. (Des gouttes de condensation se formeraient.)**

9.4. Installer la grille

9.4.1. Préparatifs (Fig. 9-5)

Veillez à ouvrir 2 crochets de la grille en les relevant.

9. Installer la grille

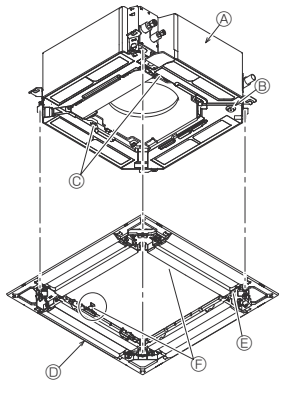

Ⓐ Appareil principal
Ⓑ Zone en coin du tuyau d'écoulement
Ⓐ Bride de l'appareil principal
Ⓓ Grille ①
Ⓔ Orifice de la grille
Ⓕ Crochet d'installation temporaire
Ⓖ Vis et rondelle captive
Ⓗ Surface au plafond
Ⓙ Vérifier qu'il n'y a pas d'espace
Ⓚ Régler l'écrou de l'appareil principal à l'aide d'une clé, etc.

Fig. 9-6

< Grille installée provisoirement>

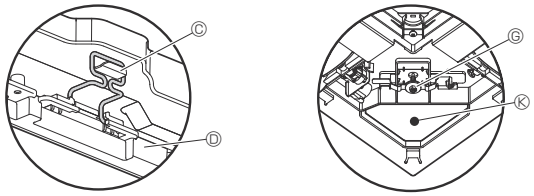

Fig. 9-7

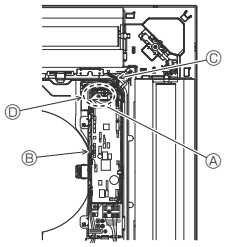

Ⓐ Bride de l'appareil principal
Ⓑ Boîtier électrique
Ⓒ Fils de raccordement de la grille
Ⓓ Connecteur CNV de la carte de commande

Fig. 9-8

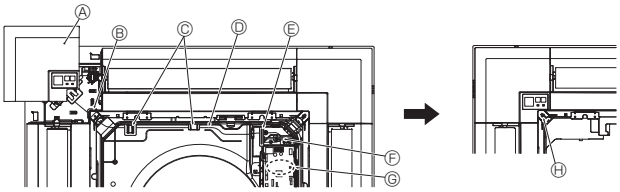

Fig. 9-9

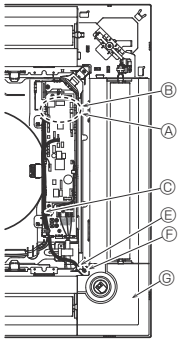

Ⓐ Connecteur CN4Z de la carte de commande
Ⓑ Connecteur CN5Y de la carte de commande
Ⓒ Fil de raccordement du panneau d'angle du i-see Sensor
Ⓓ Collier
Ⓔ Trou de la grille (Passer le fil.)
Ⓕ Vis ③
Ⓖ Panneau d'angle du i-see Sensor ④

Fig. 9-10

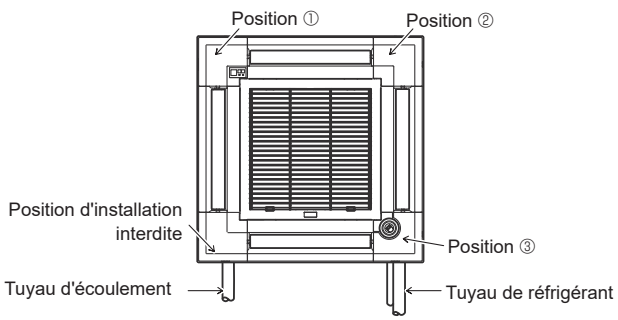

Fig. 9-11

9.4.2. Mise en place provisoire de la grille (Fig. 9-6)

- Positionnez la zone en coin du tuyau d'écoulement de l'appareil principal sur le coin de la grille présentant un orifice et fixez-les provisoirement en plaçant le crochet de la grille sur la bride de l'appareil principal.

9.4.3. Fixation de la grille

- Fixez la grille sur l'appareil principal en serrant les vis mises en place au préalable. (Fig. 9-6)
  Remarque :
  Vérifiez qu'il n'y a pas d'espace entre l'appareil principal et la grille ou entre la grille et la surface du plafond. (Fig. 9-6)

  En présence d'un espace entre la grille et le plafond :
  Lorsque la grille est en place, réglez légèrement la hauteur de l'appareil principal pour supprimer tout espace vide.

⚠ Précaution :

- **Veillez à utiliser un couple de 2,8 N•m à 3,6 N•m pour serrer la vis. N'utilisez jamais un tournevis à frapper.**
- **Après avoir serré la vis, vérifiez que les deux crochets de la grille (Fig. 9-7) sont en prise avec les crochets de l'appareil principal.**

9.4.4. Raccordement des câbles (Fig. 9-8)

- Desserrez les 2 vis de fixation du couvercle du boîtier électrique de l'appareil principal et ouvrez le couvercle.
- Acheminez le fil de raccordement depuis le côté du boîtier électrique.
- Veillez à raccorder le connecteur du moteur des ailettes (blanc, 20 pôles) au connecteur CNV (blanc) de la carte de commande de l'appareil principal.
- Les fils de sortie de la grille doivent être tendus et attachés ensemble à l'aide d'un collier sur le boîtier électrique.

9.4.5. Installation du récepteur de signaux (Fig. 9-9)

- Acheminez le fil de raccordement (blanc, 9 pôles) du panneau d'angle du récepteur de signaux depuis le côté du boîtier électrique de l'appareil principal.
- Veillez à le raccorder au connecteur CN90 (blanc) de la carte de commande.
- Veillez à ce que le fil de raccordement du panneau d'angle du récepteur de signaux passe bien dans la bride d'admission.
- Les fils de raccordement restant doivent être tendus et attachés ensemble à l'aide d'un collier sur le boîtier électrique.
- Replacez le couvercle sur le boîtier électrique à l'aide de 2 vis.
  Remarque :
  Veillez à ne pas coincer les fils dans le couvercle du boîtier électrique.
  Posez le panneau d'angle du récepteur de signaux sur le panneau et fixez-le avec la vis.
  Le panneau d'angle du récepteur de signaux ne peut en aucun cas être installé du côté du tuyau d'écoulement de l'appareil principal. (Se reporter à la Fig. 9-11)

Ⓐ Panneau d'angle du récepteur de signaux
Ⓑ Trou de la grille (Passer le fil.)
Ⓒ Bride d'admission
Ⓓ Câble
Ⓔ Collier
Ⓕ Attache-câble (Fixer le fil.)
Ⓖ Connecteur CN90 de la carte de commande
Ⓗ Vis

9.4.6. Installation du panneau d'angle du i-see Sensor (Fig. 9-10)

- Acheminez le fil de raccordement depuis le côté du boîtier électrique.
- Acheminez le connecteur du fil de raccordement (blanc à 4 pôles et blanc à 5 pôles) du panneau d'angle du i-see Sensor ④ depuis le côté du boîtier électrique de l'appareil principal et raccordez-le aux connecteurs CN4Z et CN5Y de la carte de commande.
- Les fils de raccordement restants du panneau d'angle du i-see Sensor doivent être tendus et attachés ensemble à l'aide d'un collier sur le boîtier électrique.
- Replacez le couvercle sur le boîtier électrique à l'aide de 2 vis.
  Remarque :
  Veillez à ne pas coincer les fils dans le couvercle du boîtier électrique.
- Le panneau d'angle du i-see Sensor doit être fixé sur la grille ① à l'aide de la vis ③.

* Si la position du i-see Sensor est passée de la position par défaut (position ③) à une autre position, changez les réglages de fonction. (Se reporter à la page 12 et à la Fig. 9-11)

- Le panneau d'angle du i-see Sensor ne peut en aucun cas être installé du côté du tuyau d'écoulement de l'appareil principal. (Se reporter à la Fig. 9-11)

Position ① Position par défaut du récepteur de signaux (marques d'identification de sortie d'air □/□□□□)
Position ② (Marques d'identification de sortie d'air □/□□)
Position ③ Position par défaut du i-see Sensor (marques d'identification de sortie d'air □□/□□□)

fr

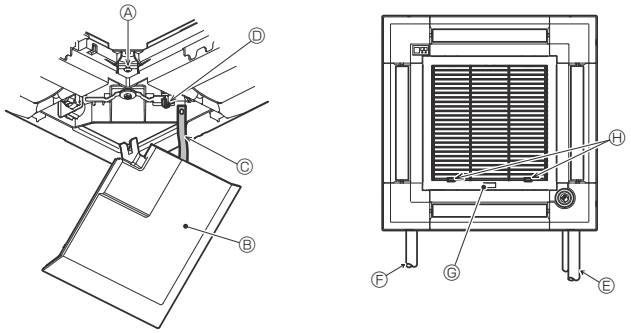

Fig. 9-12

9.5. Installation de la grille d'aspiration (Fig. 9-12)

Remarque :

Lors de la réinstallation des panneaux d'angle (tous munis d'une attache de sécurité), raccordez l'autre extrémité de chaque attache de sécurité à la grille comme illustré.

* Si les panneaux d'angle ne sont pas fixés correctement, ils risquent de tomber lorsque l'appareil principal fonctionne.

• Suivez la procédure décrite à la section "9.2. Préparatifs préalables à la fixation de la grille" dans l'ordre inverse pour installer la grille d'aspiration et le panneau d'angle.

• La direction de la grille d'admission peut être modifiée pour répondre au souhait du client.

Ⓐ Vis (4 × 16)

Ⓑ Panneau d'angle

Ⓒ Attache de sécurité

Ⓓ Crochet

Ⓔ Tuyau de réfrigérant

Ⓕ Tuyau d'écoulement

Ⓖ Logo de la société

* L'installation est possible dans toutes les positions.

Ⓗ Position initiale des leviers sur la grille d'admission

* Bien que les agrafes puissent être installées dans n'importe laquelle des 4 positions, la configuration présentée ici est recommandée. (Il n'est pas nécessaire de retirer la grille d'admission pour l'entretien du boîtier électrique de l'appareil principal.)

fr