



Panasonic®

Installation Instructions
Wired Remote Controller

Model No. **CZ-RTC6BL**
CZ-RTC6WBL

https://eu.datanavi.ac.smartcloud.panasonic.com/documents/index.htm?model=CZ-RTC6BL

Lisez les instructions d'installation avant de commencer l'installation.Vous devrez notamment lire les « Consignes de sécurité ».Ce livret décrit principalement des questions réglementaires et de sécurité.Pour des explications sur l'installation, veuillez scanner le code barres 2D de la matrice et vous reporter aux manuels détaillés. Panasonic n'assume aucune responsabilité pour tout accident ou dommage qui se produit à la suite d'une mauvaise installation effectuée d'une manière qui n'est pas décrite dans les manuels détaillés. De plus, le dysfonctionnement provoqué par une installation incorrecte n'est pas couvert par la garantie du produit.

FRANÇAIS

ACXF60-39644
W0620-41122

Table des Matieres

	Página		Página
● **Consignes de sécurité**	**10**	● **Montage**	**14**
● **Précautions d'installation**	**12**	● **Spécifications**	**16**

Veuillez lire avant de démarrer

Ces instructions regroupent toutes les informations nécessaires pour l'installation et la maintenance. Si vous avez besoin d'aide pour un problème particulier, contactez notre centre commercial/SAV ou votre distributeur agrée pour des instructions supplémentaires.

NOTIFICATION

Le texte anglais correspond aux instructions d'origine. Les autres langues sont les traductions des instructions d'origine.

Consignes de sécurité

Nous n'assumons aucune responsabilité pour les accidents ou les dommages résultants de méthodes autres que celles décrites dans les instructions d'installation ou de méthodes n'utilisant pas les pièces indiquées.
Les dysfonctionnements se produisant en raison de méthodes d'installation non autorisées ne sont pas couverts par la garantie produit.

- Cette télécommande doit être installée conformément aux réglementations de câblage nationales.
- Lire également les instructions d'installation des dispositifs connectés.
- Lors de la réinstallation ou de la réparation de cette télécommande, fournissez les instructions d'installation au personnel d'entretien.

AVERTISSEMENT

Ce symbole vous avertit à propos de risques ou de pratiques dangereuses susceptibles de provoquer des blessures sévères ou mortelles.

MISE EN GARDE

Ce symbole vous avertit à propos de risques ou de pratiques dangereuses susceptibles de provoquer des blessures ou des dommages matériels.

Actions interdites

Précautions concernant la configuration de l'installation

AVERTISSEMENT

- Mettre hors tension le disjoncteur des unités avant installation.
- Choisir un emplacement d'installation rigide et suffisamment solide pour supporter ou maintenir cette télécommande, et choisir un emplacement qui facilite l'entretien.

AVERTISSEMENT

- N'utiliser que les pièces spécifiées par Panasonic comme accessoires fournis.
- Veiller à l'installation correcte des câbles afin qu'aucune force extérieure ne s'exerce sur eux.
- Le démontage et la modification de cette télécommande ne sont en aucun cas autorisés.
- Cette télécommande doit être installée par le distributeur commercial ou un installateur.
- Pour installer la télécommande, utiliser un équipement de protection approprié et des outils sécurisés.
- Cette télécommande devra être installée en toute sécurité en suivant les instructions d'installation.
- Le montage électrique doit être effectué par un personnel autorisé conformément à la règlementation locale et conformément aux instructions d'installation.
- Pour éviter des dysfonctionnement causés par les interférences des ondes radio, éloigner la télécommande des dispositifs tels qu'un autre appareil sans fil, un four à micro-ondes et un dispositif qui utilise un signal 2,4 GHz. Le module peut ne pas être disponible dans certaines zones.
- Fixer le cache électrique à l'unité intérieure en toute sécurité.
- Veiller à brancher correctement la télécommande au bornier P.C. et à la plaque à bornes de l'unité intérieure.
- Ne pas installer dans les hôpitaux ou dans des lieux où des dispositifs électroniques médicaux sont présents.
- En cas de port de stimulateur cardiaque ou de défibrillateur automatique implantable, veiller à ne pas rester à moins de 15 cm de la télécommande.
- Ne pas utiliser la télécommande près d'un appareil de contrôle automatique (porte automatique, alarmes à incendie, etc.).
- En cas d'anomalie (comme une odeur de brûlé), arrêter l'unité intérieure et mettre le disjoncteur sur ARRÊT.
- Ne pas manipuler avec les mains mouillées.
- Ne pas éclabousser d'eau la télécommande ou l'utiliser dans une salle de bains.

MISE EN GARDE

- Reliez-vous à la terre afin de décharger l'électricité statique avant d'effectuer tout câblage.
- Ne pas installer la télécommande dans des endroits situés sous les rayons du soleil ou bien là où la température ambiante est de 40 ˚C ou plus ou de 0 ˚C ou moins.
- Le câble de raccordement ne doit pas toucher directement le tuyau.
- Ne pas installer dans un endroit où des enfants peuvent avoir accès à la télécommande.
- Ne pas se trouver debout sur une surface instable pour utiliser ou pour contrôler la télécommande.
- Ne pas utiliser dans des environnements spéciaux.
  L'utiliser dans des lieux où l'on note une présence importante d'huile (y compris l'huile de machine), de vapeur, de gaz inflammable ou corrosif, de fluctuation de tension, autour du boitier en métal peut entraîner une diminution importante de fonctionnalité et l'endommagement des pièces.
- Ne pas utiliser la télécommande près d'autres appareils sans fil, micro-ondes, téléphone sans fil, ou fax.

REMARQUE

- Installer cette télécommande verticalement.
- Lors de l'installation de cette télécommande, veiller à utiliser les vis fournies et vérifier qu'il n'y a pas d'espace entre elle et la surface à laquelle elle est fixée.
- La garantie ne couvre pas le produit si celui-ci tombe d'un endroit élevé.
- Nécessite un appareil mobile compatible iOS/Android™.
- L'utilisateur final doit lire et accepter les conditions d'utilisation et la déclaration de confidentialité du contenu de « Panasonic H&C Control App ».
- Éviter de configurer plusieurs télécommandes en même temps.
- Les utilisateurs sont responsables de tous les coûts engendrés par l'installation de « Panasonic H&C Control App » sur l'appareil mobile.
- La télécommande câblée de Panasonic est conçue pour communiquer avec « Panasonic H&C Control App ».
- Les interfaces Bluetooth® autres ne peuvent pas se connecter à « Panasonic H&C Control App ».
- Les mises à jour du service peuvent signifier des changements dans la conception de l'écran et de l'affichage de « Panasonic H&C Control App ».

Accessoires fournis				
Vis M3,8 x 16 (2)	**Mode d'emploi** (1)	**Instructions d'installation** (1)	**Instructions** (1)	**Attache-fils** (1)
				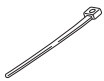

*Le cable de la télécommande n'est pas fourni. (fourniture chantier)

Précautions d'installation

Installation de la télécommande

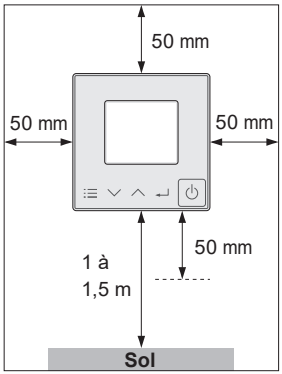

- Installer la télécommande à une hauteur comprise en 1 et 1,5 m du sol (Dans un endroit où il est possible de détecter la température ambiante moyenne).
- Conservez un espace autour de la télécommande comme le montre de façon détaillée l'illustration à gauche.
- Évitez l'installation dans les lieux suivants.
  - A l'ombre ou derrière des objets déviés du flux d'air de la pièce.
  - Lieu humide (la télécommande n'est pas protégée contre l'humidité ou le ruissellement.)
  - A proximité d'une source de chaleur
- Laissez au moins 1 m de distance entre l'appareil et un téléviseur ou un ordinateur. (Cela pourrait causer un brouillage ou des parasites sur l'image)

Câblage de la télécommande

Diagramme de câblage

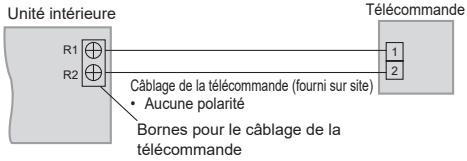

■ Type de câble
- Utilisez des câbles de 0,75 à 1,25 mm^2.

■ Longueur totale du câble : 500 m maximum
La longueur de câble entre les unités intérieures ne doit pas dépasser 200 m.)

■ Nombre d'unités pouvant être raccordées
- Télécommande :
  Raccordement de 1 unité seulement
  Lors de la connexion de la télécommande aux unités extérieures commercialisées à partir d'avril 2020 (série PACi NX et suivantes), 2 télécommandes peuvent être connectées.
  * Il n'est pas possible de connecter deux CZ-RTC6BL (CZ-RTC6WBL)
- Unité intérieure: Max. 8

Attention

- Le câble de liaison entre la télécommande et l'unité intérieure doit avoir une épaisseur d'isolant de 1 mm à minima en incluant la gaine.
  La règlementation concernant le câblage peut être différente selon les endroits. Pour connaitre les règles de câblage sur site, se référer aux CODES ÉLECTRIQUES LOCAUX.
  Veiller à ce que l'installation soit conforme aux réglements et à la réglementation en vigueur.
- Veillez à ne pas raccorder les câbles aux autres bornes des unités intérieures (p. ex. borne de câblage de la source d'alimentation). Cela peut provoquer un dysfonctionnement.
- Ne pas regrouper le câble de la télécommande et l'alimentation électrique dans le même passage de gaine. Cela peut provoquer un défaut de communication.
- Si la source d'alimentation émet du bruit, rajouter un filtre antibruit.

■ Utilisation d'1 unité intérieure

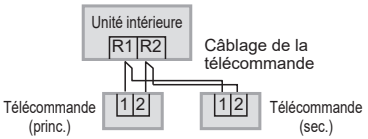

■ Utilisation de plus d'une unité intérieure

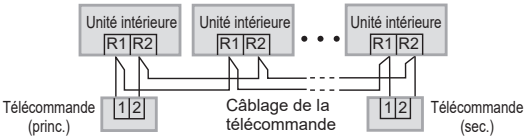

Un câblage comme indiqué ci-dessous est interdit.

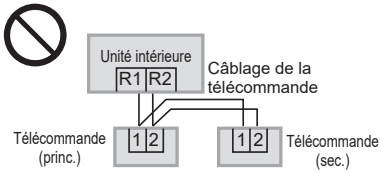

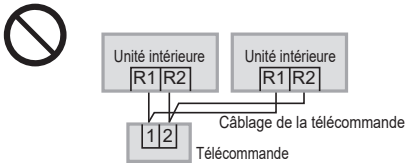

Lors du réglage des télécommandes princ./sec.

Pour des explications sur l'installation, veuillez scanner le code barres 2D de la matrice et vous reporter aux manuels détaillés.
Après l'installation, reglez une télécommande sur [princ.] et l'autre sur [sec.] pour [princ./sec.] pour « Configuration ».
Pour utiliser les télécommandes* en association, réglez l'unité CZ-RTC6BL ou CZ-RTC6WBL sur [princ.].

*CZ-RTC4, CZ-RE2C2, ou CZ-RTC6 (CZ-RTC6W)

Remarque Il est possible de brancher les appareils sur n'importe quelle unité intérieure pour l'utilisation.

Montage

1 Retirez le boîtier supérieur.

❶ Insérez le tournevis dans le boîtier inférieur.
Insérez le tournevis dans la pince comme indiqué dans la figure.

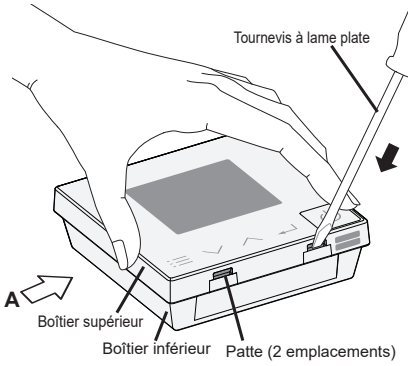

❷ Poussez le tournevis vers l'intérieur.
Poussez le tournevis vers le bas le long de la pente de la griffe jusqu'à ce que boîtier supérieur se détache.

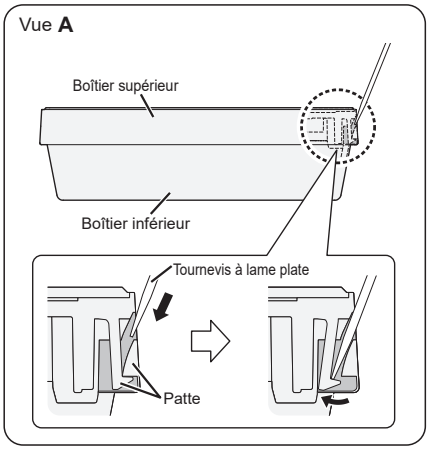

2 Montage mural de la télécommande.

Il y a 2 types de méthodes de fixation au mur : Le type exposé et le type intégré.

Attention

Effectuez le montage du boîtier inférieur

- Serrez bien les vis jusqu'à ce que leur tête touche le boîtier inférieur. (Sinon, les têtes de vis lâches peuvent toucher la carte de circuit imprimé et causer un dysfonctionnement lors du montage du boîtier supérieur.)
- Ne serrez pas les vis excessivement. (Le boitier inférieur peut être déformé, ce qui entrainerait le détachement de l'appareil de la surface à laquelle il est fixé.)

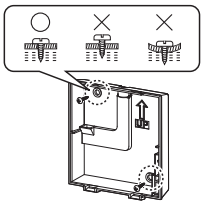

Connexion au bornier de la télécommande

- Appuyez sur le bouton poussoir à l'aide d'une tige arrondie ou du doigt, insérez bien le câblage de la télécommande depuis le logement d'insertion et relâchez le bouton poussoir.
- Tirez légèrement sur le câblage de la télécommande et vérifiez qu'il tient bien.
- Il y a un danger de court-circuit si le fil de cuivre est exposé. Assurez-vous que le fil est correctement inséré.

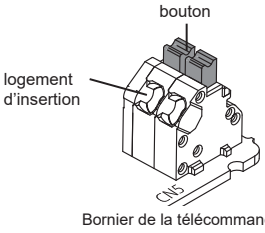

FRANÇAIS

Montage avec câble visible

Un film de protection adhère au panneau de commande.

❸ Effectuez le montage du boîtier supérieur.
- Alignez les pattes du boîtier supérieur, puis alignez les pattes du boîtier inférieur.

❶ Effectuez le montage mural du boîtier inférieur.
- Passer le fil à travers le trou de câblage du boitier inférieur et le placer le long de la rainure.

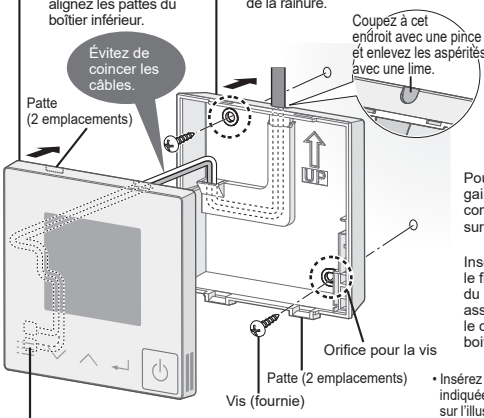

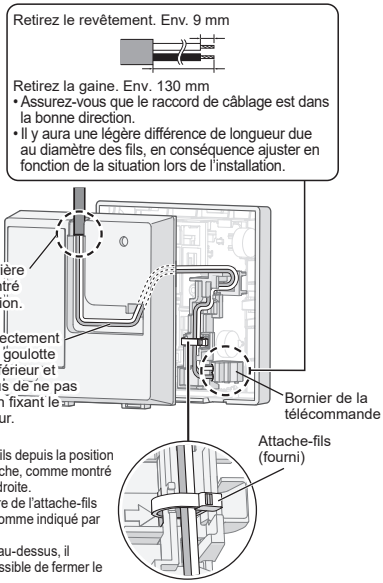

❷ Connectez le câblage de la télécommande.
- Assurez-vous de ne pas laisser de câbles inutiles dans le boîtier de la télécommande lors du câblage. Faites attention de ne pas laisser les câbles entrer en contact avec des parties de la carte de circuit imprimé. Pour la méthode de connexion, consultez « Connexion au bornier de la télécommande » dans la partie « Attention ».

- Insérez l'attache-fils depuis la position indiquée par la flèche, comme montré sur l'illustration à droite.
- Placez la fermeture de l'attache-fils dans la goulotte comme indiqué par la flèche.
- Si elle est placée au-dessus, il pourrait être impossible de fermer le boitier inférieur.

* Il est également possible d'effectuer le montage dans l'ordre suivant ❷ → ❶ → ❸.

Montage encastré

Un film de protection adhère au panneau de commande.

❸ Effectuez le montage du boîtier supérieur.
- Alignez les pattes du boîtier supérieur, puis alignez les pattes du boîtier inférieur.
- Si les fils sont difficiles à bouger, desserrer la vis tout en bas du boitier, travailler sur les fils, puis resserrer la vis à la fin du travail.

❶ Effectuez le montage mural du boîtier inférieur.
- Passer le fil à travers le trou de câblage du boitier inférieur.

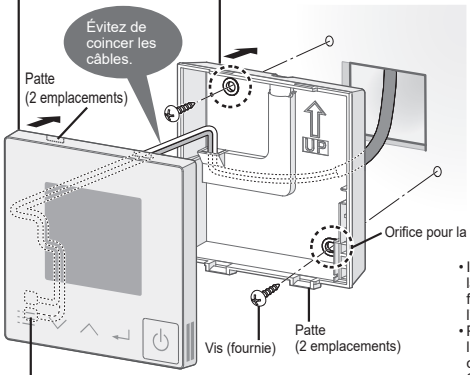

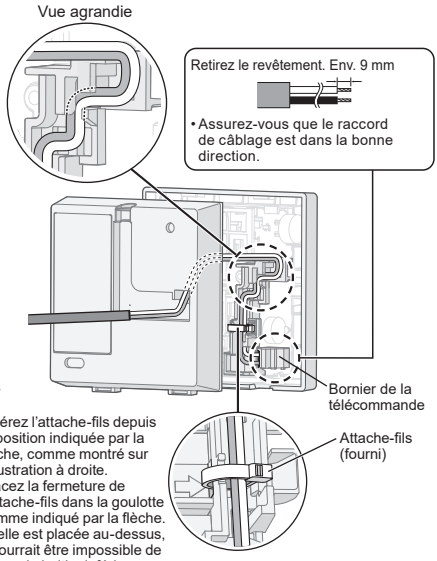

❷ Connectez le câblage de la télécommande.
- Assurez-vous de ne pas laisser de câbles inutiles dans le boîtier de la télécommande lors du câblage. Faites attention de ne pas laisser les câbles entrer en contact avec des parties de la carte de circuit imprimé. Pour la méthode de connexion, consultez « Connexion au bornier de la télécommande » dans la partie « Attention ».

- Insérez l'attache-fils depuis la position indiquée par la flèche, comme montré sur l'illustration à droite.
- Placez la fermeture de l'attache-fils dans la goulotte comme indiqué par la flèche.
- Si elle est placée au-dessus, il pourrait être impossible de fermer le boitier inférieur.

* Il est également possible d'effectuer le montage dans l'ordre suivant ❷ → ❶ → ❸.

Spécifications

Modèle n°		CZ-RTC6BL / CZ-RTC6WBL
Dimensions		(H) 86 mm × (L) 86 mm × (P) 25 mm
Poids		0,09 kg
Plage de Température/Humidité		0 °C à 40 °C / 20% à 80% (pas de condensation) * Usage intérieur uniquement.
Source d'alimentation		16 Vcc (fourni par l'unité intérieure)
Horloge	Précision	± 30 secondes/mois (à une température normale de 25 °C) * Ajustez-la périodiquement
	Autonomie	24 heures (après un chargement complet) (à une température normale de 25 °C) * Env. 8 heures sont nécessaires pour une recharge complète.
Nombre d'unités intérieures connectées		Unité intérieure : 8 appareils maximum (Dans le contrôle de groupe)
Version du SE du dispositif mobile pour « Panasonic H&C Control App »		Sur l'app store correspondant, vérifiez les versions du système d'exploitation prises en charge.
Version Bluetooth®		4.2 ou ultérieure

•Le nom de la marque Bluetooth® ainsi que les logos sont des marques déposées appartenant à Bluetooth SIG, Inc. et toute utilisation de ces marques par Panasonic Corporation est effectuée sous licence. Les autres marques et noms commerciaux appartiennent à leurs propriétaires respectifs.
•iOS est le nom du système d'exploitation d'Apple Inc. IOS est une marque ou marque déposée de Cisco aux États-Unis et dans d'autres pays qui fait l'objet d'une licence d'utilisation.
•Apple et le logo Apple sont des marques d'Apple Inc., déposées aux États-Unis et dans d'autres pays. App Store est une marque de service d'Apple Inc.
•Android™, Google Play™ et les logos Google Play™ sont des marques déposées de Google LLC.

Puissance maximale de la fréquence radio envoyée sur les bandes de fréquence

Type de communication sans fil	Bande de fréquence	PIRE max (dBm)
Bluetooth®	2402 - 2480 MHz	6,7 dBm

Panasonic Corporation
http://www.panasonic.com

© Panasonic Corporation 2020-2022
Printed in China

ACXF60-39644
W0620-41122