SIEMENS

Raumthermostaten

RDG200T.., RDG260T..



Für Ventilatorkonvektoren, universelle Applikationen und Verdichter in Applikationen für Direktverdampfer

- Eingebauter Temperaturfühler
- Regelung der Raumtemperatur
- RDG20..T.. Triac-Regelausgänge für Ein/Aus, PWM oder 3-Punkt
- RDG26..T.. Regelausgänge für DC 0...10 V- oder Ein/Aus
- Ventilatorausgänge 3-stufig, 1-stufig, DC 0...10 V
- 3 multifunktionale Eingänge X1, X2 und X3 für Keycard-Kontakt, externen Fühler etc.
- Betriebsarten: Komfort, Economy und Schutzbetrieb
- Ventilatordrehzahlregelung automatisch oder manuell
- Automatische oder manuelle H/K-Umschaltung
- Inbetriebnahme über lokale Bedienung
- Inbetriebnahme über Siemens Smartphone-App PCT Go
- Gangleistungsreserve für 20 h bei Stromausfall
- Betriebsspannung:
  - RDG20..T..: AC 230 V
  - RDG26..T..: AC 24 V oder DC 24 V

Funktionen

Regelung

Die Raumthermostaten RDG2..T.. sind für den Einsatz mit folgenden Einrichtungen konzipiert:

Ventilatorkonvektoren über Ein/Aus- oder stetige/DC-Ausgänge:

- 2-Rohr
- 2-Rohr mit Elektroheizung
- 2-Rohr und Heizkörper/Fussbodenheizung
- 2-Rohr/2-stufiges System auch passend zu Applikationen mit 1-stufigem Heizen/2-stufigem Kühlen oder 2-stufigem Heizen/2-stufigem Kühlen
- 4-Rohr
- 4-Rohr mit Elektroheizung
- 4-Rohr mit 6-Weg-Kugelhahn (RDG26..T..)
- 4-Rohr mit 6-Weg-PICV (RDG26..T..)
- 4-Rohr mit PICV und 6-Weg-Regelkugelhahn als Umschaltung (RDG26..T..)

Kühldecke/Deckenheizung (oder Heizkörper) über Ein/Aus- oder stetige/DC-Ausgänge:

- Kühldecke/Deckenheizung
- Kühldecke/Deckenheizung mit Elektroheizung
- Kühldecke/Deckenheizung und Heizkörper/Fussbodenheizung
- Kühldecke und Heizkörper/Fussbodenheizung
- Kühldecke und/oder Deckenheizung/2-stufig
- Kühldecke/Deckenheizung (4-Rohr) mit 6-Weg-Regelkugelhahn (RDG26..T..)
- Kühldecke/Deckenheizung (4-Rohr) mit 6-Weg-PICV (RDG26..T..)
- Kühldecke/Deckenheizung mit PICV und 6-Weg-Regelkugelhahn als Umschaltung (RDG26..T..)

Verdichterapplikationen über Ein/Aus-Steuerausgänge:

- Heizen oder Kühlen, Verdichter mit Direktverdampfer
- Heizen oder Kühlen, Verdichter mit Direktverdampfer mit Elektroheizung
- Heizen und Kühlen, Verdichter mit Direktverdampfer
- Heizen oder Kühlen/2-stufig, Verdichter mit Direktverdampfer

Allgemeine Funktionen

- Wochenzeitprogramm
- Raumtemperaturregelung über eingebauten Temperaturfühler oder externen Raum-/Rückluft-Temperaturfühler
- Temperaturbegrenzung der Bodenheizung
- Min. und max. Begrenzung der Zulufttemperatur
- Wahl der Betriebsart über die Betriebsarten-Wahltaste
- Tastensperre für alle Tasten einzeln (automatisch oder manuell)
- Umschaltung zwischen Heiz- und Kühlbetrieb (automatisch über lokalen Fühler oder manuell)
- Passwortgeschützte Parameter (standardmässig gesperrt)
- Spülfunktion zusammen mit einem 2-Weg-Ventil
- Ventilfunktion zum Vermeiden von Festsitzen
- Erinnerung zum Reinigen von Ventilatorfiltern
- Delta-Temperaturregelung
  Begrenzung der Temperaturdifferenz zwischen Vor- und Rücklauftemperatur Wasser zur Systemoptimierung und für tieferen Energieverbrauch in Fernheizungen
- Gangleistungsreserve für 20 h bei Stromausfall

Sollwerte und Anzeige

- Min. und max. Begrenzung des Raumtemperatursollwerts:
  - Komfortbegrenzung (min./max.)
  - Energiesparkonzept (min./max. Begrenzung separat für Heizen und Kühlen)
- Vorübergehende Verlängerung des Komfortbetriebs
- Anzeige der aktuellen Raumtemperatur oder des Sollwerts in °C und/oder °F

Einstellung

- Applikationsauswahl über DIP-Schalter oder externe Inbetriebnahmesoftware (Siemens Smartphone-App PCT Go)
- Parameter-Download über externe Inbetriebnahmesoftware (Siemens Smartphone-App PCT Go)
- Erneutes Laden der Werkseinstellungen für Inbetriebnahme und Regelparameter

Ventilator

- 1-stufig, 3-stufig oder DC 0...10 V Ventilatorsteuerung auf RDG20..T.. und RDG26..T.. (automatisch oder manuell)
- Erweiterte Ventilator-Ansteuerungsfunktionen, z.B. Ventilatorkick, Ventilatorstart-Verzögerung, wählbarer Ventilatorbetrieb (freigeben, sperren oder in Abhängigkeit des Heiz-/Kühlbetriebs und min. und max. Drehzahleinstellung)
- Ventilatorstart gemäss Ventilatorkonvektor-Temperatur (Heizen) zum Vermeiden von Kaltluft beim Heizen
- Freigabe des Ventilatorausgangs nur in Stufe 2 (2-Rohr/2-stufig)
- Schalten der Ventilatorstufe von manuell auf automatisch in der neutralen Zone, um keine Energie zu verschwenden (wählbar)

Spezialfunktionen

- Swap-Funktion für 2-Rohr- und 2-stufige Applikation durch Schalten der Stufe 1 für Heizen in Stufe 2 für Kühlen
- Bei 2-stufigen Applikationen ist die Anzahl der Heiz- oder Kühlsequenzen auf eine zu begrenzen
- Regelung des 6-Weg-Regelkugelhahns und 6-Weg-PICV, DC 0…10 V, DC 2…10 V und invertierte Signale DC 10…0 V, DC 10…2 V (RDG26..T..)
- Steuerung des 6-Weg-Regelkugelhahns als Umschalter (Ein/Aus – Öffnen/Schliessen) und PICV DC 0…10 V
- Durchflussbegrenzungsfunktion für PICV im Heiz- und Kühlbetrieb (RDG26..T..)
- Ferienzeit zur Senkung des Energieverbrauchs während Abwesenheiten (Ferien) einstellen
- Für 6-Weg-PICV (RDG26..T..)
  - Max. Wasserdurchfluss in l/h für Heizen (P260) und für Kühlen (P261) unabhängig über PCT Go während der Inbetriebnahme
  - Im Betrieb wird der Wasserdurchfluss (l/h) über die PCT Go Live-Datenfunktion gelesen
- Wählbare Relais-Funktionen
  - Ausschalten externer Einrichtungen im Schutzbetrieb
  - Einschalten externer Einrichtungen (z.B. Pumpe) bei Heiz-/Kühlbedarf
  - Ausgabestatus Heiz-/Kühlsequenz

Eingänge

- 3 multifunktionale Eingänge X1, X2 und X3, wählbar für:
  - Fensterkontakt schaltet Betriebsart in Schutzbetrieb
  - Präsenzmelder schaltet Betriebsart in Komfort
  - Fühler für automatische H/K-Umschaltung
  - Schalter für manuelle H/K-Umschaltung
  - Externer Raumtemperatur- oder Rückluft-Temperaturfühler
  - Taupunktfühler
  - Freigabe Elektroheizung
  - Störungseingang
  - Zulufttemperaturfühler
  - Register-Temperaturfühler
  - Externe Temperaturbegrenzung
  - Hotelpräsenzmelder

Applikationen

Die Raumthermostaten RDG2..T.. unterstützen folgende Applikationen, die mit Hilfe der DIP-Schalter auf der Rückseite des Geräts oder einem Inbetriebnahme-Tool konfiguriert werden können.

Fernkonfiguration

Um eine Applikation über ein Inbetriebnahme-Tool zu wählen, müssen die DIP-Schalter 1..5 auf Aus gestellt werden (Fernkonfiguration, Werkseinstellung).

Fernkonfiguration über Inbetriebnahme-Tool (Werkseinstellung) ● Inbetriebnahme über Siemens Smartphone-App PCT Go	**Ein =**  **DIP Nr.: 1…5**
	Aus =  **DIP Nr.: 1…5**

Applikationen für Ventilatorkonvektoren

Applikationen, DIP-Einstellungen, Steuerausgänge

- 2-Rohr-Ventilatorkonvektor



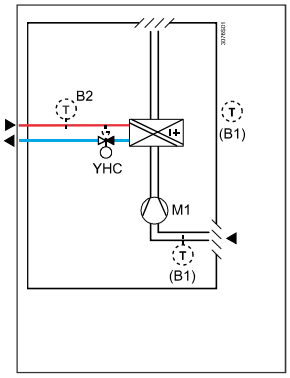

Mit RDG20..T.., RDG26..T..

- 2-Rohr-Ventilatorkonvektor mit Elektroheizung



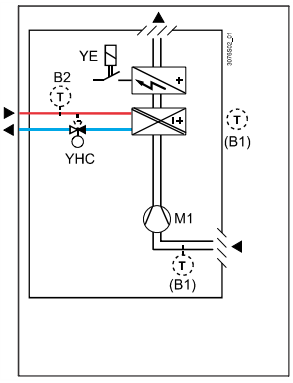

Mit RDG20..T.., RDG26..T..

- 2-Rohr-Ventilatorkonvektor mit Heizkörper/ Bodenheizung



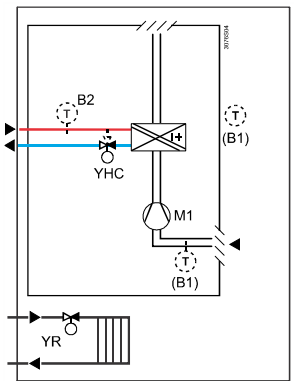

Mit RDG20..T.., RDG26..T..

- 2-Rohr, 2-stufiger Ventilatorkonvektor



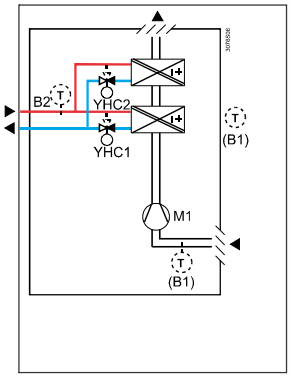

Mit RDG20..T.., RDG26..T..

- 4-Rohr-Ventilatorkonvektor



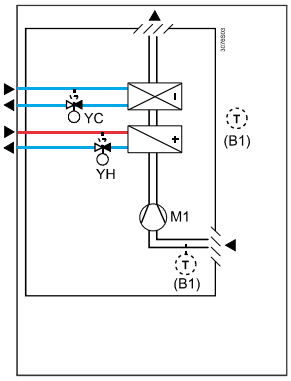

Mit RDG20..T.., RDG26..T..

- 4-Rohr-Ventilatorkonvektor mit Elektroheizung



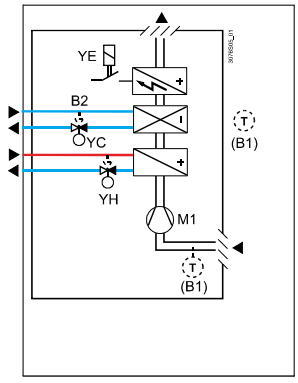

Mit RDG20..T.., RDG26..T..

- 4-Rohr-Ventilatorkonvektor mit PICV und 6-Weg-Regelkugelhahn als Umschaltung



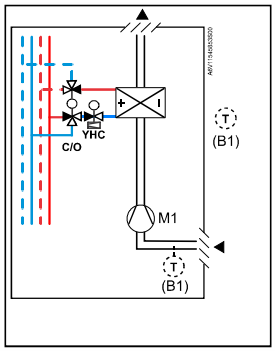

Mit RDG26..T..

- 4-Rohr Ventilatorkonvektor mit 6-Weg-PICV



- 4-Rohr Ventilatorkonvektor mit 6-Weg-Regelkugelhahn

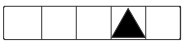

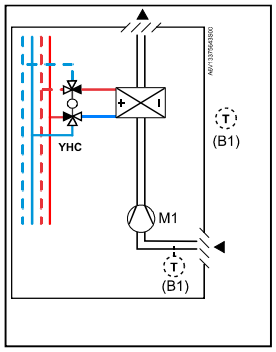

Mit RDG26..T..

YHC Heiz-/Kühlventilantrieb
YH Heizventilantrieb
YC Kühlventilantrieb
YE Elektroheizung
YR Heizkörper-Ventilantrieb
M1 1-stufiger oder 3-stufiger Ventilator, DC 0..10 V Ventilator
B1 Rückluft-Temperaturfühler oder ext. Raumtemperaturfühler (optional)
B2 Umschaltfühler (optional)

Art.-Nr.	Steuerausgang	Ventilatorausgang
RDG20..T..	PWM, Ein/Aus, 3-Pkt	3-stufig, 1-stufig, DC 0..10 V
RDG26..T..	DC 0…10 V	3-stufig, 1-stufig, DC 0..10 V
	Ein/Aus	DC 0…10 V

Universelle Applikationen

Applikationen, DIP-Einstellungen, Steuerausgänge

- Kühldecke/ Deckenheizung

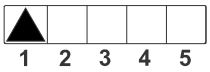

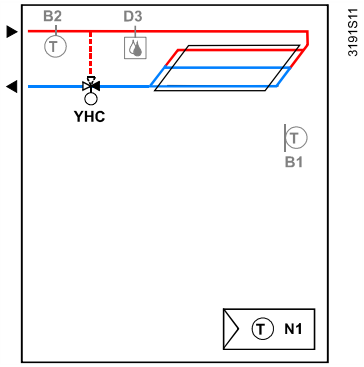

Mit RDG20..T.., RDG26..T..

- Kühldecke/ Deckenheizung und Elektroheizung



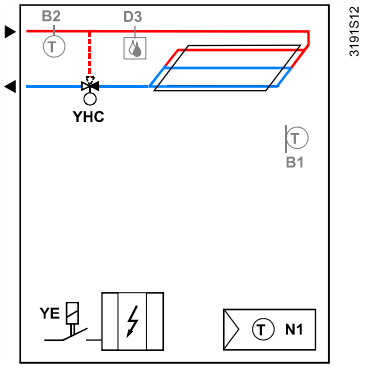

Mit RDG20..T.., RDG26..T..

- Kühldecke/ Deckenheizung und Heizkörper/Fuss -bodenheizung



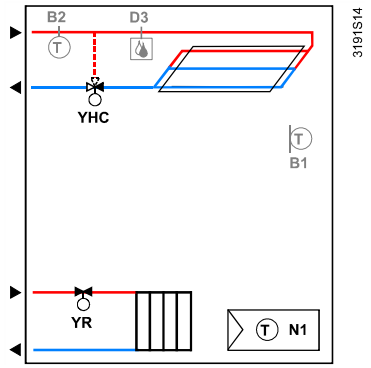

Mit RDG20..T.., RDG26..T..

- 2-stufige Kühldecke/ Deckenheizung



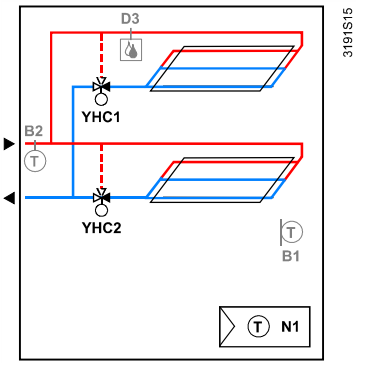

Mit RDG20..T.., RDG26..T..

- Kühldecke und Heizkörper



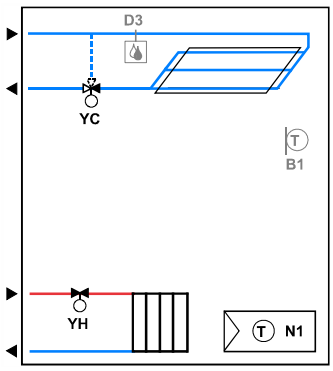

Mit RDG20..T.., RDG26..T..

- Kühldecken- /Deckenhei- zungsregelung mit 6-Weg- Regelkugelhahn



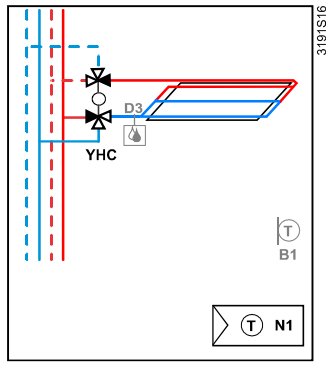

Mit RDG26..T..

- Kühldecken- /Deckenhei- zungsregelung mit PICV und 6-Weg- Regelkugelhahn als Umschaltung



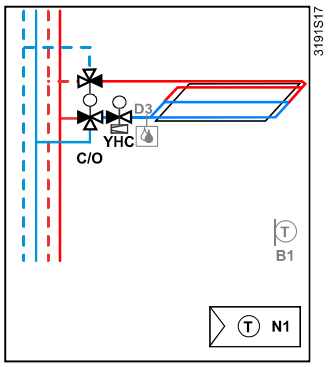

Mit RDG26..T..

- Kühldecken- /Deckenhei- zungsregelung mit 6-Weg-PICV



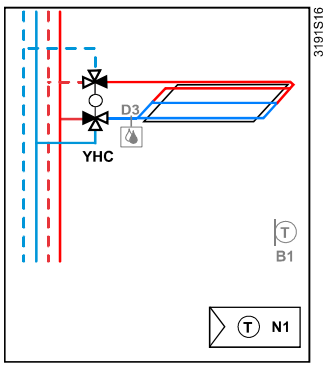

Mit RDG26..T..

YHC Heiz-/Kühlventilantrieb
YH Heizventilantrieb
YC Kühlventilantrieb
YE Elektroheizung
YR Heizkörper-Ventilantrieb
D3 Taupunktfühler
B1 Rückluft-Temperaturfühler oder ext. Raumtemperaturfühler (optional)
B2 Umschaltfühler (optional)

Art.-Nr.	Steuerausgänge
RDG20..T..	2-Punkt, PWM, 3-Punkt
RDG26..T..	2-Punkt, DC 0..10 V

Applikation für Wärmepumpen

Applikationen, DIP-Einstellungen, Steuerausgänge

- Heizen oder Kühlen mit Verdichtern



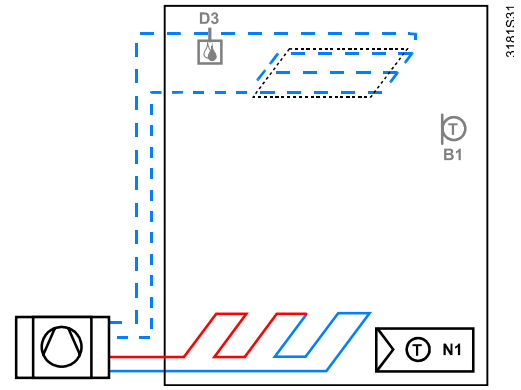

Mit RDG20..T.., RDG26..T..

- Heizen oder Kühlen mit Verdichtern und Elektroheizung



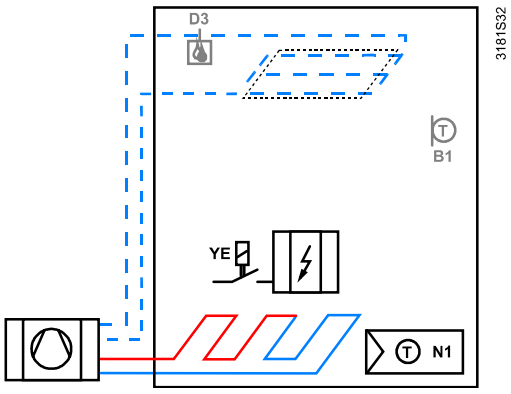

Mit RDG20..T.., RDG26..T..

- Heizen und Kühlen mit Verdichtern



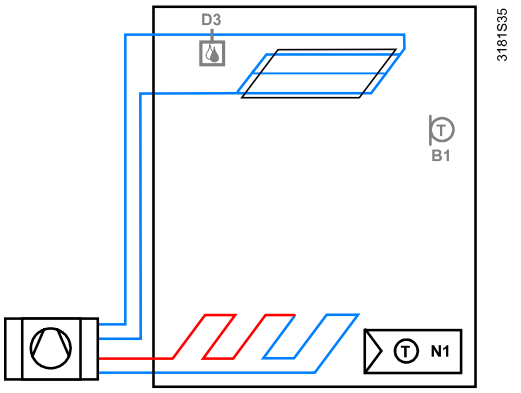

Mit RDG20..T.., RDG26..T..

- 2-stufiges Heizen oder Kühlen mit Verdichtern



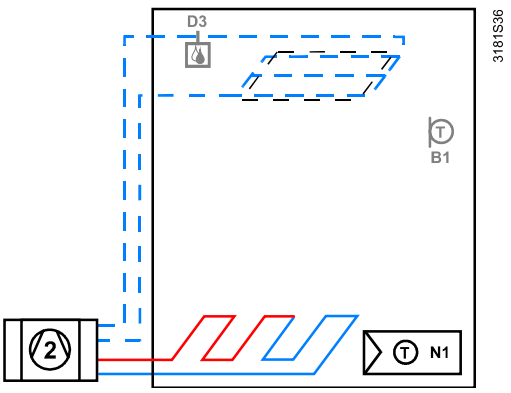

Mit RDG20..T.., RDG26..T..

N1 Thermostat Ausgang Y10/Q1: Heizen oder Heizen/Kühlen Ausgang Y20/Q2: Nur Kühlen (H/K)	B1 Rückluft-Temperaturfühler oder ext. Raumtemperaturfühler (optional)
YE Elektroheizung	D3 Taupunktfühler

Art.-Nr.	Steuerausgang	Ventilator
RDG20..T..	Ein/Aus	Gesperrt, 1-stufig, 3-stufig, DC 0..10 V
RDG26..T..	Ein/Aus	Gesperrt, DC 0..10 V

Typenübersicht

Für Ventilatorkonvektoren, universelle Applikationen und Verdichter in Applikationen für Direktverdampfer

Typ	Artikel-Nr.	Betriebsspannung	Ventilator		Anzahl Steuerausgänge				
			3-stufig	DC	Ein/Aus	PWM	3-Punkt	DC	2-Punkt (3-Draht)
RDG200T	S55770-T457	AC 230 V	✓	✓ 1)	3	3	2	–	2
RDG200T/BK	S55770-T459	AC 230 V	✓	✓ 1)	3	3	2	–	2
RDG260T	S55770-T458	AC 24 V oder DC 24 V	✓	✓ 1)	–	–	–	3	–
			–	✓ 1)	2 2)	–	–	–	–
RDG260T/BK	S55770-T460	AC 24 V oder DC 24 V	✓	✓ 1)	–	–	–	3	–
			–	✓ 1)	2 2)	–	–	–	–

1) Klemme Y50 wird als Ausgang DC 0…10 V verwendet.

2) Der Ausgang ist ein 2-Punkt-Relais.

Zubehör

Typ		Typ/Artikel-Nr.	Datenblatt
Montageadapter für RDG2..T 1)		ARG200: S55770-T438	-
Zubehör zur Montage von RDG2..T auf DIN-Schienen. Adapter werden auf der Montageplatte befestigt.		ARG200-DINRAIL: S55770-T520	-

1) Der Montageadapter ARG200 wird für die Aufputzmontage des RDG2..T.. verwendet, falls keine Dose verfügbar ist. Für eine einfache Verdrahtung stehen entfernbare Öffnungen auf allen Seiten bereit. Abmessungen siehe Abmessungen [► 29].

Bestellung

Geben Sie bei der Bestellung die Produktnummer / SSN-Nummer und Name an: z.B.
Raumthermostat. RDG200T / S55770-T457

Ventilantriebe und Zubehör sind separat zu bestellen.

Gerätekombinationen

Gerät		Typ	Datenblatt *)
Kabeltemperaturfühler oder Umschaltfühler, Kabellänge 2.5 m NTC (3 kΩ bei 25 °C)		QAH11.1	1840
Kabeltemperaturfühler PVC 2 m, LG-Ni1000		QAP22	1831
Raumtemperaturfühler NTC (3 kΩ bei 25 °C)		QAA32	1747
Raumtemperaturfühler LG-Ni1000		QAA24	1721

Gerät		Typ	Datenblatt *)
Frontmodule mit passiver Temperaturmessung LG-Ni1000		AQR2531ANW	1408
Anlegetemperaturfühler LG-Ni1000		QAD22	1801
Kondensationswächter		QXA21..	A6V10741072

2-Punkt- und PWM-Antriebe [1)]

Gerät		Typ	Datenblatt *)
Thermischer Antrieb (für Heizkörperventile) AC 230 V, NC		STA321.. [1)]	A6V14028280
Thermischer Antrieb (für Heizkörperventile) AC 24 V, NC		STA121.. [1)]	A6V14028280
Thermischer Antrieb AC 230 V (für Kleinventile 2.5 mm), NO		STP321.. [1)]	A6V14028280
Thermischer Antrieb AC 24 V (für Kleinventile 2.5 mm), NO		STP121.. [1)]	A6V14028280

3-Punkt-Antriebe AC 230 V

Gerät		Typ	Datenblatt *)
Elektrischer 3-Punkt-Antrieb (für Heizkörperventile) AC 230 V		SSA331..	A6V11858276
Elektrischer 3-Punkt-Antrieb (für 2- oder 3-Weg-Ventile/V..P45) AC 230 V		SSC31	4895
Elektrischer 3-Punkt-Antrieb (für Kleinventile 2.5 mm) AC 230 V		SSF331..	A6V15348910
Elektrischer 3-Punkt-Antrieb (für Kleinventile 5.5 mm) AC 230 V		SSB331..	A6V15348908
Elektrischer 3-Punkt-Antrieb (für Kleinventil 5 mm) AC 230 V		SSD31..	4861
Elektrischer 3-Punkt-Antrieb (für Ventile 5.5 mm) AC 230 V		SAS31..	4581
Drehantriebe für Kugelhahn, 2- oder 3-Punkt		GDB141.9E GDB341.9E	A6V10636150

2-Punkt-Antriebe

Gerät		Typ	Datenblatt *)
Elektromotorischer Ein/Aus-Antrieb		SFA21.. SFA71..	4863

Antriebe
DC 0…10 V

Gerät		Typ	Datenblatt *)
Elektrischer Antrieb, DC 0...10 V (für Heizkörperventile)		SSA161..	A6V11858278
Elektrischer Antrieb, DC 0...10 V (für 2- oder 3-Weg-Ventile/V…P45)		SSC161..	A6V12681511
Elektrischer Antrieb DC 0…10 V (für Kleinventile 2.5 mm)		SSF161..	A6V12681511
Elektrischer Antrieb DC 0…10 V (für Kleinventile 5.5 mm)		SSB161..	A6V12681511
Elektromotorischer Antrieb DC 0…10 V (für Ventile 5.5 mm)		SAS61..	4581
Elektrothermischer Antrieb, AC 24 V, NC, DC 0…10 V, 1 m		STA161..	A6V14028280
Elektrothermischer Antrieb, AC 24 V, NO, DC 0…10 V, 1 m		STP161..	A6V14028280
Drehantriebe für Kugelhähne AC 24 V, DC 0…10 V		GDB161.9E	4657

DC 0..10 V
Antriebe 6-Port/PICV
(RDG26..T..)

Gerät		Typ	Datenblatt *)
Drehantriebe für 6-Weg-Regelkugelhähne: • 6-Weg-Regelkugelhahn VWG41.., VWG42.. • 6-Port PICV VWPG51.. Für Details, siehe: Empfohlene RDG-Antriebe und 6-Weg-Ventilkombinationen [▶ 12]		GDB161.9../6W	A6V12986395

Hinweis: Das Ansteuerungssignal ist entsprechend einzustellen, wenn RDG26.. für GDB161.9E eingesetzt werden soll. Siehe Regelausgangskonfiguration für 6-Weg-Ventil in der Basisdokumentation.

Klappenantriebe DC 0…10 V

Gerät		Typ	Datenblatt *)
Luftklappenantriebe DC 0…10 V, AC/DC 24 V		GQD166.1A GQD161.1A	4604
Luftklappenantriebe DC 0…10 V, AC 24 V		GDB16..1	4634
		GLB16..1	
Luftklappenantriebe DC 0…10 V, AC/DC 24 V		GMA16..1	4614
Luftklappenantriebe DC 0…10 V, AC 24 V		GEB16..1	4621
Luftklappenantriebe DC 0…10 V, AC/DC 24 V		GCA16..1	4613
Luftklappenantriebe DC 0…10 V, AC 24 V		GBB16..1	4626
		GIB16..1	

2-Punkt-Klappenantriebe AC 230 V

Gerät		Typ	Datenblatt *)
Luftklappenantriebe, 2-Punkt, AC 230 V		GQD32..1	4604
		GMA32..1	4614
		GCA32..1	4613

2-Punkt-Klappenantriebe AC 24 V

Gerät		Typ	Datenblatt *)
Luftklappenantriebe, 2-Punkt, AC/DC 24 V		GQD12..1	4604
		GMA12..1	4614
		GCA12..1	4613

*) Die Dokumente können heruntergeladen werden von https://hit.sbt.siemens.com.

1) Bei PWM-Regelung können 2 oder mehrere thermische Antriebe nicht genau parallel laufen. Werden mehrere Ventilatorkonvektoren durch denselben Raumthermostat gesteuert, sind motorische 2- oder 3-Punkt-Antriebe bevorzugt.

Hinweis:

Weitere Informationen zum Parallelbetrieb und der max. Anzahl Antriebe finden Sie in den Datenblättern zum ausgewählten Antriebstyp sowie der folgenden Liste:

Max. Anzahl Antriebe parallel auf RDG20..T.. (AC 230 V):

- 6 SS..31.. Antriebe (3-Punkt)
- 1 ST..321.. wenn mit 2-Punkt-Steuersignal verwendet
- 10 SFA.. 2-Punkt-Antriebe
- Ein Parallelbetrieb von SAS31 ist nicht verfügbar

Max. Anzahl Antriebe parallel auf RDG26..T.. (AC 24 V):

- 10 SS..61.. Antriebe (DC)
- 10 ST..121../161../321.. Antriebe (DC oder 2-Punkt)
- 10 SFA.. 2-Punkt-Antriebe
- 10 SAS61.. Antriebe (DC)
- 10 GDB161.9../6W

Empfohlene RDG-Antriebe und 6-Weg-Ventilkombinationen

Damit eine optimale Temepraturregelung gewährleistet werden kann, sind die folgenden Versionen des RDG26..T.. (siehe unten) zur Regelung der Antriebe GDB161.9../6W (mit 6-Weg-Regelkugelhähnen VWG41.. / VWG42.. oder 6-Weg-PICV VWPG51..) einzusetzen:

- RDG26..T.. mit Produktindex Z, A oder höher

Für Applikationen früherer RDG Produktindizes, GDB161.9E oder Mitbewerberantrieben muss die Kompatibilität der Geräteversion über die Regelausgangskkonfiguration für 6-Weg-Ventile in Basisdokumentation geprüft werden.

Mechanische Ausführung

Der Raumthermostat besteht aus 2 Teilen:

- Plastikgehäuse mit Elektronik, Bedienelementen und eingebautem Raumtemperaturfühler
- Montageplatte mit Schraubklemmen

Das Gehäuse wird in die Montageplatte eingehängt und mit 2 Schrauben gesichert.

Standard (wählbares Zeitprogramm)	Schutzbetrieb Hotel
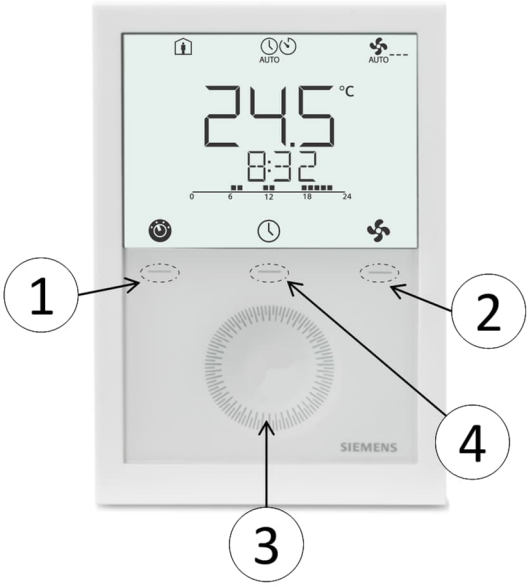	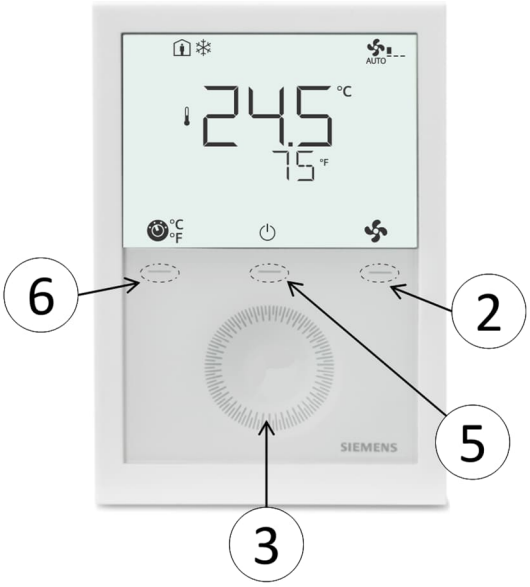

Nummer	Beschreibung
①	Betriebsart-Wahltaste / zurück zu Normalbetrieb
②	Ventilatorbetrieb-Wahltaste / OK
③	Kapazitiver Drehknopf zur Anpassung von Sollwerten und Parametern
④	Taste zur Einstellung des Zeitprogramms, das aktiviert wird über P005
⑤	Taste Schutzbetrieb Hotel
⑥	°C °F Umschalten der Einheit zwischen °C und °F

Anzeige

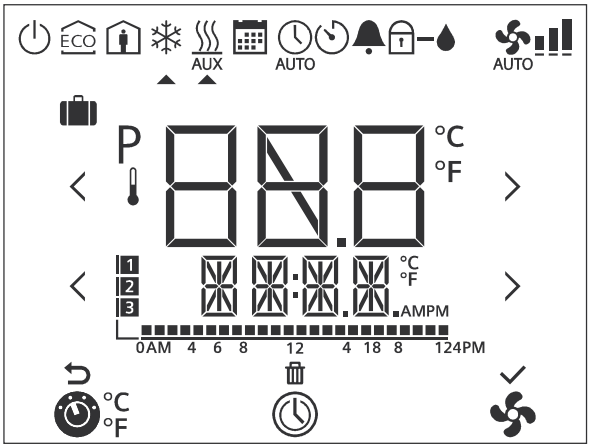

#	Symbol	Beschreibung	#	Symbol	Beschreibung		
1	/	Betriebsartenauswahl/ Einheitenumschaltung	2		Zeitprogramm		
3		Ventilatorstufen-Auswahl	4		Escape		
5		Zeitprogramm löschen	6		Parameter bestätigen		
7	0AM 4 6 8 12 4 18 8 124PM	Zeitbalken für Zeitprogramm	8		Anzahl Zeitprogramme		
9		Zusatzinformationen für Benutzer, z.B. Tageszeit	10	AMPM	Morgens: 12-Stunden-Format Nachmittag: 12-Stunden-Format		
11	°C °F	Celsius oder Fahrenheit	12	P	Parameter		
13		Wert mit Thermometer: Zahlen für Raumtemperaturanzeige	14		Zahlen für Sollwertanzeige		
15		Ferienbetrieb	16		Schutzbetrieb		
17	ECO	Economy-Betrieb	18		Komfort-Betrieb		
19		Kühlbetrieb	20	AUX	Heizbetrieb, Elektroheizung aktiv		
21		Heizbetrieb	22		Manuelle Umschaltung, Heiz-/Kühlbetrieb		
23		Zeitprogramm-Betrieb	24	AUTO	Auto Timer-Betrieb		
25		Temporärer Timer	26		Störung		
27		Tastensperre	28		Kondensation im Raum (Taupunktfühler aktiv)		
29	AUTO	Ventilator automatisch	30		Ventilatordrehzahl		Ventilator Stufe 1
							Ventilator Stufe 2
							Ventilator Stufe 3

Produktdokumentation

Titel	Dokument-ID
Montageanleitung	RDG20..T..: A6V13375634 RDG26..T..: A6V13375640
Betriebsanleitung	A6V11545973
Basisdokumentation	A6V11545892
CE-Deklarationen	RDG20..T..: A5W00370264A RDG26..T..: A5W00413573A
RCM	RDG20..T..: A5W00370267A RDG26..T..: A5W00413574A
UKCA	RDG20..T..: A5W00370268A RDG26..T..: A5W00413575A
Produkt-Umweltdeklaration	RDG200T: A5W00304666A RDG200T/BK, RDG260T/BK: A5W02665702A RDG260T: A5W00304667A

Verwandte Dokumente wie Umweltdeklarationen, Konformitätserklärungen u. a. können Sie über folgende Internet-Adresse herunterladen:
www.siemens.com/bt/download

Hinweise

Sicherheit

⚠ VORSICHT	
	**Länderspezifische Sicherheitsvorschriften** Das Nichtbeachten von länderspezifischen Sicherheitsvorschriften kann zu Personen- und Sachschäden führen. ● Beachten Sie länderspezifischen Bestimmungen und halten Sie die entsprechenden Sicherheitsrichtlinien ein.

Montage und Installation

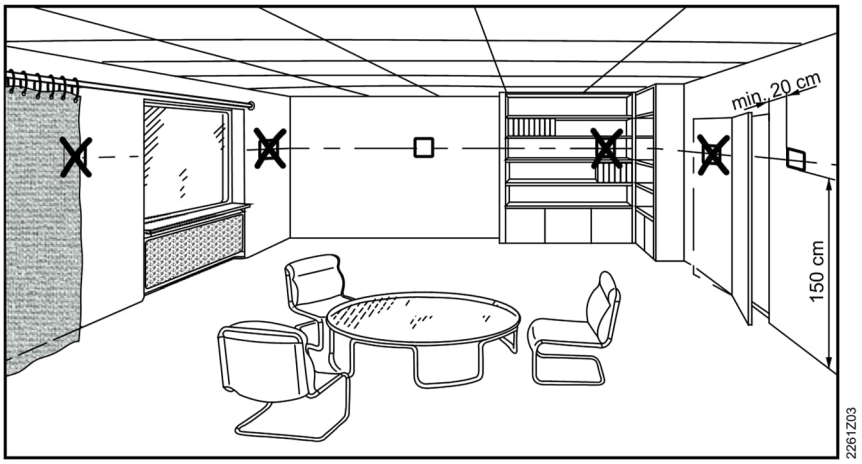

Montage

- Die Geräte sind für Wandmontage geeignet.

⚠WARNUNG! Das Gerät darf nicht auf metallischen Oberflächen montiert werden. Wenn nicht anders möglich, ist der Montageadapter ARG200 zu verwenden.

- Empfohlene Höhe: 1.5 m über dem Fussboden.
- Das Gerät darf nicht in Nischen oder Regalen, nicht hinter Gardinen, oberhalb oder in der Nähe von Wärmequellen montiert werden.
- Das Gerät darf nicht direkter Sonneneinstrahlung ausgesetzt werden.
- Unbeheizte (ungekühlte) Gebäudebereiche wie Aussenwände sind zu vermeiden.
- Dose oder Installationsleitung sind zu versiegeln, um Luftströme, die die Fühlermessungen beeinträchtigen können, zu verhindern.
- Die zulässigen Umgebungsbedingungen sind einzuhalten.
- Ein externer Raumtemperaturfühler ist empfohlen, wenn die obigen Situationen im Installationsbereich nicht vermeidbar sind.

Verdrahtung

- Verdrahtung, Sicherung und Erdung des Thermostaten müssen den örtlichen Vorschriften entsprechen.

⚠WARNUNG! Keine interne Leitungssicherung für Speiseleitungen zu externen Verbrauchern (Q1, Q2, Q3, Yx oder Yxx)! Brand- und Verletzungsrisiko wegen Kurzschlüssen!

- Die Leitungsdurchmesser sind gemäss lokaler Gesetzgebung an den Bemessungswert des installierten Überstrom-Schutzgeräts anzupassen.
- Die AC 230 V Netzleitung muss über einen externen Schutzschalter mit einem Nennstrom von maximal 10 A verfügen.
- ⚠ Die Kabel zum Thermostaten, zum Ventilator und den Ventilantrieben können Netzspannung AC 230 V führen und müssen entsprechend bemessen sein.
- ⚠ Nur für AC 230 V / AC 24 V / DC 24 V bemessene Ventilantriebe entsprechend der Netzspannung dürfen verwendet werden.
- ⚠ Eingänge X1-M, X2-M und X3-M: Mehrere Schalter (z.B. Sommer-/Winterschalter) dürfen parallel angeschlossen werden. Bei der Bemessung des Schalters ist der gesamte maximale Kontaktabfragestrom zu berücksichtigen.
- ⚠Bei Netzspannung AC 230 V, sind die SELV-Eingänge X1-M, X2-M und U1-M Kabel mit min. 230 V Isolation zu verwenden.
- Wählbare Relais-Funktionen: Zu beachten sind die Anweisungen in der Basisdokumentation A6V11545892 (Relaisfunktionen) für den Anschluss externer Einrichtungen an den Relaisausgängen.
- ⚠ Vor Entfernen der Montageplatte ist der Thermostat vom Netz zu trennen.

Inbetriebnahme

Applikation und Einstellungen

Die Raumthermostaten werden mit einem Satz fester Applikationen und zugehöriger Parameter geliefert. Die gewünschte Applikation und Einstellungen werden während der Inbetriebnahme mit einem der folgenden Tools gewählt und aktiviert:

- Lokale DIP-Schalter und HMI
- Siemens Smartphone-App PCT Go

DIP-Schalter

Die DIP-Schalter sind vor dem Einschnappen des Gerätes auf der Montageplatte einzustellen, wenn die Applikation mit den DIP-Schaltern gewählt werden soll.

Bei der Auswahl der Applikation über das Inbetriebnahme-Tool sind alle DIP-Schalter auf Aus zu stellen (Fernkonfiguration).

Nach dem Anlegen der Betriebsspannung wird der Thermostat zurückgesetzt und alle LCD-Segmente blinken, was anzeigt, dass die Rücksetzung korrekt erfolgte. Nach der Rücksetzung, die 3 Sekunden benötigt, kann der Thermostat durch qualifiziertes HLK-Personal in Betrieb genommen werden.

Falls alle DIP-Schalter auf Aus stehen, zeigt die Anzeige **NO APPL** an, was bedeutet, dass eine Applikation via Tool ausgewählt werden muss.

Inbetriebnahme über Siemens Smartphone-App PCT Go

Die Einstellung über die Siemens Smartphone-App PCT Go (Product Commissioning Tool) wird zur Auswahl der Applikations- und Parametereinstellungen des Thermostats verwendet.

DIP-Schalter können alle auf Aus oder bei einer App-Vorgabe voreingestellt sein. (DIP-Schaltereinstellung hat höhere Priorität).

Das Tool lässt die drahtlose Einstellung des Thermostats mit dem Smartphone sowie das Schreiben/Lesen der Parameter zu.

Das Inbetriebnahme-Tool funktioniert direkt nachdem Benutzer den Antennenbereich des Thermostats oder den NFC-Bereich auf der Verpackung gescannt haben.

Zusätzlichliche Möglichkeiten:

- Antennenbereich ohne Einschalten des Thermostats scannen.
- NFC-Bereich ohne Auspacken des Thermostats scannen.

Antennenbereich	Spannungsloser Thermostat aus Einzelverpackung
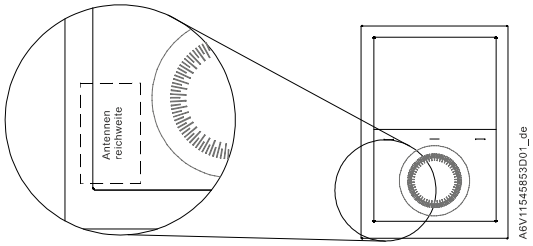	

Hinweise

- Bei jeder Änderung der Applikation lädt der Thermostat die Werkseinstellungen für alle Parameter neu.
- Die Inbetriebnahme via Siemens Smartphone-App PCT Go kann über Parameter gesperrt werden, um unerwünschte Änderungen des Thermostats zu vermeiden.

Regelsequenz

Regelsequenz über Parameter P001 abhängig von der Applikation einstellen. Werkseinstellung:

Applikation	Werkseinstellung P001
2-Rohr und Kühldecke/Deckenheizung sowie 2-stufig	1 = Nur Kühlen
4-Rohr, Kühldecke und Elektrolufterwärmer 6-Weg-Regelkugelhahn-Applikationen	4 = Heizen und Kühlen

Fühlerabgleich

Stimmt die vom Thermostat angezeigte Raumtemperatur mit der tatsächlich gemessenen Raumtemperatur nicht überein (nach min. 1 Stunde Betrieb), ist der Temperaturfühler neu abzugleichen. In diesem Fall muss Parameter P006 geändert werden.

Sollwert- und Sollwertbereichsbe-grenzung

Wir empfehlen, die Sollwerte und Sollwert-Einstellbereiche aus Komfort- und Energiespargründen zu überprüfen (P011, P013…P016, P019, P020) und bei Bedarf zu ändern.

Entsorgung

	Dieses Symbol oder andere nationale Kennzeichnungen zeigen an, dass das Produkt, dessen Verpackung und ggf. Batterien nicht als normaler Haushaltsabfall entsorgt werden dürfen. Entfernen Sie alle persönlichen Daten und führen Sie den/die Artikel einer getrennten Entsorgungs- oder Recycling-Sammelstelle gemäß regionaler bzw. kommunaler Gesetzgebung zu. Für ausführliche Informationen siehe Siemens Informationen zur Entsorgung.

Open Source Software (OSS)

Alle Open Source Software-Komponenten in diesem Produkt (inklusive deren Copyright-Besitzer und Lizenzbedingungen) finden Sie im Dokument A6V11938504 bei http://www.siemens.com/download?A6V12046962.

Garantie

Die anwendungsbezogenen technischen Daten sind ausschliesslich zusammen mit den im Kapitel "Gerätekombinationen" aufgeführten Siemens-Produkten gewährleistet. Beim Einsatz mit Fremdprodukten erlischt somit jegliche Gewährleistung durch Siemens.

Technische Daten

Speisung (RDG20..T..)	
Betriebsspannung (L-N)	AC 230 V +10/-15%
Frequenz	50/60 Hz
Leistungsaufnahme	7 VA bei AC 230 V
Gangreserve bei Netzausfall	Min. 20 Std.



- **Keine interne Sicherung!**

Externer, vorgeschalteter Leitungsschutzschalter mit max. C 10 A in allen Fällen erforderlich.

AusgängeRDG20..T..	
Ventilatorsteuerung Q1, Q2, Q3 – N	AC 230 V
Qx-Bemessung min., max. resistiv (induktiv)	5 mA…5 (4) A



Keine interne Sicherung!

Externer, vorgeschalteter Leistungsschutzschalter mit max. C 10 A in allen Fällen erforderlich.



3-stufige Ventilatoren dürfen nicht parallel angeschlossen werden!

Der erste Ventilator wird direkt angeschlossen, für weitere Ventilatoren ein Relais pro Stufe.

AusgängeRDG20..T..	
Einsatz für Antriebssteuerung (Q1, Q2) ● Q1-Bemessung min., max. resistiv/induktiv ● Q2-Bemessung min., max. resistiv/induktiv	 ● 5 mA...1 A ● 5 mA...1 A
Einsatz für externe Einrichtungen (Q1, Q2) ● Bemessung min., max. resistiv/induktiv Qx ● Max Gesamtlast Q1+Q2(+Q3)	 ● 5 mA…1 A ● 2 A
DC 0...10 V Ventilatorsteuerung; Y50-M	SELV DC 0...10 V, max. ±5 mA
Steuerausgänge ● Y1, Y2, Y3, Y4-N ● Yx Speisungsbegrenzung	Halbleiter (Triac) ● AC 230 V ● 8 mA...1 A 3 A Feinsicherung, nicht austauschbar

Speisung (RDG26..T..)	
Betriebsspannung (G-G0) DC 24 V: G an + und G0 an – anschliessen!	AC 24 V ±20 % DC 24 V ±2 V
Frequenz	50/60 Hz
Leistungsaufnahme	4 VA bei AC 24 V
Gangreserve bei Netzausfall	Min. 20 Std.
 **Keine interne Sicherung!** Externer, vorgeschalteter Leistungsschutzschalter mit max. C 10 A in allen Fällen erforderlich.	

AusgängeRDG26..T..	
Ventilatorsteuerung Q1/Q2/Q3/L–N	AC 24…230 V / DC 24 V
Einsatz für eine 3-stufige Ventilatorsteuerung Bemessung min., max. ohmisch (induktiv)	AC 24…230 V: 5 mA…5 (4) A DC 24 V: 3 A
 **Keine interne Sicherung!** Externer, vorgeschalteter Leistungsschutzschalter mit max. C 10 A in allen Fällen erforderlich.	
 **3-stufige Ventilatoren dürfen nicht parallel angeschlossen werden!** Der erste Ventilator wird direkt angeschlossen, für weitere Ventilatoren ein Relais pro Stufe.	

AusgängeRDG26..T..	
Einsatz für Antriebssteuerung (Q1, Q2) ● Q1-Bemessung min., max. resistiv/induktiv ● Q2-Bemessung min., max. resistiv/induktiv ● Max Gesamtlast Q1+Q2	 ● 5 mA...1 A ● 5 mA...5(4) A ● 5 A
Einsatz für externe Einrichtungen (Q1, Q2) ● Bemessung min., max. resistiv/induktiv Qx ● Max Gesamtlast Q1+Q2(+Q3)	 ● 5 mA…1 A ● 2 A
 **Keine interne Sicherung!** Externer, vorgeschalteter Leistungsschutzschalter mit max. C 10 A in allen Fällen erforderlich.	
DC 0...10 V Ventilatorsteuerung (Y50-M)	SELV DC 0...10 V, max. ±5 mA
Antriebssteuerung (Y10-G0/Y20-G0/Y30-G0 (G))	SELV DC 0...10 V, max. ±1 mA

Multifunktionale Eingänge	
X1-M/X2-M/X3-M	
Temperaturfühlereingang	
Typ	NTC 3k
Temperaturbereich	-20…70 °C
Temperaturfühlereingang	
Typ	LG-Ni1000
Temperaturbereich	-40…70 °C
Digitaler Eingang	
Wirksinn	Wählbar (NO/NC)
Kontaktabfrage	DC 0…5 V, max. 5 mA
Isolation gegenüber Netz	SELV

Betriebsdaten		
Schaltdifferenz, einstellbar		
Heizbetrieb	(P051)	1 K (0.5…6 K)
Kühlbetrieb	(P053)	1 K (0.5…6 K)

Betriebsdaten		
P-Band Xp		
Heizbetrieb	(P050)	2 K (0.5…6 K)
Kühlbetrieb	(P052)	1 K (0.5…6 K)
Sollwerteinstellung und -bereich		
Komfort-Betrieb	(P011)	21 °C (5…40 °C)
Economy-Betrieb	(P019-P020)	15 °C/30 °C (Aus, 5…40 °C)
Schutzbetrieb	(P100-P101)	8 °C/Aus (Aus, 5…40 °C)
Multifunktionaler Eingang X1/X2/X3		Wählbar (0…6 & 9...14)
Eingang X1 Vorgabewert	(P150)	1 (externer Temperaturfühler, Raum- oder Rückluft)
Eingang X2 Vorgabewert	(P153)	2 (Heiz-/Kühl-Umschaltung)
Eingang X3 Vorgabewert	(P155)	3 (Fensterkontakt)
Eingebauter Raumtemperaturfühler		
Messbereich		0…49 °C
Genauigkeit bei 25 °C		< ±0.5 K
Temperaturkalibrierungsbereich		±3 K
Einstellungen und Anzeigeauflösung		
Sollwert		0.5 °C
Aktuelle Temperaturwertanzeige		0.5 °C

Umweltbedingungen	
Speicher	IEC 60721-3-1
Klimatische Bedingungen	Klasse 1K3
Temperatur	-25…65 °C
Feuchtigkeit	< 95 % r.F.
Transport	IEC 60721-3-2
Klimatische Bedingungen	Klasse 2K3
Temperatur	-25…65 °C
Feuchtigkeit	< 95 % r.F.
Mechanische Bedingungen	Klasse 2M2
Betrieb	IEC 60721-3-3

Umweltbedingungen	
Klimatische Bedingungen	Klasse 3K5
Temperatur	0…50 °C
Feuchtigkeit	< 95 % r.F.

Normen und Richtlinien	
EU-Konformität (CE) ● RDG20..T.. ● RDG26...T..	 ● A5W00370264A * ● A5W00413573A *
Elektrischer Regelungstyp	2.B (Mikroabschaltung im Betrieb)
RCM Konformität ● RDG20..T.. ● RDG26...T..	 ● A5W00370267A * ● A5W00413574A *
Geräteschutzklasse	II nach EN 60730
UKCA ● RDG20..T.. ● RDG26...T..	 ● A5W00370268A * ● A5W00413575A *
Verschmutzungsgrad	Normal
Gehäuseschutzart	IP30 gemäss EN 60529
Eco-Design und Beschriftungsrichtlinien	Basierend auf EU-Verordnung 813/2013 (Öko-Design-Richtlinie) und 811/2013 (Kennzeichnungsrichtlinie) betreffend Raumheizgeräte, Kombinationsgeräte treffen folgende Klassen zu:
RDG20..T.. ● Applikation mit 2-Punkt-Betrieb eines Heizgeräts ● PWM (TPI) Raumthermostat, für den Einsatz mit 2-Punktausgang-Heizgeräten	 Klasse I Wert 1% Klasse IV Wert 2%
RDG26..T.. ● Applikation mit 2-Punkt-Betrieb eines Heizgeräts ● PWM (TPI) Raumthermostat, für den Einsatz mit 2-Punktausgang-Heizgeräten	 Klasse I Wert 1% Klasse IV Wert 2%

Normen und Richtlinien	
Umweltverträglichkeit	Die Produkt-Umweltdeklaration (RDG200T: A5W00304666A*, RDG260T: A5W00304667A* RDG200T/BK, RDG260T/BK: A5W02665702A *) enthält Daten zur umweltverträglichen Produktgestaltung und Bewertung (RoHS-Konformität, stoffliche Zusammensetzung, Verpackung, Umweltnutzen, Entsorgung).

Allgemein	
Anschlussklemmen	Drähte oder Litzen mit Anderendhülsen 1 x 0.4…2.5 mm^2 oder 2 x 0.4…1.5 mm^2
Min. Leitungsdurchmesser an L, N, Q1, Q2, Q3, Y1, Y2, Y3, Y4	Min. 1.5 mm^2
Max. Leitungsdurchmesser an L, N, Q1, Q2, Q3, Y1, Y2, Y3, Y4	Max. 2.5 mm^2
Farbe der Gehäusefront	RAL 9016 weiss
Gewicht mit/ohne Verpackung RDG200T / RDG200T/BK RDG260T / RDG260T/BK	 266 g/336 g 242 g/311 g

*) Die Dokumente können heruntergeladen werden von https://hit.sbt.siemens.com.

Diagramme

Anschlussklemmen

RDG20..T..

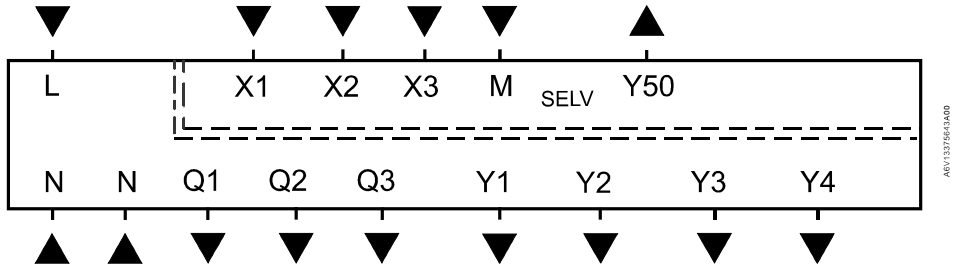

L, N	Betriebsspannung AC 230 V
X1, X2, X3	Multifunktionaler Eingang für Temperaturfühler (NTC 3k oder LG-Ni1000) oder potentialfreier Schalter (Funktion wählbar über Parameter)
M	Messnull für Fühler und Schalter
Q1	Steuerausgang Ventilatorgestufe I AC 230 V
Q2	Steuerausgang Ventilatorgestufe II AC 230 V
Q3	Steuerausgang Ventilatorgestufe III AC 230 V
Q1…Q3	Auch für Spezialfunktionen AC 24..230 V
Y1…Y4	Steuerausgänge "Ventil" AC 230 V (Schliesser Triac, für NC-Ventile), Ausgang für Elektroheizung über externes Relais
Y50	Steuerausgang "Ventilator" DC 0..10 V

RDG26..T..

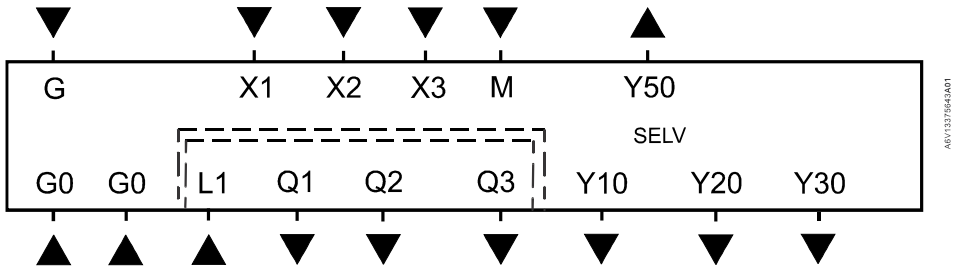

G, G0	Betriebsspannung AC 24 V / DC 24 V
L1	Speisung für Relais AC 24..230 V
X1, X2, X3	Multifunktionaler Eingang für Temperaturfühler (NTC 3k oder LG-Ni1000) oder potentialfreier Schalter (Funktion wählbar über Parameter)
M	Messnull für Fühler und Schalter
Q1 (L1)	Steuerausgang Ventilatorstufe I AC 230 V / AC 24 V
Q2 (L1)	Steuerausgang Ventilatorstufe II AC 230 V / AC 24 V
Q3 (L1)	Steuerausgang Ventilatorstufe III AC 230 V / AC 24 V
Q1…Q3 (L1)	Für Spezialfunktionen AC 24..230 V
Y10, Y20, Y30	Steuerausgänge "Ventil" DC 0..10 V
Y50	Steuerausgang "Ventilator" DC 0..10 V

Folgende Anschlussart steht zur Verfügung:

- Ventilator-Steuerungsart wählen.: DC, 1- oder 3-stufiger Ventilator
- Applikationstyp auswählen, z.B. 4-Rohr
- Die Spalten V1, V2, V3, V4 zeigen die Ausgangstypen (z.B. für 4-Rohr: YH für Heizen und YC für Kühlen) sowie die verfügbaren Regelsignale
- Erforderliche Steuerausgangssignale (z.B. 2-Punkt für Heizen, 2-Punkt für Kühlen) auswählen
- Einrichtung V1, V2 etc. bedeutet verbundene Einrichtung pro Klemme, z.B. 4-Rohr mit Ausgängen 2-Pkt und 2-Pkt, V1 (Ventilantrieb) verbindet mit Y1 und V2 (Ventilantrieb) mit Y2

Hinweise

- "2-Pkt" kann für das Steuersignal 2-Punkt und PWM verwendet werden
- Bei universellen Applikationen muss die Ventilatorfunktion über P350 ausgeschaltet werden

RDG20..T..		DC 0…10 V Ventilator	Ventilator 1-/3-stufig
		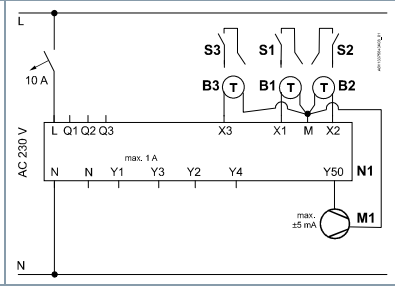	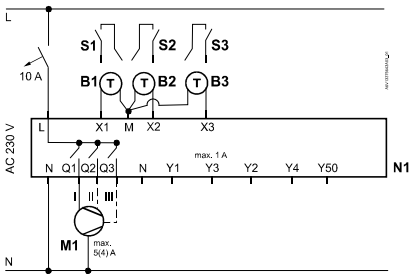

Applikation Einrichtungen Klemmen Klemmen

	V1				Y1	Y3			Y50	Q1, Q2, Q3	Y1	Y3		
2-Rohr	**YHC**								DC	3-stufig				
Steuerausgänge:	2-Punkt				**V1**				✓	✓	**V1**			
	3-Punkt				▲ **V1** ▼						▲ **V1** ▼			

Applikation Einrichtungen Klemmen Klemmen

	V1	V2			Y1	Y3	Y2	Y4	Y50	Q1, Q2, Q3	Y1	Y3	Y2	Y4
2-Rohr + RAD 4-Rohr 2-Rohr-/ 2-stufig	**YHC YH YHC1**	**YR YC YHC2**							DC	3-stufig				
Steuerausgänge:	2-Punkt	2-Punkt			**V1**		**V2**		✓	✓	**V1**		**V2**	
	2-Punkt	3-Punkt			**V1**		▲ **V2** ▼				**V1**		▲ **V2** ▼	
	3-Punkt	2-Punkt			▲ **V1** ▼		**V2**				▲ **V1** ▼		**V2**	
	3-Punkt	3-Punkt			▲ **V1** ▼		▲ **V2** ▼				▲ **V1** ▼		▲ **V2** ▼	

Applikation Einrichtungen Klemmen Klemmen

	V1	V2			Y1	Y3	Y2	Y4	Y50	Q1, Q2, Q3	Y1	Y3	Y2	Y4
2-Rohr mit Elektroheizung	**YHC**	**YE**					K E1	K E1	DC	3-stufig			K E1	K E1
Steuerausgänge:	2-Punkt	2-Punkt			**V1**		**V2**		✓	✓	**V1**		**V2**	
	2-Punkt	3-Punkt			**V1**		▲ **V2** ▼				**V1**		▲ **V2** ▼	
	3-Punkt	2-Punkt			▲ **V1** ▼		**V2**				▲ **V1** ▼		**V2**	
	3-Punkt	3-Punkt			▲ **V1** ▼		▲ **V2** ▼				▲ **V1** ▼		▲ **V2** ▼	

Applikation Einrichtungen Klemmen Klemmen

	V1	V2	V3		Y1	Y2	Y4	Y3	Y50	Q1, Q2, Q3	Y1	Y2	Y4	Y3
4-Rohr mit Elektroheizung	**YH**	**YC**	**YE**					K E1	DC	3-stufig				K E1
Steuerausgänge:	2-Punkt	2-Punkt	2-Punkt		**V1**	**V2**		**V3**	✓	✓	**V1**	**V2**		**V3**
	2-Punkt	3-Punkt	2-Punkt		**V1**	▲ **V2** ▼		**V3**			**V1**	▲ **V2** ▼		**V3**

N1	Raumthermostat RDG20..T..	M1	1-stufiger oder 3-stufiger Ventilator, DC 0..10 V
S1, S2, S3	Schalter (Keycard, Fensterkontakt, Präsenzmelder, etc.)	B1, B2, B3	Temperaturfühler (Rückluft-Temperatur, externe Raumtemperatur, Umschaltfühler, etc.)
V1, V2, V3	Ventilantriebe: 2-Punkt oder PWM, 3-Punkt, Heizen, Kühlen, Heizkörper, Heizen / Kühlen, Stufe 1 oder Stufe 2	YH	Heizventilantrieb
YE	Elektroheizung	YC	Kühlventilantrieb
K	Relais	YHC	Heiz-/Kühl-Ventilantrieb
YR	Heizkörper-Ventilantrieb	YHC1/YH1/YH2/ YHC2/YC1/YC2	Stufe 1 / Stufe 2

RDG26..T..		DC 0…10 V Ventilator	Ventilator 1-/3-stufig
		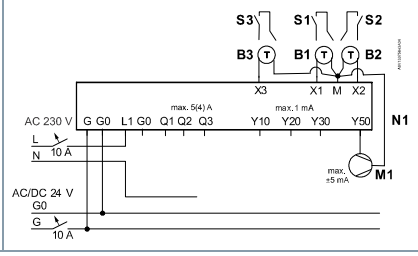	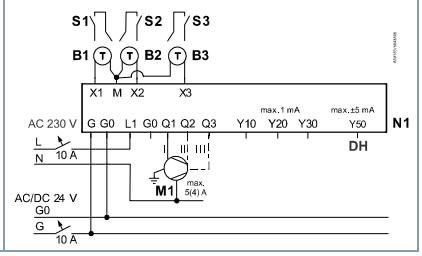

Applikation	Einrichtungen	Klemmen							Klemmen			
	V1	**Q1**		**Y10**			**Y50**	**Q1, Q2, Q3**	**Y10**			
2-Rohr	**YHC**						DC	3-stufig				
Steuerausgänge:	DC			**V1**			✓	✓	**V1**			
	Ein/Aus	**V1**										

Applikation	Einrichtungen		Klemmen							Klemmen			
	V1	**V2**	**Q1**	**Q2**	**Y10**	**Y20**		**Y50**	**Q1, Q2, Q3**	**Y10**	**Y20**		
2-Rohr + RAD 4-Rohr 2-Rohr-/ 2-stufig	**YHC YH YHC1**	**YR YC YHC2**						DC	3-stufig				
Steuerausgänge:	DC	DC			**V1**	**V2**		✓	✓	**V1**	**V2**		
	DC	Ein/Aus		**V2**	**V1**								
	Ein/Aus	DC	**V1**			**V2**							
	Ein/Aus	Ein/Aus	**V1**	**V2**									

Applikation	Einrichtungen		Klemmen							Klemmen			
	V1	**V2**	**Q1**	**Q2**	**Y10**	**Y20**		**Y50**	**Q1, Q2, Q3**	**Y10**	**Y20**		
2-Rohr mit Elektroheizung	**YHC**	**YE**						DC	3-stufig				
Steuerausgänge:	DC	DC			**V1**	**V2**		✓	✓	**V1**	**V2**		
	DC	Ein/Aus		**V2**	**V1**								
	Ein/Aus	DC	**V1**			**V2**							
	Ein/Aus	Ein/Aus	**V1**	**V2**									

Applikation	Einrichtungen			Klemmen							Klemmen			
	V1	**V2**	**V3**	**Q2**	**Y10**	**Y20**	**Y30**	**Y50**	**Q1, Q2, Q3**	**Y10**	**Y20**	**Y30**	
4-Rohr mit Elektroheizung	**YH**	**YC**	**YE**					DC	3-stufig				
Steuerausgänge:	DC	DC	DC		**V1**	**V2**	**V3**	✓	✓	**V1**	**V2**	**V3**	
	DC	DC	Ein/Aus	**V3**	**V1**	**V2**							

N1	Raumthermostat RDG26..T..	M1	1-stufiger oder 3-stufiger Ventilator, DC 0..10 V
S1, S2, S3	Schalter (Keycard, Fensterkontakt, Präsenzmelder, etc.)	V1, V2, V3	Ventilantriebe: 2-Punkt oder DC 0...10 V, Heizen, Kühlen, Heizkörper, Heizen/Kühlen, Stufe 1 oder Stufe 2
YE	Elektroheizung	B1, B2, B3	Temperaturfühler (Rückluft-Temperatur, externe Raumtemperatur, Umschaltfühler, etc.)
YH	Heizventilantrieb	YHC	Heiz-/Kühl-Ventilantrieb
YC	Kühlventilantrieb	YR	Heizkörper-Ventilantrieb
YHC1/YH1/YH2/YHC2/YC1/YC2		1Stufe 1 / Stufe 2	

RDG26..T..		
Applikation	**4-Rohr mit 6-Weg-PICV**	
DC 0…10 V Ventilator	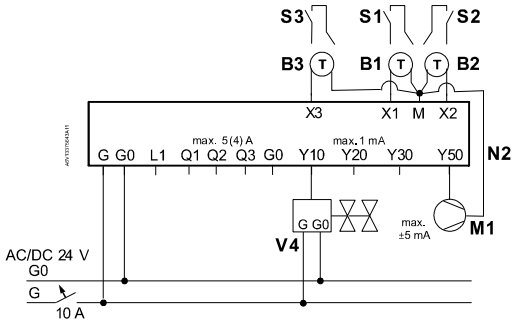	
Ventilator 1-/3-stufig	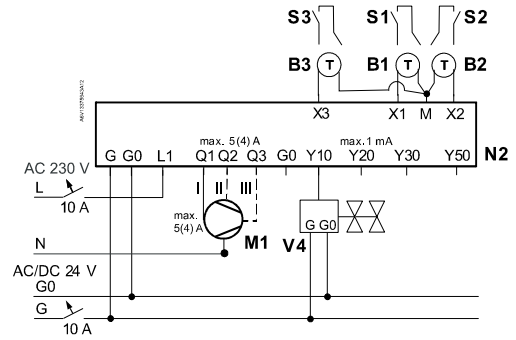	
Applikation	**4-Rohr mit 6-Weg-Regelkugelhahn für die Umschaltung und PICV**	**Kühldecke/Deckenheizung mit 6-Weg-Regelkugelhahn**
	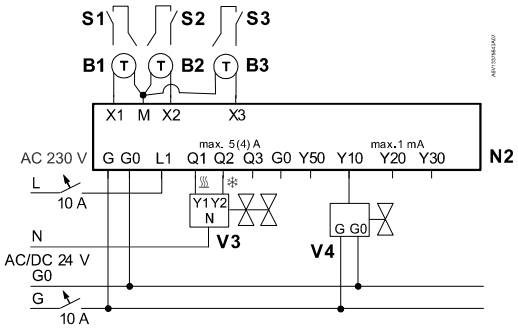	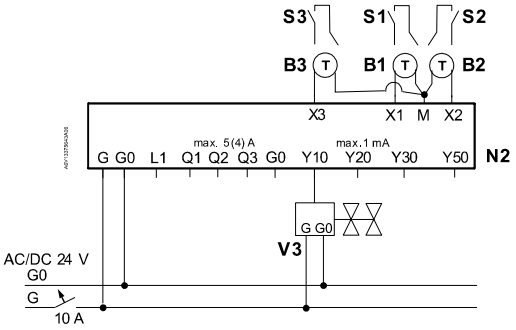

N2	Raumthermostat RDG26..T..	V3	6-Weg stetiger Antrieb
S1, S2, S3	Schalter (Keycard, Fensterkontakt, Präsenzmelder, etc.)	V4	PICV-Regelventil
B1, B2, B3	Temperaturfühler (Rückluft-Temperatur, externe Raumtemperatur, Umschaltfühler, etc.)	M1	1-stufiger oder 3-stufiger Ventilator, DC 0..10 V

Hinweis: In der Applikation "4-Rohr mit 6-Weg-Regelkugelhahn als Umschalt- und PICV-Ventil" kann Y50 mit einem Ventilator DC 0...10 V verbunden sein.

Abmessungen

RDG2..T

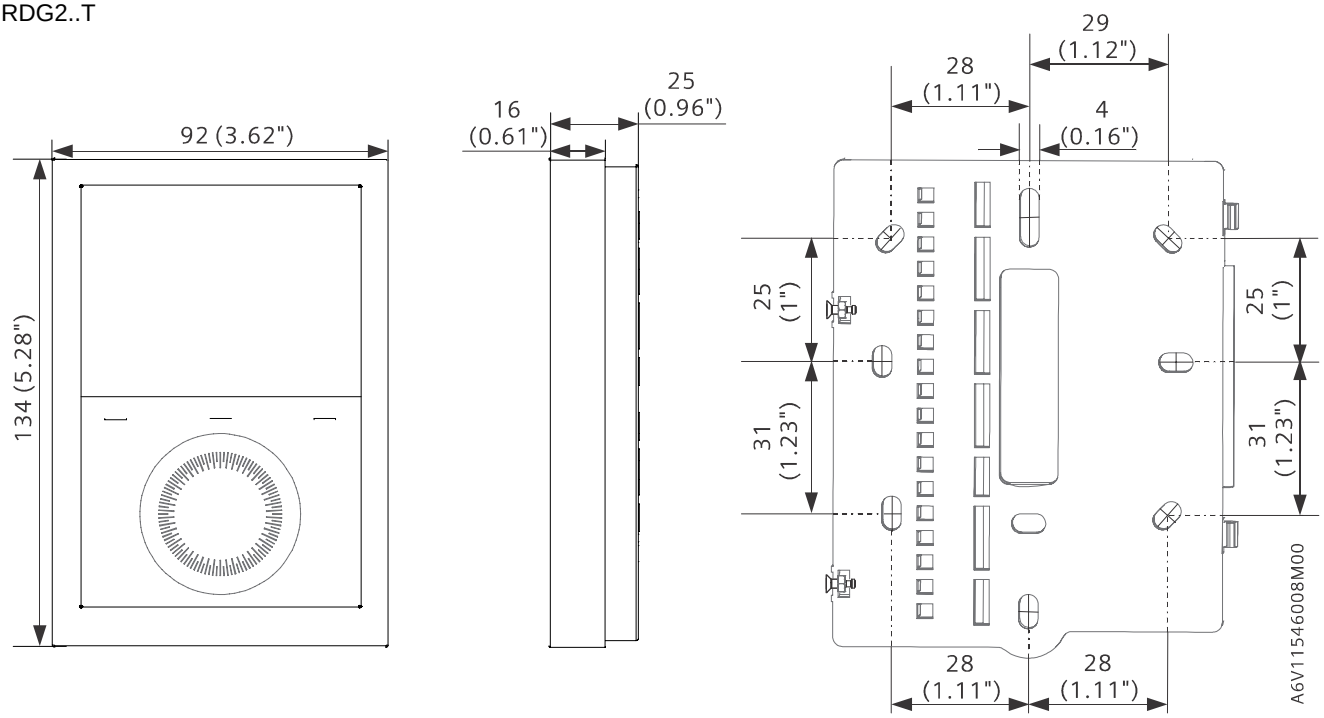

ARG200

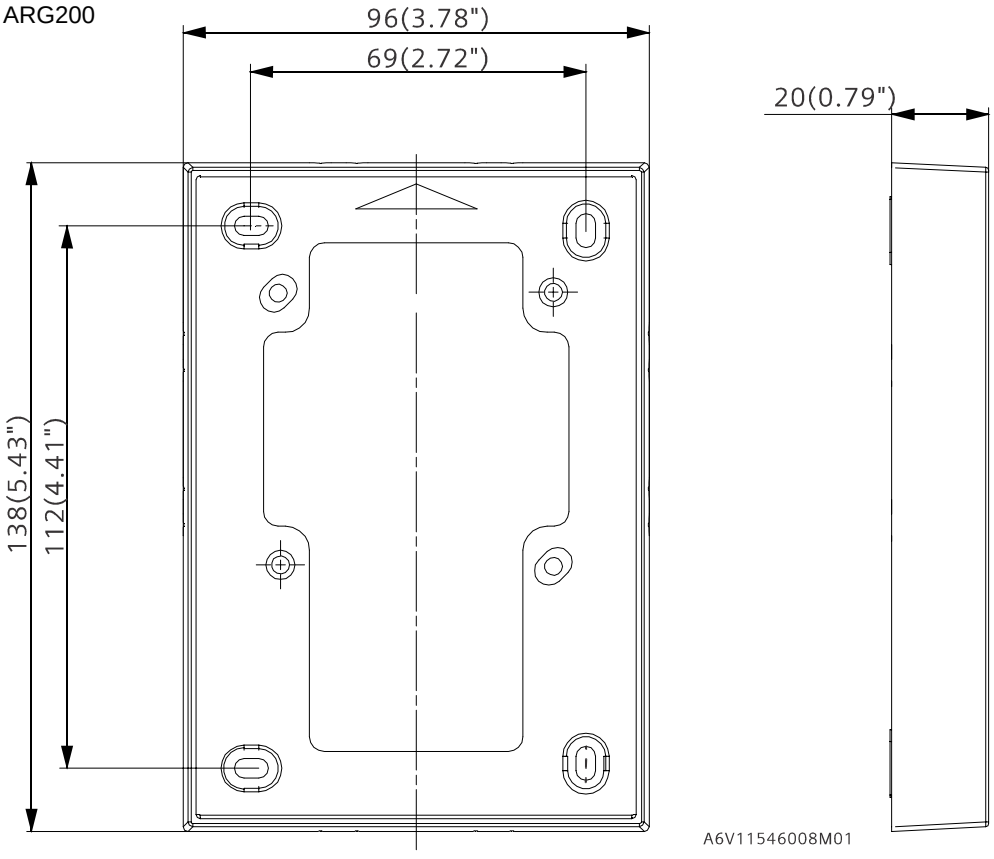

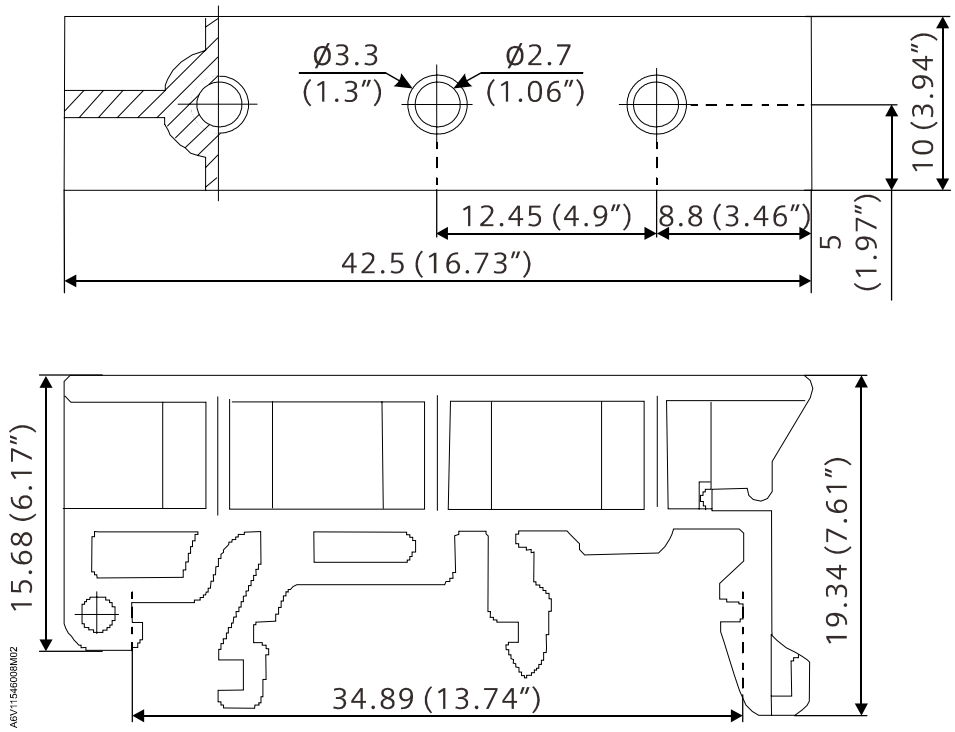

Abmessungen in mm (Zoll)

Herausgegeben von
Siemens Schweiz AG
Smart Infrastructure
Global Headquarters
Theilerstrasse 1a
CH-6300 Zug
+41 58 724 2424
www.siemens.com/buildingtechnologies

© Siemens 2023
Liefermöglichkeiten und technische Änderungen vorbehalten.

Dokument-ID A6V13375643_de--_c
Ausgabe 2025-02-20