ASKOMA

IP40

1 180.1M

Thermostat de régulation/ surveillance pour des conduits de gaz de fumée

dans boîtier de protection

RAK382.4/…



Enregistré sous DM/066 622

Thermostat de régulation/- de surveillance électromécanique selon DIN 3440

Application

Dans les installations de production de chaleur fonctionnant avec plusieurs des combustibles tels que mazout, gaz etc. Pour le montage avec gaine.

Caractéristiques

- Lors du dépassement de la température de déclenchement, le mécanisme commute
- Avec compensation de la température ambiante du mécanisme et du tube capillaire (KTK)
- Microcontact unipolaire avec commutateur
- Constante de temps de la sonde selon DIN 3440
- Manière d'opérer type 2 B (EN 60 730-1 /-2-9)

Gamme

Type	*No. d'ordre.*	*plage de réglage [°C]*	longueur d'immersion
RAK382.4/0051M	011-4440	40...160	150 mm

Données techniques

Pouvoir de coupure	Pouvoir de coupure selon VDE 0631	
	- Plage de tension nominale	AC 40...250 V
	- Plage d'intensité nominale I (I_M)	0.5…16(2.6) A
	Longévité en charge nominale	min. 100'000 manœuvres
	Classe de protection	I selon VDE 0631
	Type de protection	IP40 selon EN 60 529
Champ d'application	Température de déclenchement réglable ϑ_{off}	40…160°C
	Différentiel thermique	env. 11.0 K ±5.5 K
	Température ambiante au boîtier	max. 70°C (T70)
	Température max. du système de sonde	750°C
	Température ambiante pour stockage et transport	-25...+75°C
Etalonnage	Tolérance de calibrage	± 20 K
	Etalonné pour température ambiante sur le mécanisme et le capillaire	23 ± 2°C (Tu23 selon DIN 3440)
	Constante de temps dans eau / huile	< 45 s / < 60 s
Exécution	Support du mécanisme (isolation de base)	Céramique
	Tube capillaire	Acier raffiné
	Sonde	Cuivre
	Capsule à membrane e	Acier raffiné
	Socle	Polyamide reinforced (PA), temperature stability up to 120°C
	Couvercle	Polycarbonate (PC), temperature stability up to 120°C
	Longueur d'immersion de la gaine R	150 mm
	Raccordement électrique	Bornes à vis
	Raccordement fil de protection	Bornes à vis
	Raccordement câble	M20
	Poids sans emballage et gaine	env. 255 gr.

Indications pour le montage

Voir notice de montage dans l'emballage

Schéma de raccordement

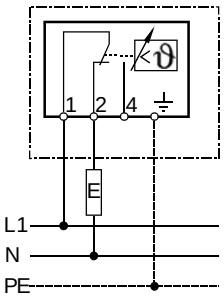

Encombrement/ façon de montage

- montage sur gaine avec Entretoise (exécution standard)

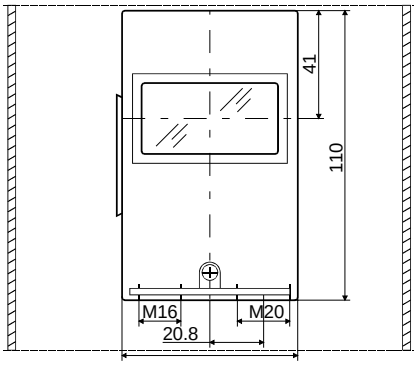

Socle	005-1054
Couvercle	005-0551.3
Bride, coudée	005-0412

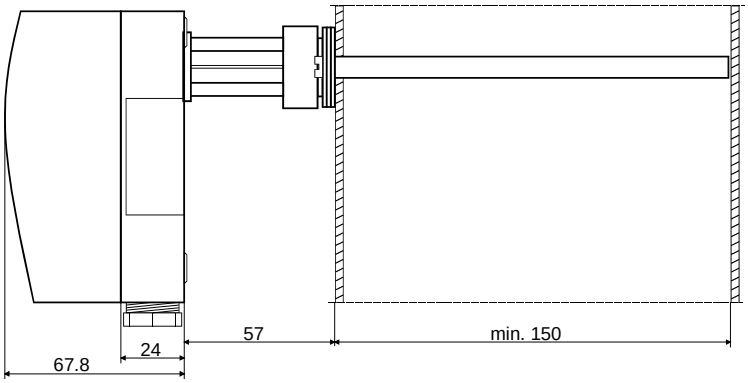

- montage directe au parois

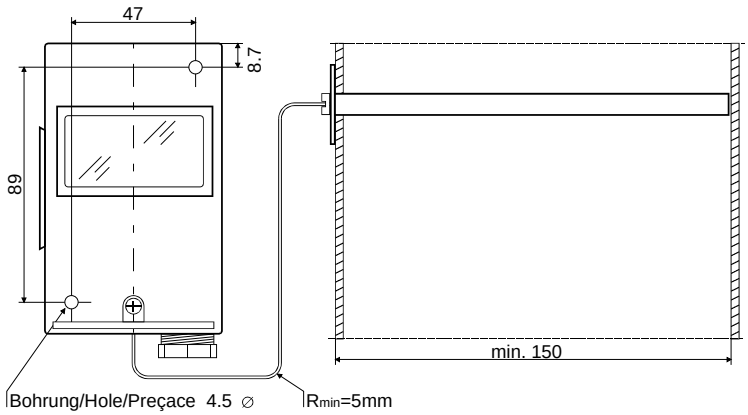

- montage avec bride (accessoire)

