ASKOMA

IP40

1 180.1M

Temperaturregler/-wächter für Rauchgasleitungen

RAK382.4/…

in Schutzgehäuse



Registriert unter DM/066 622

Elektromechanischer Temperaturregler/-wächter nach DIN 3440

Anwendung

Für den Einsatz in Wärmeerzeugeranlagen mit mehreren Wärmeerzeugern zum Umschalten von Feststoff- auf Oel- oder Gas-Kessel. Die Montage erfolgt auf einem Schutzrohr.

Merkmale

- Bei Erreichen der Sollwerttemperatur schaltet das Schaltwerk um
- Mit Kompensation der Schaltwerk- und Kapillarrohr-Umgebungstemperatur (KTK)
- Einpoliger Mikroschalter mit UM-Schalter
- Zeitkonstante des Fühlrohrs nach DIN 3440
- Wirkungsweise: Typ 2 B (EN 60 730-1 /-2-9)

Typenübersicht

Typ	*Bestell-Nr.*	*Bereich [°C]*	*Tauchlänge*
RAK382.4/0051M	011-4440	40...160	150 mm

Technische Daten

Schalterdaten	Schaltleistung nach VDE 0631	
	- Nennspannungsbereich	AC 40...250 V
	- Nennstrombereich I (I_M)	0.5…16(2.6) A
	Lebensdauer bei Nennlast	min. 100‘000 Schaltungen
	Schutzklasse	I nach VDE 0631
	Schutzart	IP40 nach EN 60 529
Anwendungsbereich	Einstellbare Ausschalttemperatur ϑ_{off}	40…160°C
	Thermische Schaltdifferenz	ca. 11 K ±5.5 K
	Umgebungstemperatur am Gehäuse	max. 70°C (T70)
	Max. Fühlrohrtemperatur	750°C
	Umgebungstemperatur bei Lagerung und Transport	-25...+75°C
Eichung	Eichtoleranz	± 20 K
	Geeicht für Umgebungstemperatur am Schaltwerk und Kapillarrohr	23 ± 2°C (Tu23 nach DIN 3440)
	Zeitkonstante in Wasser / in Öl	< 45 s / < 60 s
Ausführung	Schaltwerkträger (Basisisolation)	Keramik
	Kapillarrohr	Edelstahl
	Fühlrohr	Edelstahl
	Membrandose	Edelstahl
	Gehäusesockel	Polyamid verstärkt (PA), temperaturbeständig bis 120°C
	Gehäusedeckel	Polycarbonat (PC), temperaturbeständig bis 120°C
	Schutzrohr Tauchlänge R	150 mm
	Elektrischer Anschluss	Schraubklemmen
	Schutzleiteranschluss	Schraubklemmen
	Kabelverschraubung	M20
	Gewicht ohne Verpackung und Schutzrohr	ca. 255 gr.

Montagehinweis Siehe Montageanleitung in der Verpackung

Schaltschema

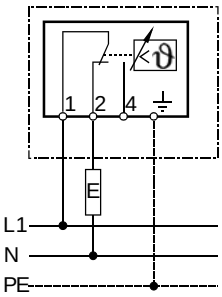

Massbild/Montageart

- auf Schutzrohr mittels Distanzstück (Standardausführung)

Sockel	005-1054
Deckel	005-0551.3
Bügel gebogen	005-0412

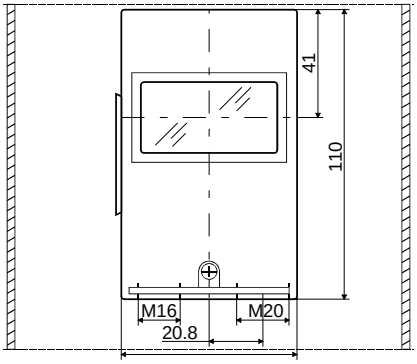

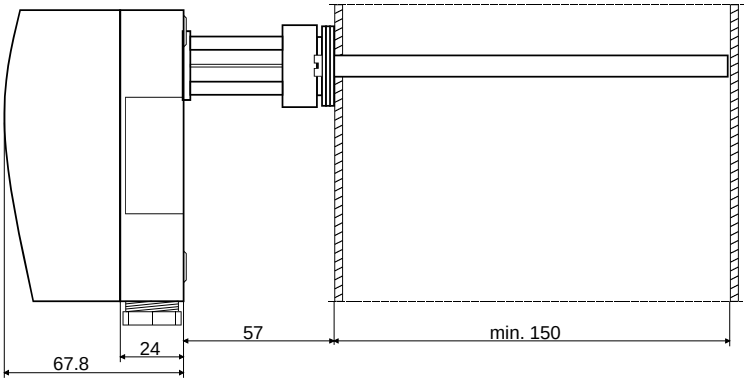

- direkte Wandmontage

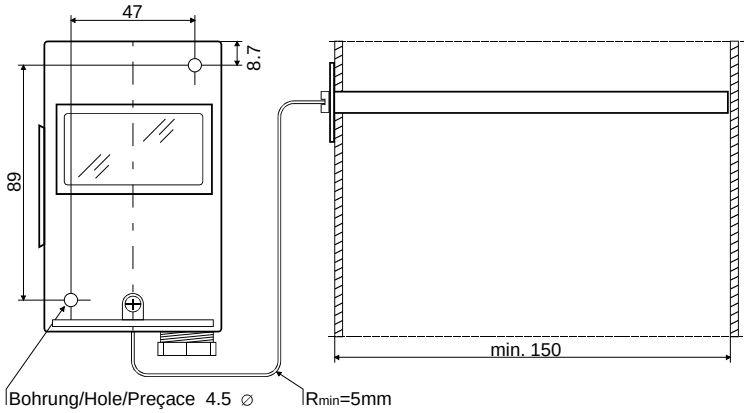

- auf Bügel (Zubehörteil)

