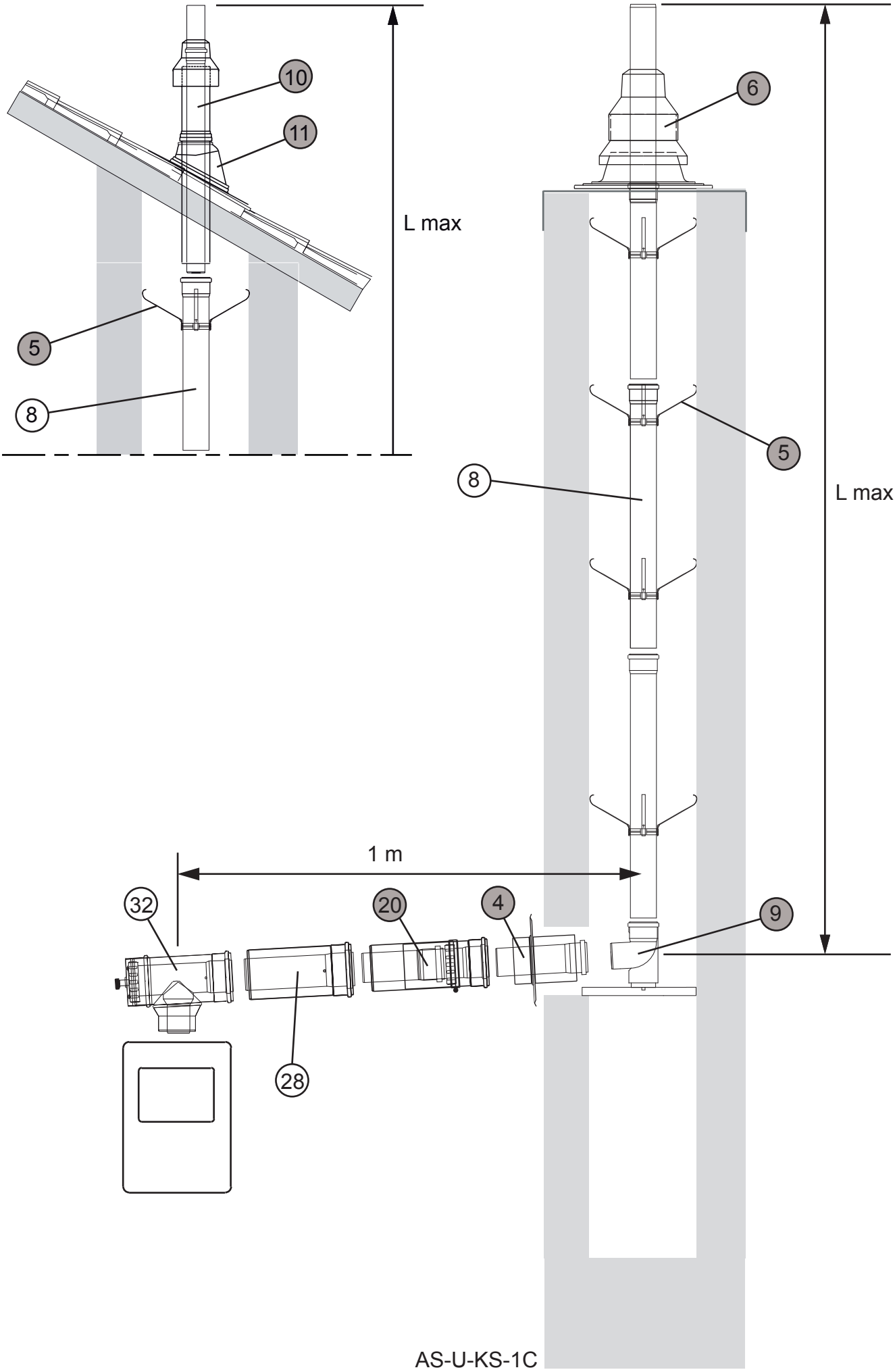
10
11
L max
5
8
6
5
8
L max
1 m
32
20
4
9
28
AS-U-KS-1C