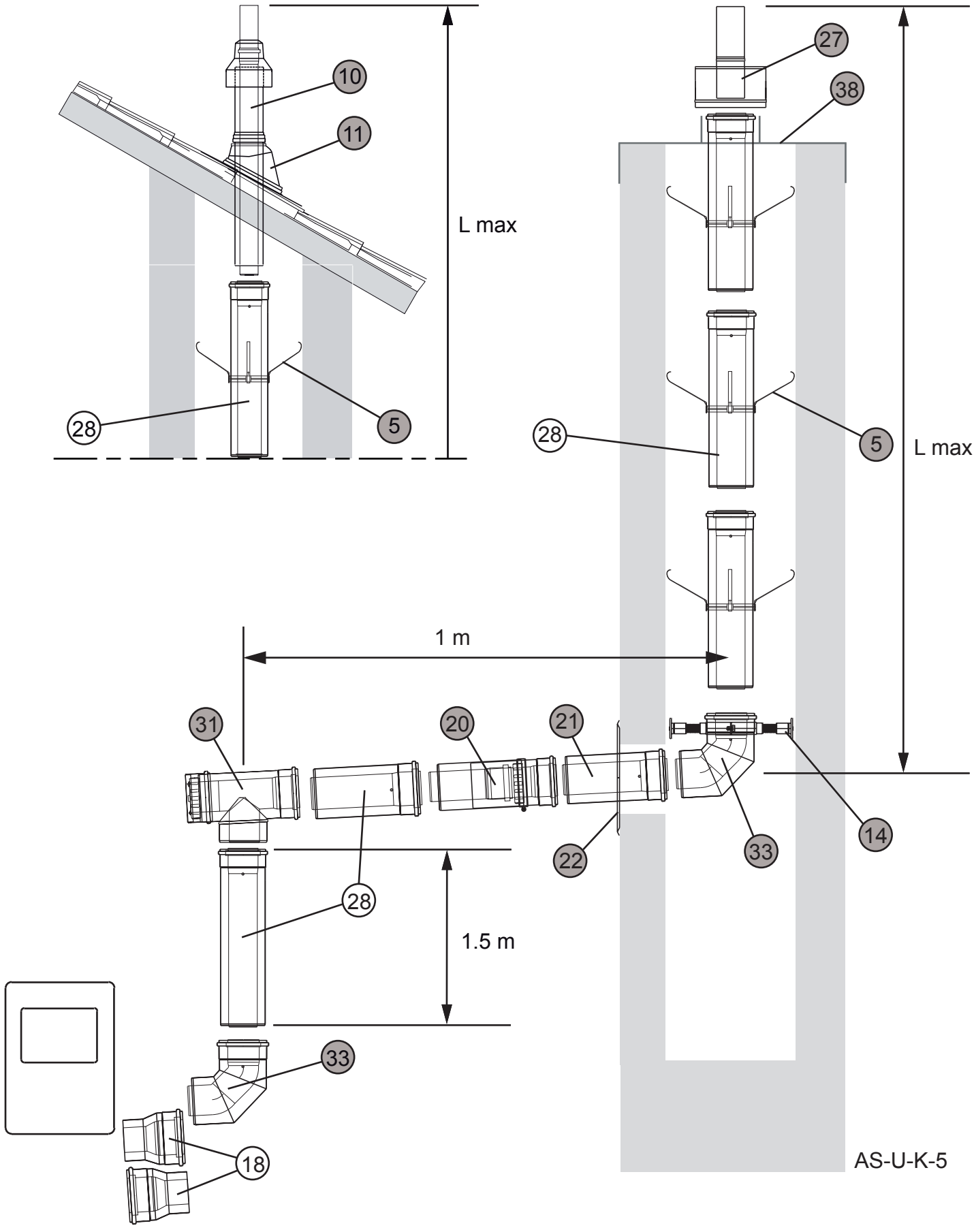
10
11
L max
28
5
27
38
28
5
L max
1 m
31
20
21
14
33
22
28
1.5 m
33
18
AS-U-K-5