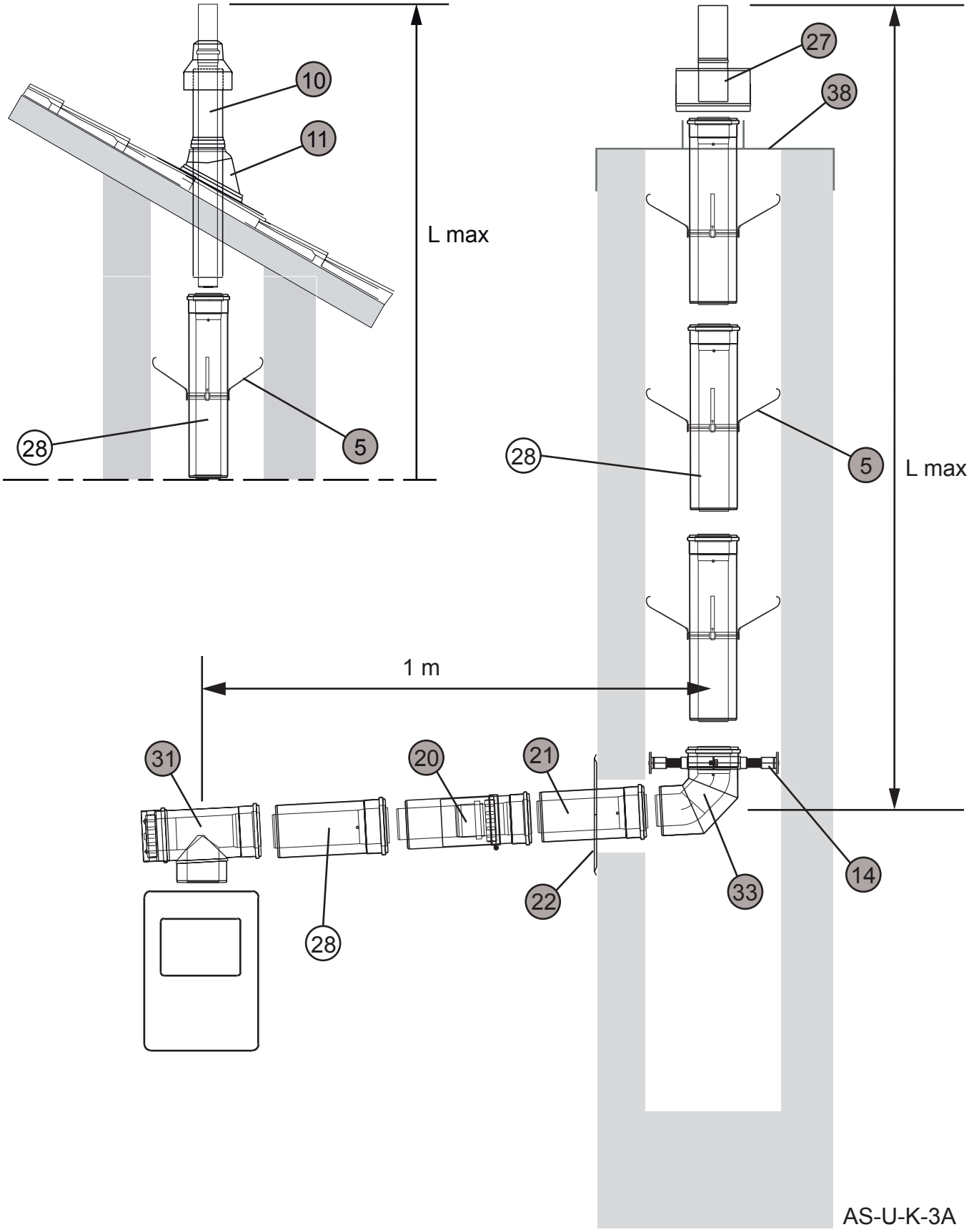
10
11
L max
28
5
27
38
28
5
L max
1 m
31
20
21
22
33
14
28
AS-U-K-3A