D FR I

meier tobler





Vario R Magnetitabscheider
Séparateur de magnétite intégré
Separatore di magnetite
DN 20/ DN 25/ DN 25 V

Montage- und Betriebsanleitung
Instructions de montage et d'utilisation
Istruzioni di montaggio e d'uso



DE: Wichtige Hinweise zur Installation/Montage

- Nur für das Fachhandwerk
- Einschlägigen Normen für Heizungsinstallationen einhalten. Nichtbeachten der Vorgaben kann zu Sach-und/oder Personenschäden führen
- Wartung nur nach dieser Anweisung durchführen
- Gefahrenhinweise beachten
- Lieferumfang auf Unversehrtheit prüfen. Nur einwandfreie Teile einbauen.
- Dichtstellen auf Dichtheit prüfen



FR: Remarques importantes relatives à l'installation/au montage

- Réservé à l'artisanat spécialisé
- Respecter les normes en vigueur pour les installations de chauffage. Le non-respect des prescriptions peut entraîner des dommages matériels et / ou des blessures corporelles
- Procéder à l'entretien uniquement conformément aux présentes instructions
- Tenir compte des avis de danger
- Contrôler l'état irréprochable de l'intégralité de la livraison. Monter uniquement des pièces en état irréprochable.
- Contrôler l'étanchéité des points étanches



I: Indicazioni importanti per l'installazione/ il montaggio

- Solo per installatori specializzati
- Osservare le norme per installazioni di impianti di riscaldamento. L'inosservanza delle prescrizioni può comportare danni materiali o lesioni
- Effettuare la manutenzione solamente secondo le presenti istruzioni
- Osservare le avvertenze di pericolo
- Controllare l'integrità del materiale compreso nella fornitura. Installare solo pezzi in condizioni perfette
- Controllare i punti di tenuta per eventuali perdite

		D, FR, I
	D	Sicherheitshinweise
	FR	Consignes de sécurité
	I	Avvertenze di sicurezza
	D	Starkes Magnetfeld
	FR	Fort champ magnétique
	I	Forte campo magnetico
	D	Abmessungen
	FR	Dimensions
	I	Dimensioni
	D	Wartung
	FR	Entretien
	I	Manutenzione
	D	Info/Hinweis
	FR	Info/Instructions
	I	Informazione
	D	Pumpe aus
	FR	Arrêt pompe
	I	Pompa spenta
	D	Verbrühungsgefahr
	FR	Risque d'ébouillantement
	I	Pericolo di scottatur
	D	Druckprobe
	FR	Test de pression
	I	Prova a pressione

	DN 20 - 25	DN 25 V
P_{max} = 10 bar T_{max} = 110°C	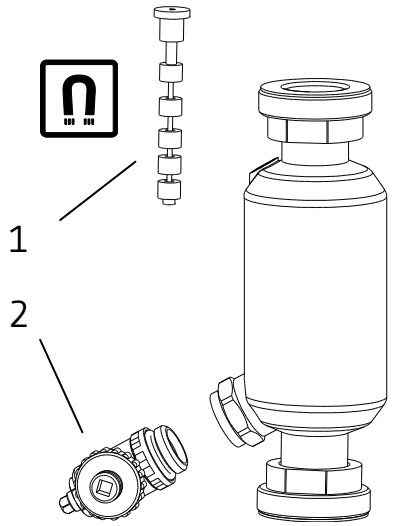	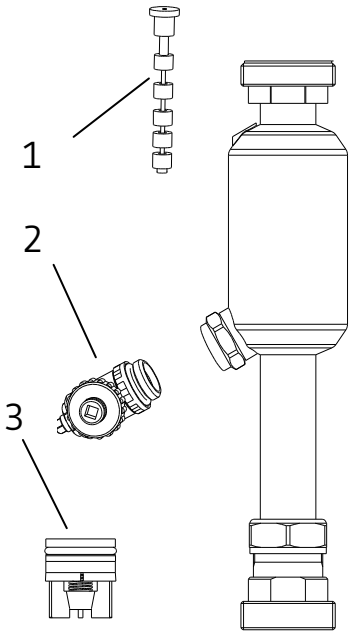
1	967.25.05.00	
2	904.25.07.00	
3	507.25.82.00	
Meier Tobler DN 20	967.20.00.05	
Meier Tobler DN 25	967.25.00.05	
Meier Tobler DN 25 V	967.27.00.05	

Δp

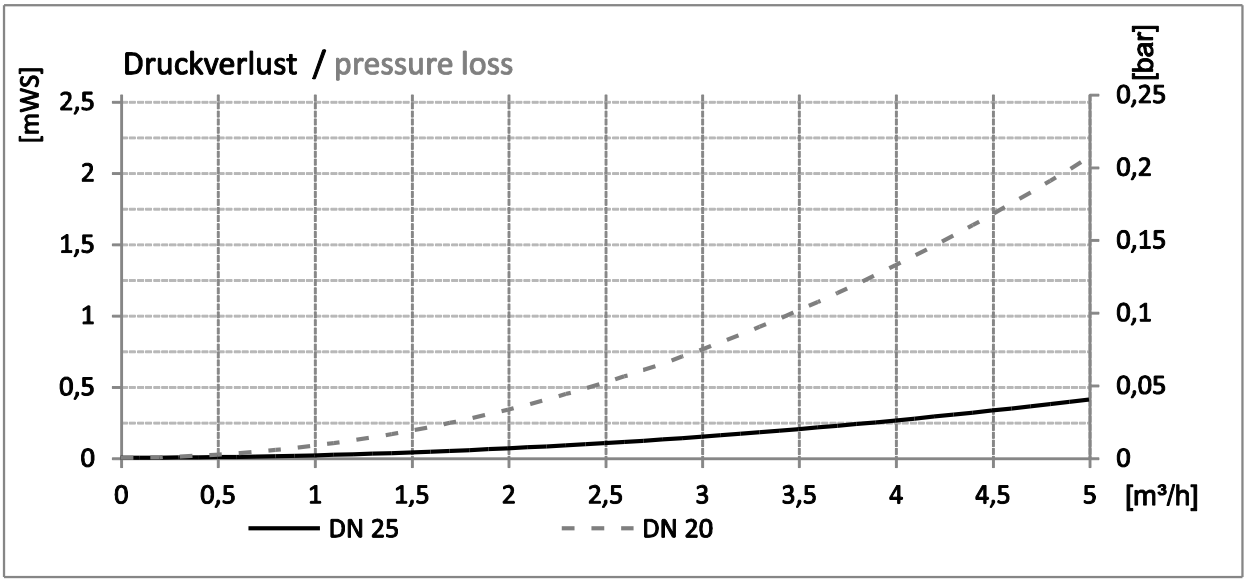

cm

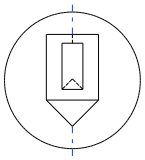

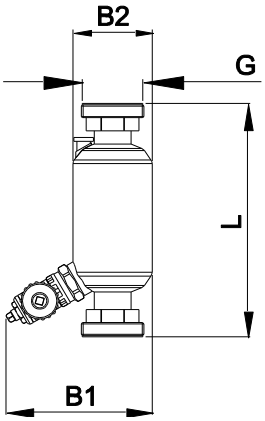

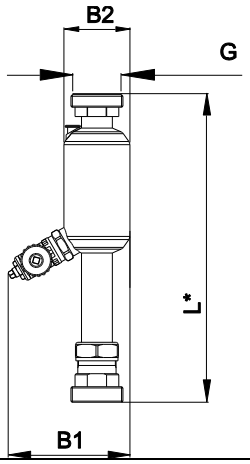

	DN 20	DN 25	DN 25 V
L [mm]	130	180	212 – 282 *
G [“]	G1	G 1 1/2	G 1 1/2
B1 [mm]	110,8	110,8	110,8
B2 [mm]	60	60	60
Kvs [m³/h]	10	24	24

*** DN 25 V**

1

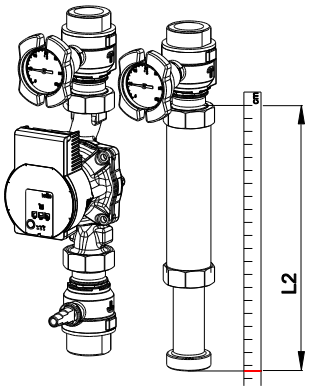

2

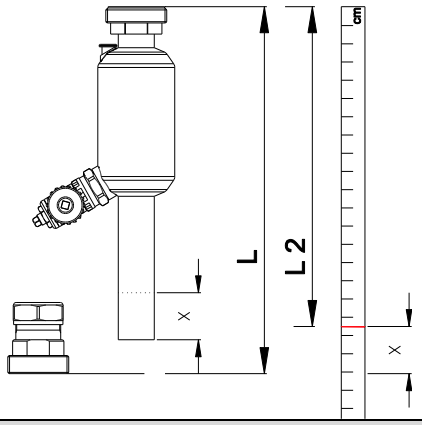

3

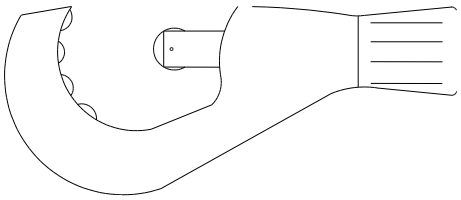

L 2	x
282	0 mm
262	20 mm
252	30 mm
212	70 mm
X = 282 – L2	

4

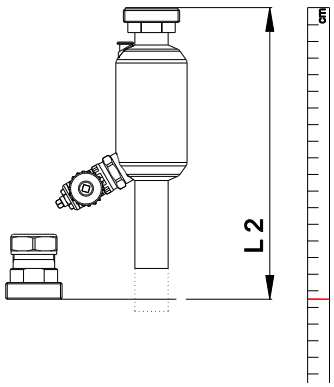

a)

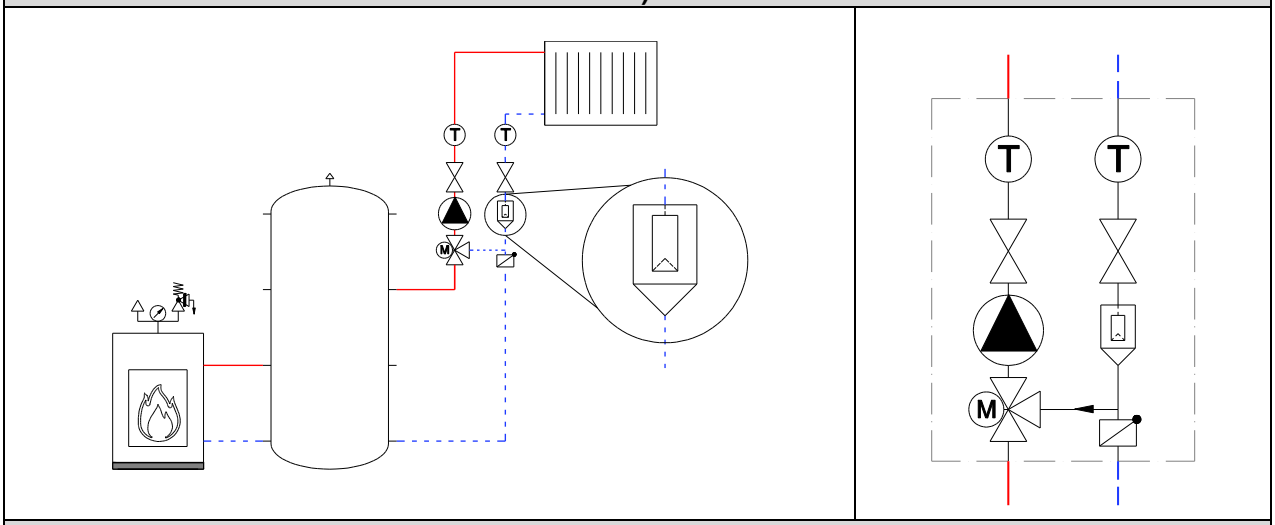

b)

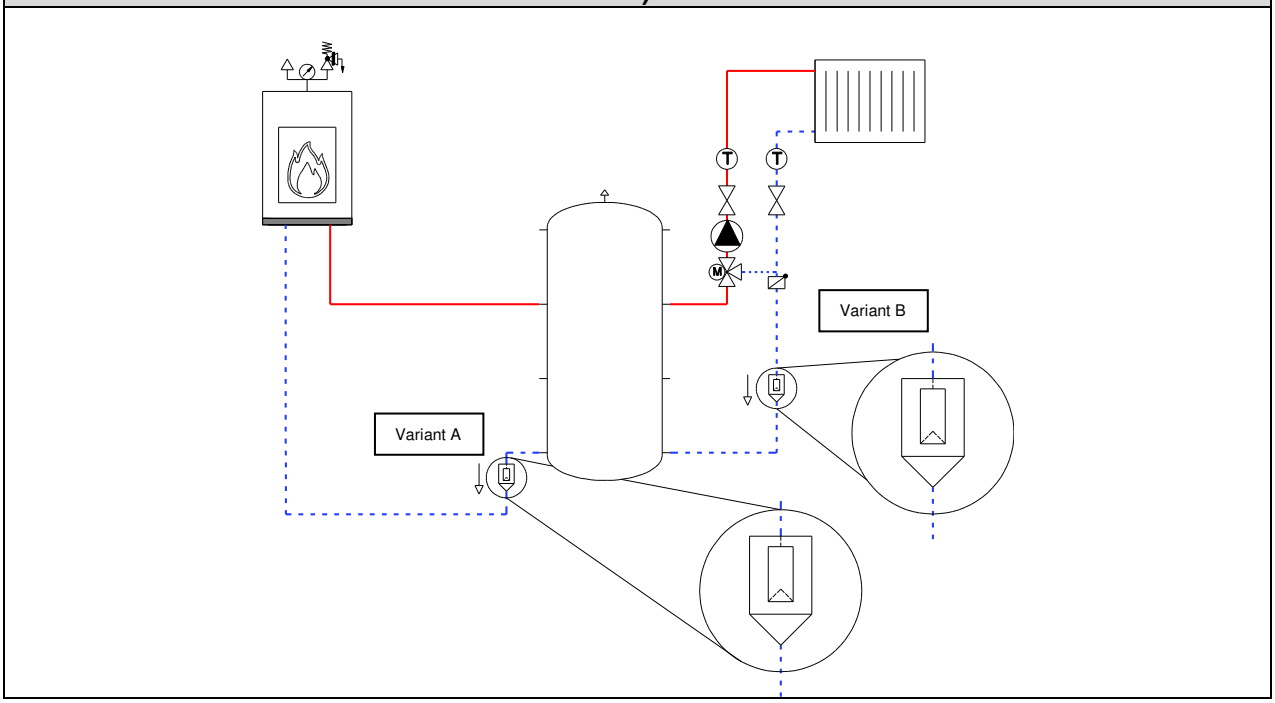

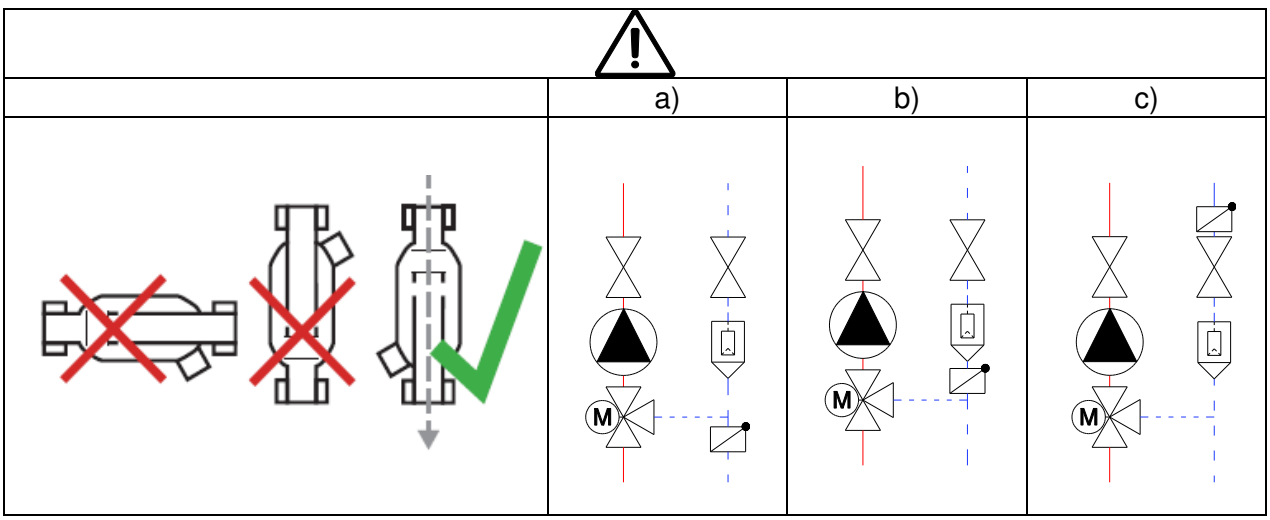


1.
first
1
2.
year
12
3.
year
12
4.
...

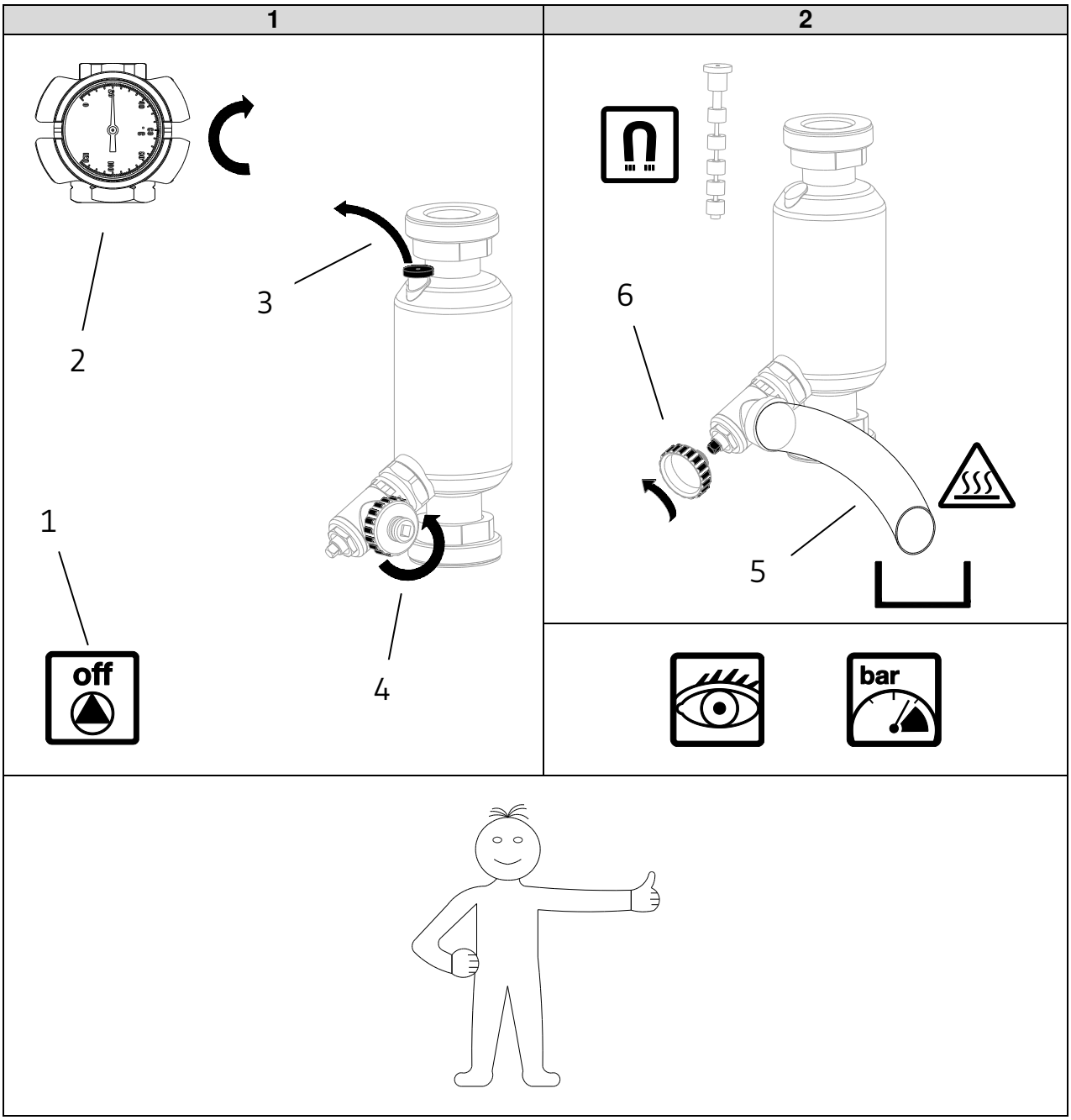
1
2
3
2
1
off
4
6
5
bar

Hauptsitz

Meier Tobler AG
Feldstrasse 11
6244 Nebikon

Online

info@meiertobler.ch
meiertobler.ch
eshop.meiertobler.ch

Regionalcenter

Meier Tobler AG
Bahnstrasse 24
8603 Schwerzenbach
T 044 806 41 41

Meier Tobler AG
Steinackerstrasse 10
8902 Urdorf
T 044 735 50 00

Meier Tobler AG
Rossbodenstrasse 47
7000 Chur
T 081 720 41 41

Meier Tobler AG
Ostermundigenstrasse 99
3006 Bern
T 031 868 56 00

Meier Tobler SA
Chemin de la Veyre-d'En-Haut B6
1806 St-Légier-La Chiésaz
T 021 943 02 22

Meier Tobler SA
Chemin du Pont-du-Centenaire 109
1228 Plan-les-Ouates
T 022 706 10 10

Meier Tobler SA
Via Serta 8
6814 Lamone
T 091 935 42 42

Verkauf

Bestellungen
0800 800 805

Fachberatung
0848 800 008

Service

ServiceLine Heizen
0800 846 846

ServiceLine Klimatisieren
0800 846 844

Service-InfoLine
0800 867 867

Online-Inbetriebnahme
meiertobler.ch/ibn

Fachberatung
0848 800 008

Marchés

Aarburg, Bachenbülach, Basel, Bern, Biberist, Birmenstorf, Brügg, Bulle, Carouge, Castione, Chur, Corminboeuf, Crissier, Dübendorf, Hinwil, Kriens, Lamone, Lausanne, Liebefeld, Luzern-Littau, Martigny, Mendrisio-Rancate, Neuchâtel, Niederurnen, Oberbüren, Oberentfelden, Oensingen, Pratteln, Rüschlikon, Samedan, Schaffhausen, Sion, St-Légier-La Chiésaz, St. Gallen, St. Margrethen, Steinhausen, Sursee, Tenero, Thun, Trübbach, Urdorf, Villeneuve, Visp, Wil, Winterthur, Zürich-Binz, Zürich-Hard

meier tobler

Siège principal

Meier Tobler AG
Feldstrasse 11
6244 Nebikon

Online

info@meiertobler.ch
meiertobler.ch
eshop.meiertobler.ch

Centres régionaux

Meier Tobler AG
Bahnstrasse 24
8603 Schwerzenbach
T 044 806 41 41

Meier Tobler AG
Steinackerstrasse 10
8902 Urdorf
T 044 735 50 00

Meier Tobler AG
Rossbodenstrasse 47
7000 Chur
T 081 720 41 41

Meier Tobler AG
Ostermundigenstrasse 99
3006 Bern
T 031 868 56 00

Meier Tobler SA
Chemin de la Veyre-d'En-Haut B6
1806 St-Légier-La Chiésaz
T 021 943 02 22

Meier Tobler SA
Chemin du Pont-du-Centenaire 109
1228 Plan-les-Ouates
T 022 706 10 10

Meier Tobler SA
Via Serta 8
6814 Lamone
T 091 935 42 42

Vente

Commandes
0800 800 805

Conseils spécialisés
0848 800 008

Service

ServiceLine Chauffage
0800 846 846

ServiceLine Climatisation
0800 846 844

Service-InfoLine
0800 867 867

mise en service en ligne
meiertobler.ch/mes

Conseils spécialisés
0848 800 008

Marchés

Aarburg, Bachenbülach, Basel, Bern, Biberist, Birmenstorf, Brügg, Bulle, Carouge, Castione, Chur, Corminboeuf, Crissier, Dübendorf, Hinwil, Kriens, Lamone, Lausanne, Liebefeld, Luzern-Littau, Martigny, Mendrisio-Rancate, Neuchâtel, Niederurnen, Oberbüren, Oberentfelden, Oensingen, Pratteln, Rüschlikon, Samedan, Schaffhausen, Sion, St-Légier-La Chiésaz, St. Gallen, St. Margrethen, Steinhausen, Sursee, Tenero, Thun, Trübbach, Urdorf, Villeneuve, Visp, Wil, Winterthur, Zürich-Binz, Zürich-Hard

meier tobler

Sede principale

Meier Tobler AG
Feldstrasse 11
6244 Nebikon

Online

info@meiertobler.ch
meiertobler.ch
eshop.meiertobler.ch

Centri regionali

Meier Tobler AG
Bahnstrasse 24
8603 Schwerzenbach
T 044 806 41 41

Meier Tobler AG
Steinackerstrasse 10
8902 Urdorf
T 044 735 50 00

Meier Tobler AG
Rossbodenstrasse 47
7000 Chur
T 081 720 41 41

Meier Tobler AG
Ostermundigenstrasse 99
3006 Bern
T 031 868 56 00

Meier Tobler SA
Chemin de la Veyre-d'En-Haut B6
1806 St-Légier-La Chiésaz
T 021 943 02 22

Meier Tobler SA
Chemin du Pont-du-Centenaire 109
1228 Plan-les-Ouates
T 022 706 10 10

Meier Tobler SA
Via Serta 8
6814 Lamone
T 091 935 42 42

Vendita

Ordinazioni
0800 800 805

Consulenza tecnica
0848 800 008

Servizio

ServiceLine Riscaldamento
0800 846 846

ServiceLine Climatizzazione
0800 846 844

Service-InfoLine
0800 867 867

Messa in funzione online
meiertobler.ch/mif

Consulenza tecnica
0848 800 008

Marchés

Aarburg, Bachenbülach, Basel, Bern, Biberist, Birmenstorf, Brügg, Bulle, Carouge, Castione, Chur, Corminboeuf, Crissier, Dübendorf, Hinwil, Kriens, Lamone, Lausanne, Liebefeld, Luzern-Littau, Martigny, Mendrisio-Rancate, Neuchâtel, Niederurnen, Oberbüren, Oberentfelden, Oensingen, Pratteln, Rüschlikon, Samedan, Schaffhausen, Sion, St-Légier-La Chiésaz, St. Gallen, St. Margrethen, Steinhausen, Sursee, Tenero, Thun, Trübbach, Urdorf, Villeneuve, Visp, Wil, Winterthur, Zürich-Binz, Zürich-Hard

meier tobler