DE **Montageanleitung FK-5**
Sicherheitstrennstation Fig. 369

EN **Installation instructions FK-5**
Break Tank Station Fig. 369

FR **Instructions de montage FK-5**
Station de séparation de sécurité fig. 369

IT **Istruzioni per il montaggio FK-5**
Stazione di separazione di sicurezza Fig. 369

NL **Installatiehandleiding FK-5**
Beveiligingstoestel fig. 369

DA **Monteringsvejledning FK-5**
Sikkerheds-frakoblingsstation fig. 369





KEMPER

FORTSCHRITT MACHEN

DE !

Sicherheitshinweise für Montage, Wartung und Betrieb

Montage und Gebrauch
Anleitung vor Montagebeginn oder Gebrauch sorgfältig lesen und den Anweisungen folgen! Anleitung an den Anlagenbetreiber weitergeben und zur späteren Verfügung aufbewahren!

Warnung! Montage und Wartung nur durch sachkundige, qualifizierte Fachkraft mit einer Qualifikation für Sanitärinstallation. Elektroinstallation nur durch Fachkraft mit einer Qualifikation für elektrotechnische Anlagen!

Warnung! Nationale Normen und Vorschriften zur Sanitärinstallation sowie zur Unfallverhütung sind vorrangig zu befolgen.

Warnung! Auf ausreichende Befestigung, Tragfähigkeit und Statik achten. Befestigungsmaterial entsprechend der Wand- oder Bodenarten auswählen.

Hinweis! Der Einbauort muss ein geschlossener, trockener und frostfreier Raum sein, der nicht überflutet werden kann.

Vor und hinter der Sicherheitstrennstation sind Absperrventile vorzusehen. In den Zuläufen muss je ein Schmutzfangsieb mit einer Maschenweite von ≤ 0,6 mm (z.B. KEMPER Fig. 602) eingesetzt werden.

Hinweis! Vor Abschluss der Montage unbedingt eine Dichtigkeitsprüfung der wasserführenden Elemente sowie eine Funktionsprüfung durchführen.

Gefahr! Zum Freischalten vom Stromnetz vor jeder Wartungsarbeit immer Netzstecker ziehen.

Hinweis! Wir empfehlen den Einbau des FK-5 gegenüber Wohn-, und Schlafräumen oder Unterrichts-, und Arbeitsräumen ausschließlich bodenstehend. Die Anschlüsse an die Versorgungsleitung erfolgen mit Hilfe von flexiblen Schläuchen.

Warnhinweise
Beachten und befolgen Sie die Warnhinweise in der Anleitung. Nichtbeachten der Warnhinweise kann zu Verletzungen oder Sachschäden führen!

Kennzeichnung wichtiger Warnhinweise:

Gefahr! Elektrischer Strom! Kennzeichnet Gefahren, die schwere oder tödliche Verletzungen zur Folge haben können.

Warnung! Kennzeichnet Gefahren, die zu Verletzungen, Sachschäden oder Verunreinigung des Trinkwassers führen können.

Hinweis! Kennzeichnet Gefahren, die zu Schäden an der Anlage oder Funktionsstörungen führen können.

Verwendung
Die KEMPER FK-5 Sicherheitstrennstation wird zur Trennung der Trinkwasser- von der Nicht-Trinkwasser-Installation der Flüssigkeitskategorie 5 nach DIN EN 1717 / DIN 1988-100 eingesetzt.
Das Gerät darf ausschließlich mit Wasser betrieben werden. Keine brennbaren oder explosiven Medien einfüllen.

Warnung! Das Produkt ist ausschließlich für den beschriebenen Zweck als Sicherheitstrennstation in geschlossenen, frostfreien, trockenen Räumen zu verwenden.
Jede andere Verwendung gilt als nicht bestimmungsgemäß.

Warnung! Das Nichtbeachten der Anleitung bei Montage, Verwendung und Wartung kann den ordnungsgemässen Betrieb gefährden und durch die Vermischung von Trink- und Nichttrinkwasser zu erheblichen gesundheitlichen Schäden führen.

Hinweis! Service-Hotline für die Bereiche Inbetriebnahme und Wartung 02761 891-888 und servicegt@kemper-olpe.de.

Wichtige Hinweise für den Installateur

Auftretende Fehlfunktion	Einflüsse auf den Betrieb des FK-5 Ursachen für eine Fehlfunktion	Empfehlung
Hinweis Messbereichsüberschreitung Pumpendruck (Bei einer Überschreitung von 8,5 bar / 0,85 MPa in dem Rohrsystem nach der FK-5 Sicherheitstrennstation)	**- Durch Erwärmung in der nachfolgenden Rohrleitung** (z.B. Sonneneinstrahlung auf der Leitung bis zur Entnahmestelle) **- Druckanstieg bedingt durch Prozessdrücke** (Ein Angeschlossener Apparat oder eine Maschine nach der FK-5 Sicherheitstrennstation erzeugt hohen Druck, der im Ausgang der FK-5 Sicherheitstrennstation entsteht)	Einsatz eines Sicherheitsventiles 8 bar / 0,8 MPa oder ein Ausdehnungsgefäß nach DIN EN 12828
Temperaturüberschreitung der Pumpe bei Kleinstentnahmen (Schutz der Pumpe vor Überhitzung. Ein dauerhaftes laufen ist zu vermeiden)	**- Durch minimales Tropfen, dauerhaft** (z.B. bei Tropfbewässerungen oder Hühnertränken)	ein Ausdehnungsgefäß PN10 für Brauch-, Betriebswasser und Feuerlöschsysteme zwischen dem Abgang der FK-5 Sicherheitstrennstation und der Entnahmestelle setzen.
Temperaturüberschreitung der Pumpe bei Undichtigkeiten (Im Rohrsystem, an der Entnahmestelle)	**- Undichte Stellen oder Apparate mit undichtem Schließorgan** (z.B. Waschanlagen oder Beregnungsanlagen mit nicht 100 % schließender Ventiltechnik)	

Medium: Wasser
max. Umgebungstemperatur 39°C,
min. Umgebungstemperatur 2°C,
max. Temperatur des zulaufenden Mediums 35°C,
min. Temperatur des zulaufenden Mediums 1°C,
Mindestfließdruck DN 20 = 1 bar / 0,1 MPa,
Mindestfließdruck DN 25 = 1,5 bar / 0,15 MPa,
Max. Fließdruck DN 20/25 4,0 bar/ 0,4 MPa,
Druckstufe PN 10,
Ausgangsseitiger Pumpendruck
DN 20: 4,3 bar/0,43 MPa
DN 25: 5,9 bar/0,59 MPa
DU-Wert:
DN 20: 0,83 l/s
DN 25: 1,67 l/s

1. Benutzen Sie das Gerät
   - nur in einwandfreiem Zustand
   - bestimmungsgemäß
2. Die Parallelschaltung von zwei oder mehreren Sicherheitstrennstation ist nicht zulässig.
3. Beachten Sie unbedingt die vorgeschriebenen Wartungsintervalle.

Warnung! Das Entnahmewasser darf auf keinen Fall, auch nicht in kleinen Mengen, als Trinkwasser genutzt werden!

Warnung! Nach Installation, Ergänzung von Zubehör oder Wartungsarbeiten immer die Zuleitungen nach DIN EN 806-5 und VDI/DVGW 6023 spülen.

Haftung
Keine Gewährleistung oder Haftung bei:
- Nichtbeachten der Anleitung.
- fehlerhaftem Einbau und/oder Gebrauch.
- eigenständige Modifikation am Produkt.
- sonstige fehlerhafte Bedienung.

Entsorgung
Die örtlichen Vorschriften zur Abfallverwertung bzw. -beseitigung sind zu beachten.
Produkt darf nicht mit dem normalen Haushaltsmüll, sondern muss sachgemäss entsorgt werden.

EN

Safety instructions for installation, maintenance and operation

Installation and use
Prior to commencing installation or use read instructions carefully and follow all directions! Pass these instructions on to the system operator and retain for later reference!

Warning! Installation and maintenance is to be done only by competent and qualified professionals qualified for sanitary plumbing.
Electrical installation is to be done only by professionals qualified for electrical facilities!

Warning! Local standard and rules for sanitary plumbing as well as accident prevention must be adhered to as a matter of priority.

Warning! Ensure sufficient bracketing, bearing capacity and statics. Select bracketing components according to wall and ground properties.

Note!The installation location must be a closed-in, dray and frost-proof room, that cannot be flooded.

Upstream and downstream of the Break Tank Station stop valves must be provided. The feed lines must be fitted with a dirt strainer each of mesh size ≤ 0.6 mm (e.g. KEMPER Fig. 602).

Note! It is essential that following the installation a leak test of the water-bearing components as well as a functional test is carried out.

Danger! To isolate from mains disconnect the mains plug prior commencing any maintenance work.

Note! If the FK5 is installed adjacent to living rooms, bedrooms, classrooms or work areas, we recommend to fasten it only to the floor. Use flexible hoses to connect the supply lines.

Warning information
Please read and follow the warning information in these instructions. Disregard of the warning information may lead to injury or material damage!

Labelling of important warning information:

Danger! Electricity!
Indicates hazards that might result in severe or fatal injury.

Warning! Indicates hazards that may lead to injury, material damage or contamination of drinking water.

Note! Indicates hazards that may lead to damages to the system or malfunctions.

Use
The KEMPER FK-5 Break Tank Station is used for separating potable from non-potable water installations if fluid category 5 according to DIN EN 1717 / DIN 1988-100.
The device must only be operated with water. Do not fill with flammable or explosive media.

Warning! The product must only be used for this purpose as Break Tank Station in enclosed, frost-free, dry rooms. Any other use is considered contrary to the designated use.

Warning! Disregard of instructions during installation, use or maintenance can impair proper operation and can cause considerable health problems due to the mixture of drinking and non-potable water.

Note! Service hotline for the areas of commissioning and maintenance 02761 891-888 and servicegt@kemper-olpe.de.

Important notes for the system plumber

Malfunction	Effects on operation of FK-5 Causes of malfunctions	Recommendation
Note pressure above measuring range pump pressure (When 8.5 bar / 0.85 MPa is exceeded in the pipe system downstream of the FK-5 Safety isolation station)	**- Due to warming of downstream line** (e.g. solar radiation on to the line to the draw-off point) **- Pressure increase caused by process pressures** (A connected device or a machine downstream of the FK-5 Safety isolation station creates high pressure that pressurises the FK-5 Safety isolation station's discharge)	Use of a safety valve 8 bar / 0.8 MPa or an expansion vessel according to DIN EN 12828
Temperature exceedance of the pump during drawing of minimal amounts (Pump over temperature protection. Over temperature during minimum water consumption.)	**- Through minimal dripping, permanent** (e.g. in the case of drip irrigation or animal feeds)	Use an expansion vessel PN10 for service, process water and fire extinguishing systems between the FK-5 Safety isolation station's discharge and the draw-off point.
Temperature exceedance of the pump during leaks (In the pipe system, at the draw-off point)	**- Leaks or apparatus with a leaking shut-off element** (e.g. washing equipment or sprinkling systems with valve technology that does not close 100%)	

Medium: Water
Max. ambient temperature 39°C,
Min. ambient temperature 2°C,
Max. temperature of the inflowing medium 35 °C,
Min. temperature of the inflowing medium 1 °C,
Minimum flow pressure DN 20 = 1 bar / 0.1 MPa,
Minimum flow pressure DN 25 = 1.5 bar / 0.15 MPa,
Max. flow pressure DN 20/25 4.0 bar / 0.4 MPa,
pressure stage PN 10,
Outlet pump pressure
DN 20: 4.3 bar/0.43 MPa
DN 25: 5.9 bar/0.50 MPa
DU value:
DN 20: 0.83 l/s
DN 25: 1.67 l/s

1. Only use the device
   - in sound condition
   - as intended
2. Parallel installation of two or more Break Tank Stations is not permitted.
3. It is essential the specified maintenance intervals are kept.

Warning! Any water withdrawn must under no circumstances be used as drinking water - even in small amounts!

Warning! Following the installation, addition of accessories or maintenance, all feed lines must be flushed according to DIN EN 806-5 and VDI/DVGW (Association of German Engineers/German association for gas and water) 6023.

Liability
No warranty or liability for:
- Non-compliance with the instructions.
- Incorrect installation and/or operation.
- Unauthorised modification of the product.
- Other incorrect operation.

Disposal

Local regulations on waste recycling and disposal must be followed.
The product must not be disposed of with household waste but must rather be disposed of appropriately.

FR

Consignes de sécurité pour le montage, la maintenance et le service

Montage et utilisation
Lire et respecter ces instructions soigneusement avant de commencer le montage ou l'utilisation ! Transmettre la notice d'utilisation à l'exploitant de l'installation et la conserver pour utilisation ultérieure !

Mise en garde ! Le montage et la maintenance ne doivent être effectués que par un ouvrier spécialisé compétent qualifié dans le domaine de l'installation sanitaire.
L'installation électrique ne doit être réalisée que par un électricien spécialisé qualifié dans le domaine des installations électrotechniques !

Mise en garde ! Respecter avant tout les normes et les réglementations nationales d'installations sanitaires ainsi que celles de prévention des accidents.

Mise en garde ! Veiller à une fixation, à une capacité de charge et à une statique suffisantes. Sélectionner le matériel de fixation en fonction du type du mur ou du sol.

Remarque ! L'appareil doit être monté dans un local fermé, sec, à l'abri du gel et qui ne peut pas être inondé.

Prévoir des vannes d'arrêt en amont et en aval de la station de séparation de sécurité. Il faut monter respectivement un filtre à impuretés à mailles ≤ 0,6 mm (par ex. KEMPER fig. 602) dans les conduites d'alimentation.

Remarque ! Avant de terminer le montage, effectuer impérativement un contrôle de l'étanchéité des éléments conducteurs d'eau et un contrôle du bon fonctionnement.

Danger ! Avant toute opération de maintenance, systématiquement débrancher la fiche de secteur pour déconnecter l'appareil du secteur.

Remarque ! Pour l'installation de la FK-5 en face soit de pièces de séjour et de chambres à coucher, soit de salles de classes et de travail, nous conseillons la fixation uniquement sur le plancher. D'effectuer les raccords à la conduite d'alimentation au moyen de tuyaux souples.

Avertissements
Respectez impérativement les avertissements de cette notice ! Leur non-respect peut provoquer des blessures ou des dégâts matériels !

Marquage des avertissements importants :

Danger ! Courant électrique ! Indique les dangers pouvant entraîner la mort ou des blessures graves.

Mise en garde ! Indique les dangers pouvant entraîner des blessures, des dégâts matériels ou une contamination de l'eau potable.

Remarque ! Indique les dangers pouvant entraîner des détériorations sur l'installation ou des dysfonctionnements.

Utilisation
La station de séparation de sécurité KEMPER FK-5 est utilisée pour séparer l'installation d'eau potable de l'installation d'eau non potable de la catégorie de liquide 5 selon les normes DIN EN 1717 / DIN 1988-100.
L'appareil doit être uniquement utilisé avec de l'eau.
Ne pas ajouter des fluides combustibles ni explosifs.

Mise en garde ! Le produit doit être exclusivement utilisé à cet effet sous forme de station de séparation de sécurité dans des locaux fermés, à l'abri du gel et secs. Toute autre utilisation est considérée comme non conforme.

Mise en garde ! Le non-respect de ces instructions lors du montage, de l'utilisation et de la maintenance risque de compromettre le bon fonctionnement et peut être à l'origine de problèmes de santé considérables dus au mélange de l'eau potable et de l'eau non potable.

Remarque ! Ligne d'assistance du service après-vente pour les domaines tels que la mise en service et la maintenance +49 2761 891-888 et servicegt@kemper-olpe.de.

Remarques importantes pour Installateur

Dysfonctionnement possible	Répercussions sur le fonctionnement de la FK-5 Causes de dysfonctionnement	Recommandation
Remarque Dépassement de la plage de mesure Pression de la pompe (En cas de dépassement des 8,5 bar / 0,85 MPa dans le système tubulaire en aval de la station de séparation de sécurité FK-5)	**- En raison d'une hausse de la température dans la conduite suivante** (par ex. rayonnement solaire sur la conduite jusqu'au point de prélèvement) **- Augmentation de la pression due aux pressions du processus** (Un appareil raccordé ou une machine en aval de la station de séparation de sécurité FK-5 génère une pression élevée qui se produit à la sortie de la station de séparation de sécurité FK-5)	Utilisation d'une vanne de sécurité de 8 bar / 0,8 MPa ou d'un vase d'expansion selon la norme DIN EN 12828
Dépassement de la température de la pompe en cas de prélèvements minimaux (Protection de la pompe contre la surchauffe. Il faut éviter un fonctionnement en permanence)	**- Écoulement goutte-à-goutte minimal, en permanence** (p. ex. irrigation goutte-à-goutte ou abreuvoirs pour poules)	Placer un vase d'expansion PN10 pour l'eau non potable/l'eau de service et des systèmes d'extinction d'incendie entre la sortie de la station de séparation de sécurité FK-5 et le point de prélèvement.
Dépassement de la température de la pompe en cas de fuites (Dans le système tubulaire, au point de prélèvement)	**- Fuites ou appareils dont un organe de fermeture fuit** (p. ex. station de lavage ou installations d'arrosage équipées de vannes non complètement étanches)	

Fluide : Eau
température ambiante maximale 39 °C,
température ambiante minimale 2 °C,
température maximale du fluide en circulation 35 °C,
min. Température du fluide en circulation 1 °C,
pression min. d'écoulement DN 20 = 1 bar / 0,1 MPa,
pression min. d'écoulement DN 25 = 1,5 bars / 0,15 MPa,
Pression de débit maximale DN 20/25 4,0 bar0/0,4 MPa,
niveau de pression PN 10,
Pression de la pompe latérale de sortie
DN 20: 4,3 bar/0,43 MPa
DN 25: 5,9 bar/0,59 MPa
Valeur DU:
DN 20: 0,83 l/s
DN 25: 1,67 l/s

1. N'utilisez l'appareil
   - que s'il est dans un état irréprochable,
   - que de manière conforme
2. Il est interdit de monter en parallèle deux ou plusieurs stations de séparation de sécurité.
3. Veuillez respecter impérativement les intervalles de maintenance prescrits.

Mise en garde ! L'eau prélevée ne doit, en aucun cas, être utilisée en tant qu'eau potable, même en petite quantité !

Mise en garde ! Après l'installation, l'ajout d'accessoires ou les travaux de maintenance, il est indispensable de rincer les conduites d'alimentation selon les normes DIN EN 806-5 et VDI/DVGW 6023.

Responsabilité
Pas de responsabilité, ni de garantie en cas de :
- non-respect de ces instructions,
- mauvais montage et/ou fonctionnement,
- modifications effectuées de son propre chef sur le produit,
- d'autre mauvaise utilisation.

Élimination
Il faut impérativement respecter les réglementations locales d'élimination et de recyclage des déchets.
Il est interdit de jeter le produit dans les ordures ménagères. Il faut, par contre, l'éliminer de manière appropriée.

IT

Avvertenze di sicurezza
per il montaggio, la manutenzione e il funzionamento

Montaggio e utilizzo
Leggere con attenzione queste istruzioni prima di avviare la procedura di montaggio o prima dell'utilizzo e attenersi alle indicazioni fornite. Consegnare le istruzioni al gestore dell'impianto e conservarle per consultazione futura.

Attenzione! Montaggio e manutenzione devono essere eseguiti esclusivamente da personale specializzato esperto e qualificato nell'installazione di impianti sanitari.
L'installazione elettrica deve essere eseguita esclusivamente da personale specializzato qualificato nel campo degli impianti elettrotecnici.

Attenzione! Attenersi in modo prioritario alle norme e alle disposizioni nazionali in materia di impianti sanitari e di prevenzione degli infortuni.

Attenzione! Accertarsi che siano soddisfatti i requisiti relativi a fissaggio, statica e capacità di carico. Selezionare un materiale di fissaggio adeguato al tipo di parete o di pavimento.

Nota! Effettuare l'installazione in un locale chiuso, asciutto e non esposto a gelate che non si possa allagare. A monte e a valle della stazione di separazione di sicurezza vanno predisposte delle valvole di chiusura. Nei condotti di alimentazione montare un filtro con una maglia di larghezza ≤ 0,6 mm (es. KEMPER Fig. 602).

Nota! Prima di concludere il montaggio, eseguire assolutamente una verifica della tenuta dei componenti di trasporto dell'acqua nonché una verifica del funzionamento.

Pericolo! Per disinserire la rete elettrica prima di ogni intervento di manutenzione, staccare sempre la spina di alimentazione.

Nota! Davanti a stanze e camere da letto oppure davanti a locali di studio e di lavoro, consigliamo di fissare FK-5 solo sul pavimento e di creare i collegamenti con la linea di alimentazione tramite tubi flessibili.

Avvertenze
Attenersi scrupolosamente alle avvertenze riportate nelle istruzioni. La non osservanza delle avvertenze può essere causa di lesioni o di danni materiali!

Indicatori delle avvertenze importanti:

Pericolo! Corrente elettrica!
Indica i pericoli che possono avere come conseguenza lesioni gravi o mortali.

Attenzione! Indica i pericoli che possono essere causa di lesioni, danni materiali o inquinamento dell'acqua potabile.

Nota! Indica pericoli che possono essere causa di danni all'impianto o di malfunzionamenti.

Utilizzo
La stazione di separazione di sicurezza KEMPER FK-5 viene utilizzata per la separazione dell'impianto dell'acqua potabile dall'impianto dell'acqua non potabile della categoria di liquidi 5 conformemente alle norme DIN EN 1717 / DIN 1988-100.
L'apparecchio deve essere utilizzato esclusivamente con acqua. Non aggiungere liquidi infiammabili o esplosivi.

Attenzione! Il prodotto deve essere utilizzato unicamente a questo scopo come stazione di separazione di sicurezza in ambienti chiusi, asciutti e non esposti a gelate. Qualunque altro utilizzo viene considerato come non conforme.

Attenzione! La mancata osservanza delle istruzioni durante il montaggio, l'utilizzo e la manutenzione può compromettere il corretto funzionamento dell'apparecchio e causare gravi danni alla salute in seguito al mescolamento dell'acqua potabile con l'acqua non potabile.

Nota! Hotline di assistenza per i settori messa in esercizio e manutenzione 02761 891-888 eservicegt@kemper-olpe.de.

Avvertenze importanti per addetto all'installazione

Presenza di guasto	Influssi sul funzionamento dell'FK-5 Possibili cause di guasto	Consiglio
Avvertenza Superamento del limite superiore della pressione della pompa (In un superamento di 8,5 bar / 0,85 MPa nella tubazione dopo la stazione di separazione di sicurezza FK-5)	**- A causa del riscaldamento nella tubazione seguente** (ad. es. radiazione solare sulla linea fino al punto di prelievo) **- Aumento di pressione dovuto a pressioni di processo** (Un apparecchio collegato o una macchina dopo la stazione di separazione di sicurezza FK-5 produce un'alta pressione che si crea nell'uscita della stazione stessa)	Impiego di una valvola di sicurezza 8 bar / 0,8 MPa o un vaso di espansione secondo DIN EN 12828
Superamento della temperatura della pompa in prelievi molto ridotti (Protezione della pompa da surriscaldamento. Va evitato un funzionamento continuo)	**- Possibili cause di guasto** (ad es. per irrigazione a goccia o abbeveratoi per pollame)	Applicare un vaso di espansione PN10 per acqua industriale e di processo e sistemi di estinzione fra l'uscita della stazione di separazione di sicurezza FK-5 e il punto di prelievo.
Superamento della temperatura della pompa in presenza di difetti di tenuta (Nella tubazione, sul punto di prelievo)	**- punti non a tenuta oppure apparecchi con sistema di chiusura non a tenuta** (ad es. impianti di lavaggio o di irrigazione a pioggia con sistemi di valvole che non si chiudono perfettamente)	

Liquido: Acqua
Temperatura ambiente max. 39°C,
Temperatura ambiente min. 2°C,
Temperatura massima del liquido in entrata 35°C,
Temperatura minima del liquido in entrata 1°C,
Pressione minima di portata DN 20 = 1 bar/0,1 MPa,
Pressione minima di portata DN 25 = 1,5 bar/0,15 MPa,
Pressione massima di flusso DN 20/25 4,0 bar/ 0,4 MPa,
Stadio di pressione PN 10,
Pressione della pompa laterale di uscita
DN 20: 4,3 bar/0,43 MPa
DN 25: 5,9 bar/0,50 MPa
DU-valore:
DN 20: 0,83 l/s
DN 25: 1,67 l/s

1. Utilizzare l'apparecchio
   - Soltanto se in condizioni perfette.
   - In modo conforme.
2. Il collegamento in parallelo di due o più stazioni di separazione di sicurezza non è consentito.
3. Rispettare scrupolosamente gli intervalli di manutenzione prescritti.

Attenzione! L'acqua di scarico non deve in nessun caso essere utilizzata come acqua potabile, neanche in piccole quantità!

Attenzione! Dopo il montaggio, l'aggiunta di accessori o interventi di manutenzione sciacquare sempre i condotti conformemente a DIN EN 806-5 e VDI/DVGW 6023.

Responsabilità
Nessuna garanzia o responsabilità in caso di:
- Mancata osservanza delle istruzioni.
- Montaggio e/o funzionamento difettosi.
- Modifica arbitraria del prodotto.
- Altri impieghi non conformi.

Smaltimento



Attenersi alle disposizioni locali in materia di riciclo
o smaltimento dei rifiuti.
Il prodotto non può essere smaltito con i normali rifiuti domestici, bensì deve essere eliminato in modo appropriato.

NL

Veiligheidsinstructies voor montage, onderhoud en gebruik

Montage en gebruik
Handleiding voor aanvang montage of gebruik zorgvuldig doorlezen en de aanwijzingen opvolgen! Handleiding aan de gebruiker van de installatie overhandigen en bewaren voor toekomstige raadpleging.

Waarschuwing! Montage en onderhoud alleen door een bevoegde, gekwalificeerde vakman met een kwalificatie voor installatiewerkzaamheden. Elektrische installatie alleen door een vakman met een kwalificatie voor elektrotechnische installaties!

Waarschuwing! De nationale normen en voorschriften met betrekking tot installatiewerkzaamheden en veiligheidsvoorschriften dienen altijd in acht te worden genomen.

Waarschuwing! Zorg voor voldoende bevestiging en let op het draagvermogen en de statica.
Kies bevestigingsmateriaal volgens het type wand of vloer.

Aanwijzing! De inbouwplaats moet een gesloten, droge en vorstvrije ruimte zijn, waar geen kans op overstroming bestaat.

Vóór en na het beveiligingstoestel dienen afsluiters te worden geplaatst. In de aanvoerleidingen moet telkens een vuilfilter met een maaswijdte van ≤ 0,6 mm (bijv. KEMPER fig. 602) worden geplaatst.

Aanwijzing! Voordat de montage wordt beëindigd, in ieder geval de watervoerende elementen op dichtheid testen en een functietest uitvoeren.

Gevaar! Trek voor ieder onderhoud altijd de netstekker uit, om het apparaat van het stroomnet los te koppelen.

Aanwijzing! Bij de inbouw van de FK-5 tegenover woon- en slaapruimtes of les- en werkruimtes adviseren wij om het toestel uitsluitend op de vloer te bevestigen en voor de aansluitingen op de toevoerleiding flexibele slangen te gebruiken.

Waarschuwingen
Neem de waarschuwingen in de handleiding in acht en volg ze op. Het niet in acht nemen van de waarschuwingen kan tot letsel of materiële schade leiden!

Markering belangrijke waarschuwingen:

Gevaar! Elektrische stroom!
Markeert gevaren die ernstig of dodelijk letsel tot gevolg kunnen hebben.

Waarschuwing! Markeert gevaren die tot letsel, materiële schade of verontreiniging van het drinkwater kunnen leiden.

Aanwijzing! Markeert gevaren die tot schade aan de installatie of tot storingen tijdens het functioneren kunnen leiden.

Toepassing
Het KEMPER FK-5 beveiligingstoestel wordt gebruikt om drinkwater te scheiden van niet-drinkwater tot vloeistofklasse 5 volgens NEN/NBN EN 1717 / DIN 1988-100. Het toestel mag uitsluitend met water worden gebruikt.
Niet met brandbare of explosieve media vullen.

Waarschuwing! Het product mag uitsluitend voor dit doel als een beveiligingstoestel in gesloten, vorstvrije, droge ruimtes worden gebruikt.
Elk ander gebruik geldt als oneigenlijk.

Waarschuwing! Het niet-naleven van de handleiding bij de montage, het gebruik en onderhoud kan de goede werking in gevaar brengen en kan door de vermenging van drinkbaar en niet-drinkbaar water aanzienlijke gezondheidsschade veroorzaken.

Aanwijzing! Service-hotline voor de ingebruikname en het onderhoud onder +49 2761 891 888 en servicegt@kemper-olpe.de.

Belangrijke aanwijzingen voor de installateur van de installatie

Optredende storing	Invloeden op het bedrijf van de FK-5 Oorzaken voor een storing	Aanbeveling
Opmerking meetbereiksoverschrijding pompdruk (Bij een overschrijding van 8,5 bar / 0,85 MPa in het leidingsysteem achter het FK-5 beveiligingstoestel)	**- Door verwarming in de navolgende buisleiding** (bijv. zonnestraling op de leiding tot aan het tappunt) **- Stijgende druk op grond van procesdrukken** (Een aangesloten apparaat of een machine achter het FK-5 beveiligingstoestel genereert een hoge druk die ontstaat in de uitgang van het FK-5 beveiligingstoestel)	Toepassing van een veiligheidsklep 8 bar / 0,8 MPa of een expansievat conform NEN EN 12828
Temperatuuroverschrijding van de pomp bij het aftappen van kleinste hoeveelheden (Bescherming van de pomp tegen oververhitting. Duurzaam draaien moet worden vermeden)	**- door minimaal druppelen, constant** (door minimaal druppelen, constant)	Plaats een expansievat PN10 voor proceswater, bedrijfswater en brandblussystemen tussen de uitgang van het FK-5 beveiligingstoestel en het tappunt.
Temperatuuroverschrijding van de pomp bij lekkages (In het leidingsysteem, aan het tappunt)	**- lekkages of apparaten met lekkend sluitorgaan** (bijv. wasinstallaties of sprinklerinstallaties met niet 100 % sluitende afsluitertechniek)	

Medium: water
max. omgevingstemperatuur 39 °C,
min. omgevingstemperatuur 2 °C,
max. temperatuur van het toegevoerde medium 35 °C,
min. temperatuur van het toegevoerde medium 1 °C,
min. waterdruk DN 20 = 1 bar / 0,1 MPa,
min. waterdruk DN 25 = 1,5 bar / 0,15 MPa,
Maximale stroom druk DN 20/25 4,0 bar / 0,4 MPa,
druktrap PN 10,
Pompdruk aan de uitgangszijde
DN 20: 4,3 bar/0,43 MPa
DN 25: 5,9 bar/0,59 MPa
DU-waarde:
DN 20: 0,83 l/s
DN 25: 1,67 l/s

1. Gebruik het apparaat
   - alleen in onberispelijke toestand
   - voor het beoogde doel
2. De parallelschakeling van twee of meer beveiligingstoestellen is niet toegestaan.
3. Neem in ieder geval de voorgeschreven onderhoudsintervallen in acht.

Waarschuwing! Het afgetapte water mag in geen geval, ook niet in kleine hoeveelheden, als drinkwater worden gebruikt!

Waarschuwing! Na de installatie, uitbreiding met toebehoren of onderhoudswerkzaamheden moeten de aanvoerleidingen altijd worden gespoeld volgens NEN/NBN EN 806-5 en VDI/DVGW 6023.

Aansprakelijkheid
Geen garantieverlening of aansprakelijkheid bij:
- negeren van de handleiding.
- verkeerde montage en/of verkeerd bedrijf.
- eigenhandige wijziging van het product.
- andere verkeerde bediening.

Afvalverwijdering
De plaatselijke voorschriften met betrekking tot de recycling of afvoer van afval dienen in acht te worden genomen.
Het product mag niet bij het gewone huisvuil, maar moet vakkundig worden verwijderd.

DA !

Sikkerhedsanvisninger for montering, vedligeholdelse og drift

Montering og brug
Læs omhyggeligt vejledningen før påbegyndelse af monteringen, og følg anvisningerne!
Giv vejledningen videre til anlæggets ejer og opbevar den til senere brug!

Advarsel! Montering og vedligeholdelse må kun udføres af erfarne og kvalificerede fagfolk med autorisation inden for VVS-installationer.
Elinstallationer må kun udføres af fagfolk med autorisation inden for elektrotekniske anlæg!

Advarsel! Nationale standarder og regler for VVS-installationsteknologi samt for forebyggelse af ulykker skal overholdes med forrang.

Advarsel! Sørg for tilstrækkelig fastgørelse, bæreevne og statik. Fastgørelsesmaterialet skal vælges i forhold til væg- eller jordforholdene.

Bemærk! Monteringsstedet skal være et lukket, tørt og frostfrit rum, der ikke kan blive oversvømmet.

Der skal installeres stopventiler foran og bag sikkerheds-frakoblingsstationen. I tilløbene skal der indsættes en smudsfangssi med en maskevidde på ≤ 0,6 mm (f.eks. KEMPER fig. 602).

Bemærk! Inden monteringen afsluttes, skal man under alle omstændigheder udføre en tæthedskontrol af de vandførende elementer foruden en funktionstest.

Fare! Husk at trække netstikket ud for at frakoble elnettet i forbindelse med alt vedligeholdelsesarbejde.

Bemærk! Hvis FK-5 installeres over for opholdsrum og soveværelser eller undervisnings- og arbejdslokaler, anbefaler vi, at monteringen kun i gulvet, og at tilslutningerne til forsyningsledningen sker ved hjælp af fleksible slanger.

Advarsler
Læs og følg advarslerne i vejledningen. Tilsidesættelse af advarsler kan medføre personskade eller materielle skader!

Mærkning af vigtige advarsler:

Fare! Elektricitet!
Markerer farer, der kan medføre alvorlige eller dødelige personskader.

Advarsel! Markerer farer, der kan medføre personskader, materielle skader eller forurening af drikkevandet.

Bemærk! Markerer farer, der kan medføre skader på anlægget eller funktionsfejl.

Anvendelse
Sikkerheds-frakoblingsstationen KEMPER FK-5 anvendes kun til adskillelse af drikkevands-installationer fra ikke-drikkevands-installationer op til væskekategori 5 iht. DIN EN 1717 / DIN 1988-100. Apparatet må kun drives med vand. Der må ikke påfyldesbrændbare eller eksplosive medier.

Advarsel! Produktet må kun anvendes til dette formål som sikkerheds-frakoblingsstation i lukkede, frostfri, tørre rum. Enhver anden anvendelse regnes som ukorrekt.

Advarsel! Manglende iagttagelse af vejledningen ved montering, anvendelse og vedligeholdelse kan bringe den korrekte drift i fare og via sammenblanding af drikkevand med ikke-drikkeligt vand medføre alvorlige sundhedsskader.

Bemærk! Service-hotline til industrivarme og vedligeholdelse 02761 891-888 og servicegt@kemper-olpe.de.

Vigtige oplysninger til Installatør

Optrædende fejlfunktion	Indflydelser på drift af FK-5 Årsager til en fejlfunktion	Anbefaling
Henvisning: Måleområde-overskridelse pumpetryk (Ved en overskridelse på 8,5 bar / 0,85 MPa i rørsystemet efter FK-5 sikkerheds-frakoblingsstationen)	**- Pga. opvarmning i den efterfølgende rørledning** (f.eks. solstråling på ledningen frem til aftapningsstedet) **- Trykstigning foranlediget af procestrykkræfter** (Et tilsluttet apparat eller en maskine efter FK-5 sikkerheds-frakoblingsstationen generer et højt tryk, som opstår i udgangen fra FK-5 sikkerheds-frakoblingsstationen)	Anvendelse af en sikkerhedsventil 8 bar / 0,8 MPa eller en ekspansionsbeholder iht. DIN EN 12828
Temperaturoverskridelse i pumpen ved mindre aftapninger (Beskyttelse af pumpen mod overophedning. Undgå varig kørsel)	**- Gennem minimal drypning, permanent** (f.eks. ved drypvanding eller dyrefoder)	Montér en ekspansionsbeholder PN10 for brugsvand, driftsvand og brandslukningssystemer mellem udgangen fra FK-5 sikkerheds-frakoblingsstationen og aftapningsstedet.
Temperaturoverskridelse i pumpen ved utætheder (I rørsystemet, ved aftapningsstedet)	**- Utætte steder eller apparater med utæt lukkeorgan** (f.eks. vaske- eller sprinkleranlæg med ikke 100% lukkende ventilteknik)	

Medium: Vand
maks. omgivelsestemperatur 39°C,
maks. omgivelsestemperatur 2°C,
maks. temperatur af tilløbende medium 35°C,
min. temperatur af tilløbende medium 1°C,
Minimum-flowtryk DN 20 = 1 bar / 0,1 MPa,
Minimum-flowtryk DN 25 = 1,5 bar / 0,15 MPa,
Maksimale flow tryk DN 20/25 4,0 bar / 0,4 MPa,
tryktrin PN 10,
Pumpetryk på udgangssiden
DN 20: 4,3 bar/0,43 MPa
DN 25: 5,9 bar/0,59 MPa
DU-Værdi:
DN 20: 0,83 l/s
DN 25: 1,67 l/s

1. Anvend apparatet
   - kun i upåklagelig tilstand
   - korrekt
2. Parallelkobling af to eller flere sikkerheds-frakoblingsstationer er ikke tilladt.
3. Overhold under alle omstændigheder de foreskrevne vedligeholdelsesintervaller.

Advarsel! Brugsvandet må under ingen omstændigheder - end ikke i små mængder - anvendes som drikkevand!

Advarsel! Efter installation, supplement af tilbehør eller vedligeholdelsesarbejde skal man altid skylle tilledningerne iht. DIN EN 806-5 og VDI/DVGW 6023.

Ansvar
Ingen garanti eller ansvar ved:
- tilsidesættelse af vejledningen.
- forkert montering og/drift.
- egenhændig ændring af produktet.
- diverse forkert betjening.

Bortskaffelse



De lokale regler for genbrug eller bortskaffelse skal overholdes.
Produktet må ikke bortskaffes som normalt husholdningsaffald, men skal bortskaffes ifølge gældende (miljø)regler.



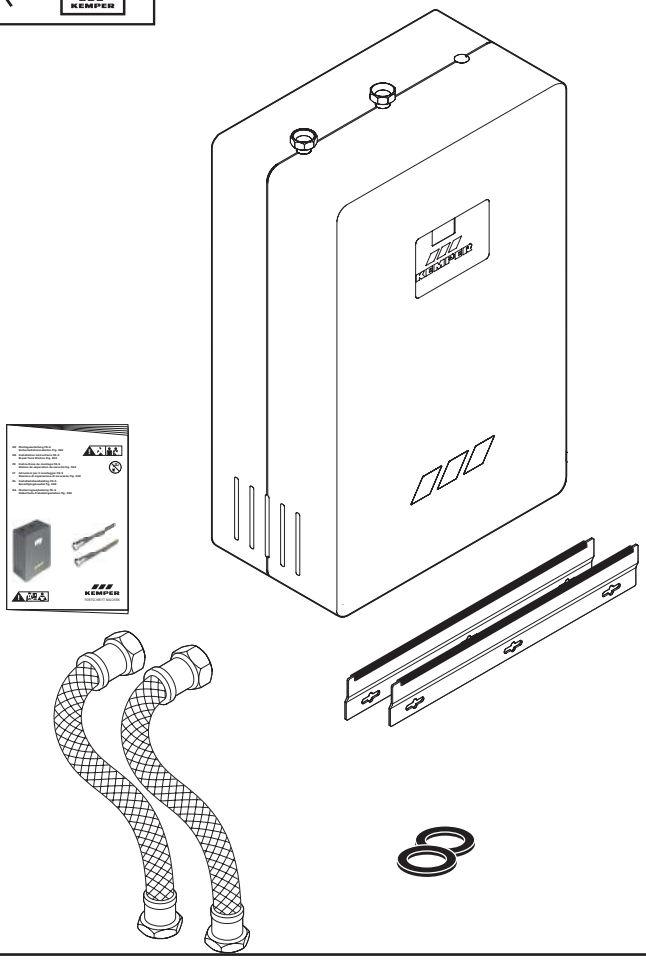

		Art.-No.
EU	**Typ: F**	**DN 20** = 3690002000 **DN 25** = 3690002500
CHF	**Typ: J**	**DN 20** = 3690502000 **DN 25** = 3690502500
GB	**Typ: G**	**DN 20** = 3690602000 **DN 25** = 3690602500
DK	**Typ: K**	**DN 20** = 3690702000 **DN 25** = 3690702500

DIN EN 806-5
DIN EN 1986-100
DIN EN 12056



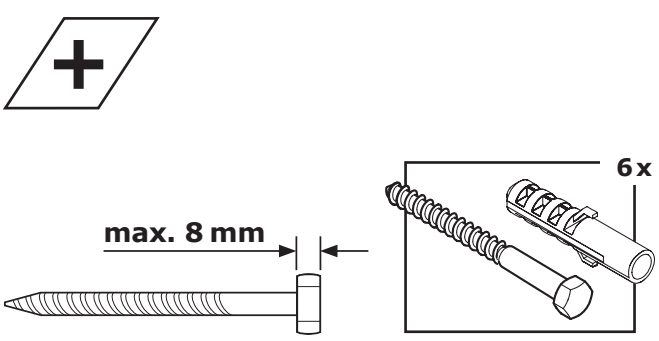

Pos.	Art.-No.
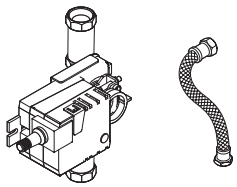	**DN 20** = 3690102000 **DN 25** = 3690102500
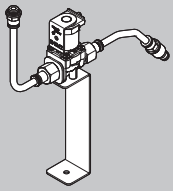	3690200100
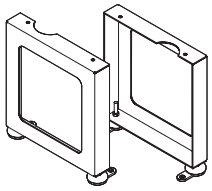	3690300100
	3690400100

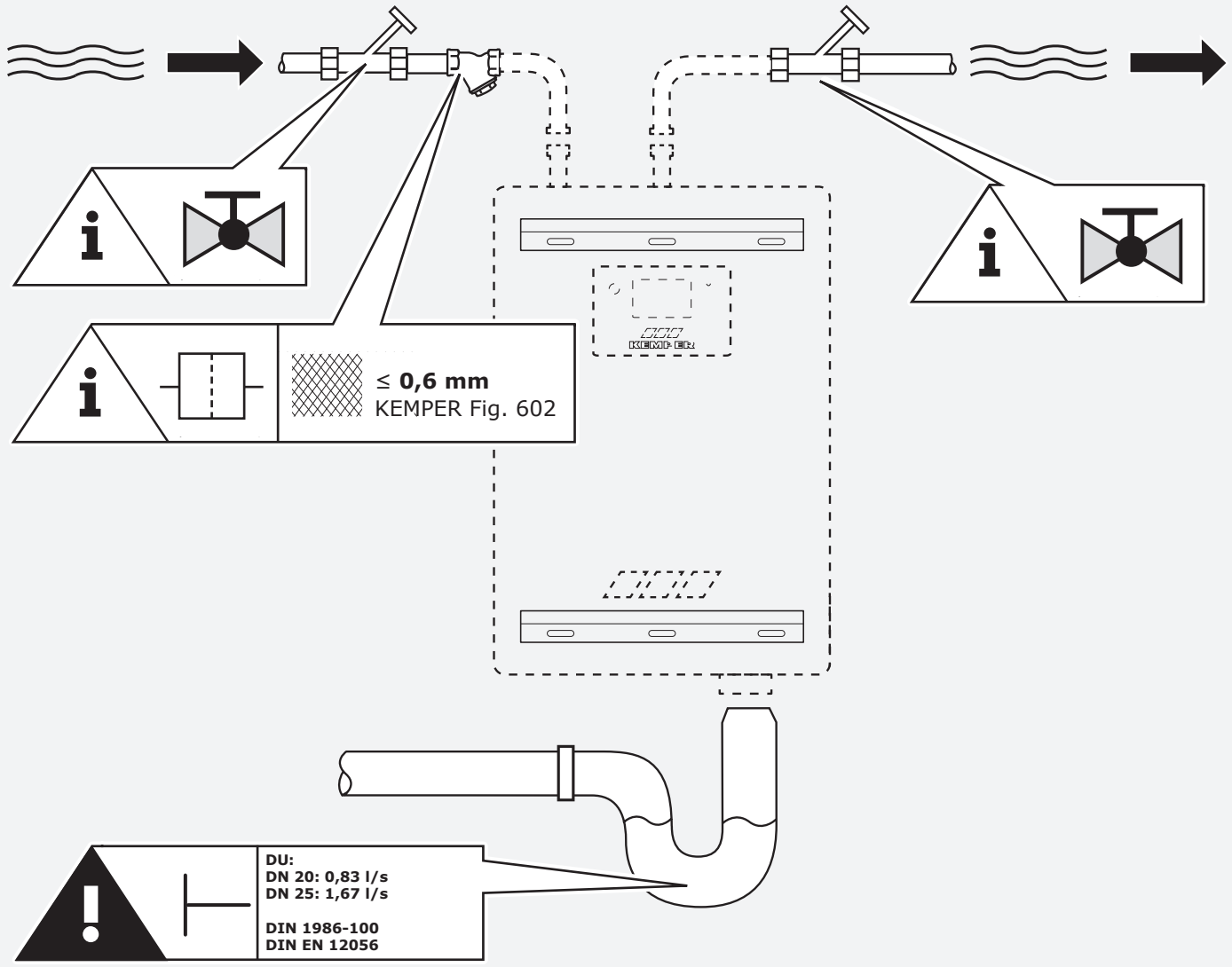
≤ 0,6 mm
KEMPER Fig. 602
DU:
DN 20: 0,83 l/s
DN 25: 1,67 l/s
DIN 1986-100
DIN EN 12056

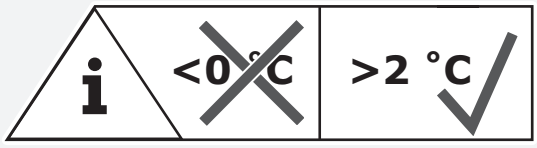
<0 °C
>2 °C

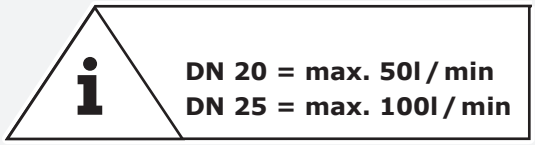
DN 20 = max. 50l / min
DN 25 = max. 100l / min

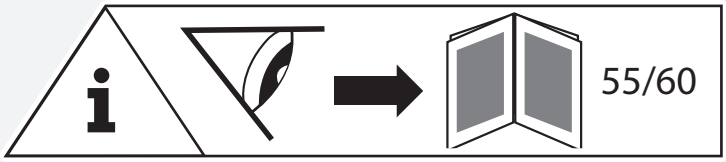
55/60

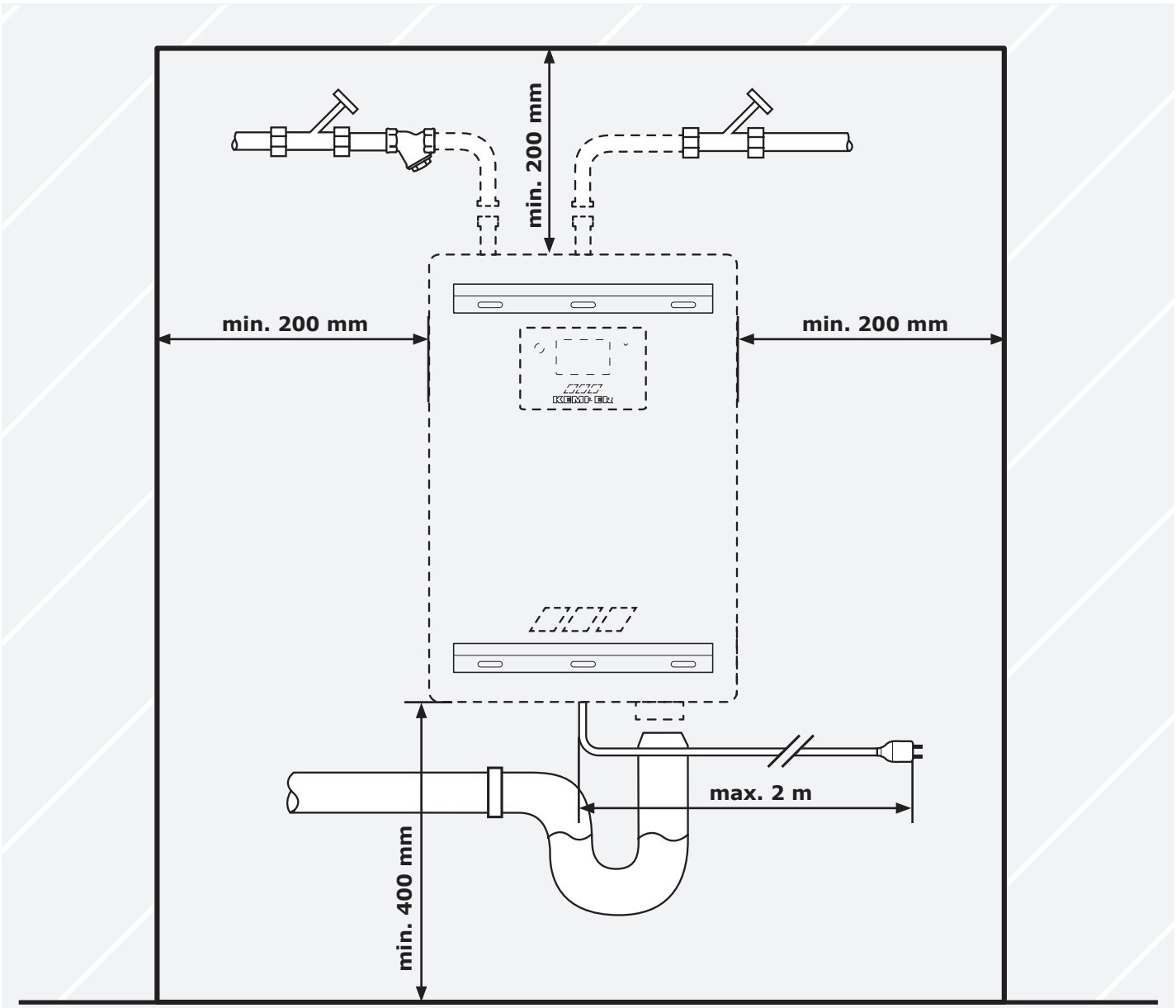
min. 200 mm
min. 200 mm
min. 200 mm
max. 2 m
min. 400 mm

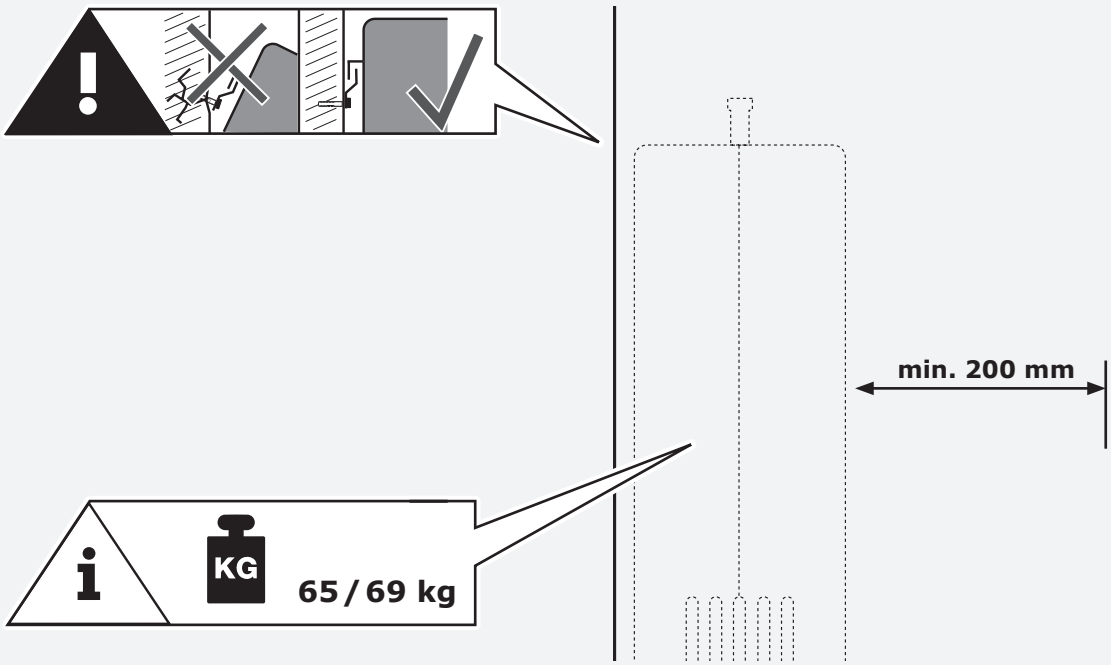
min. 200 mm
KG
65 / 69 kg

A

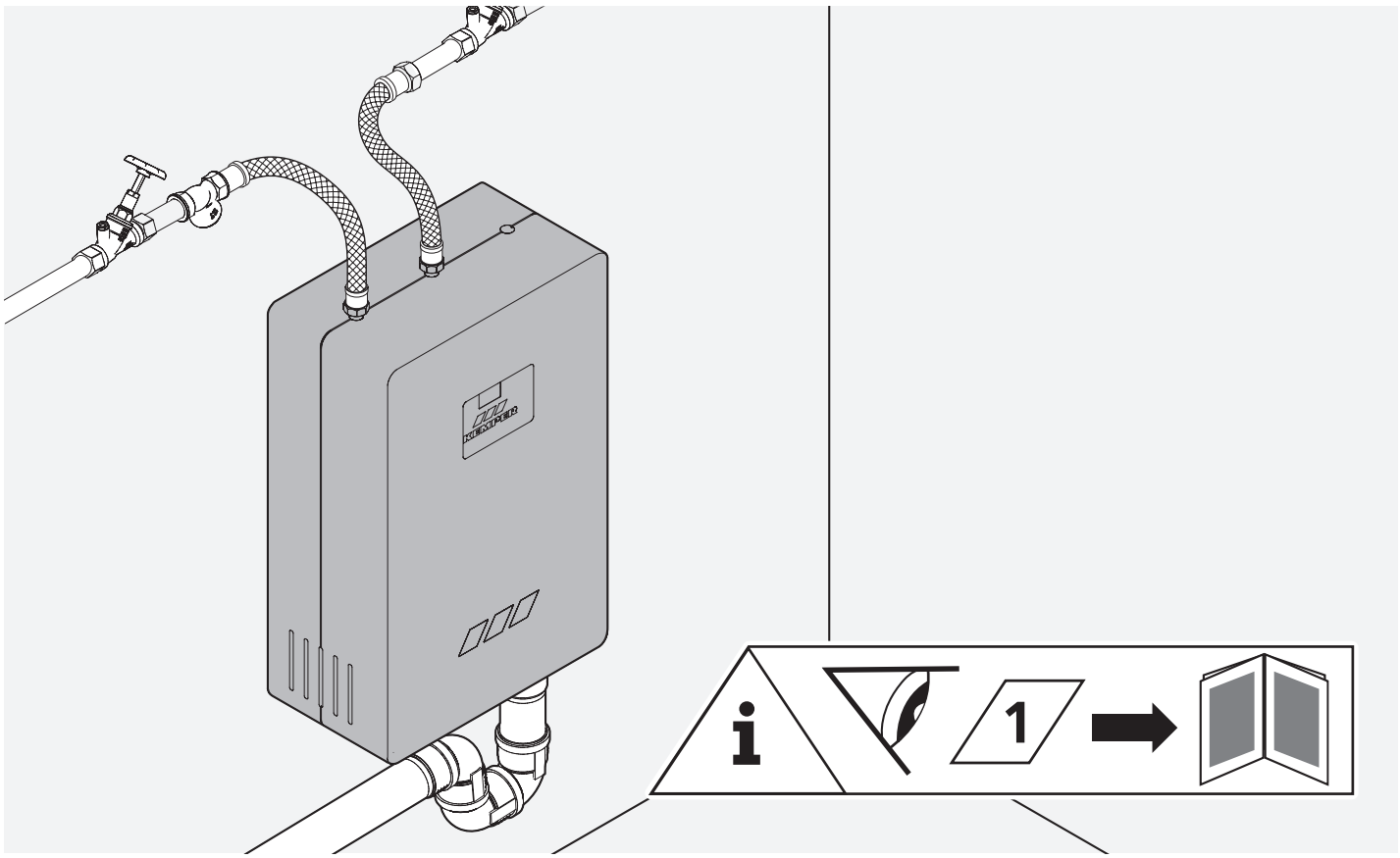

B

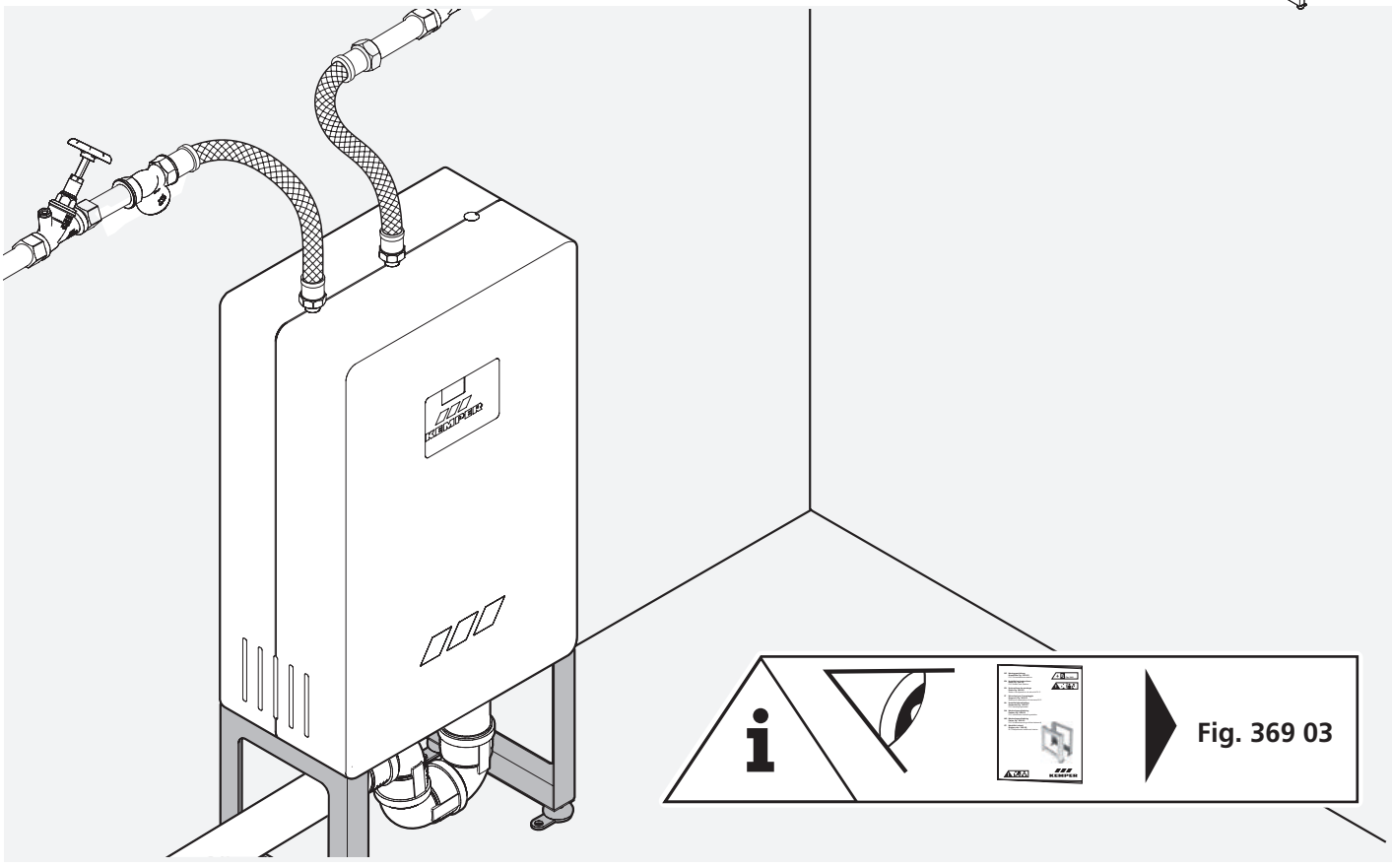

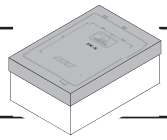

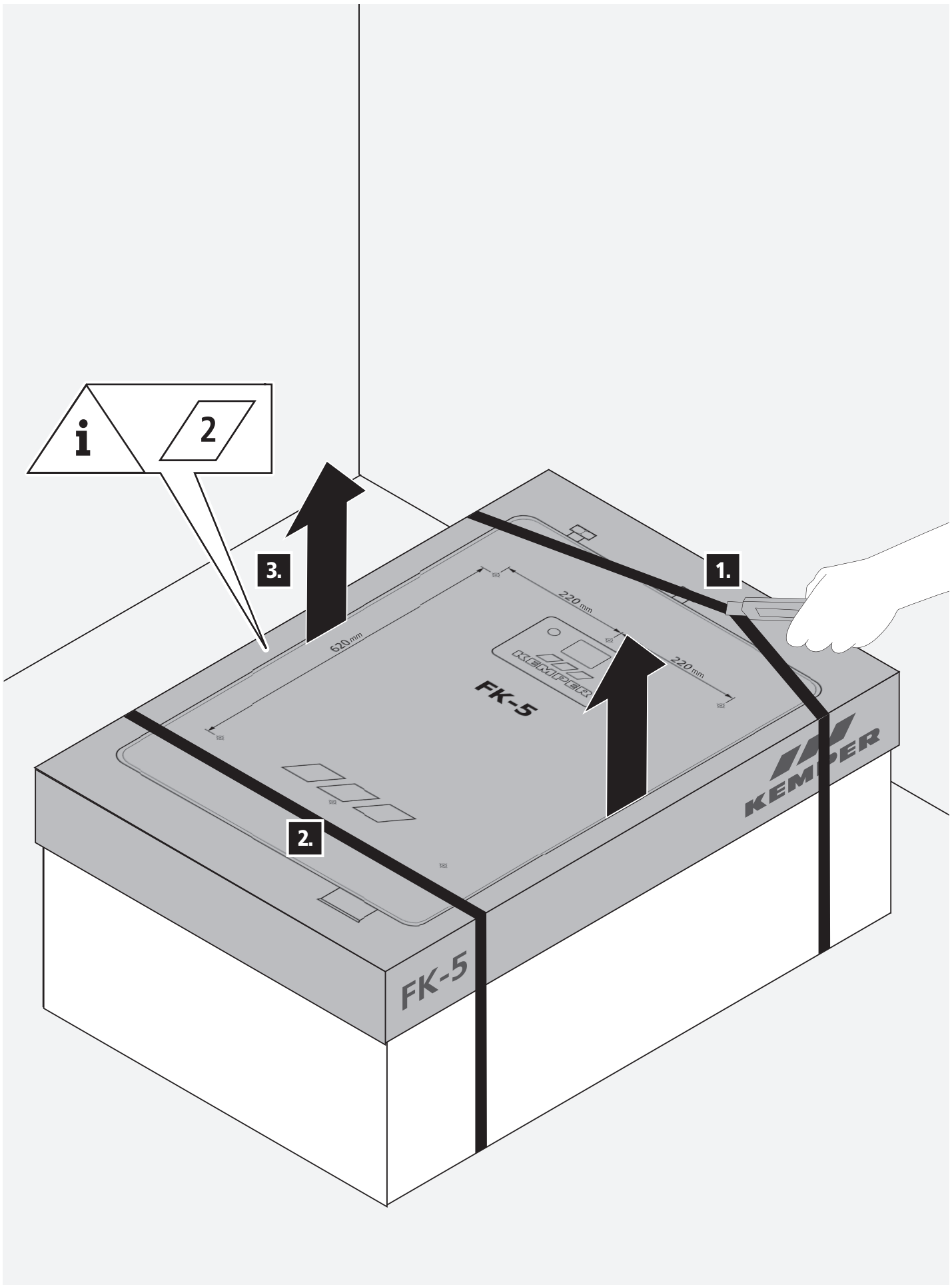
i
2
3.
1.
220 mm
620 mm
220 mm
FK-5
2.
FK-5
KEMPER




1.

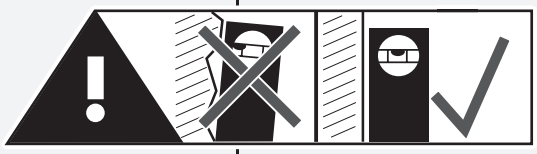

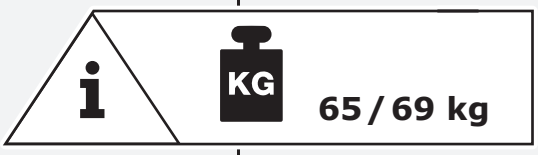
KG
65 / 69 kg

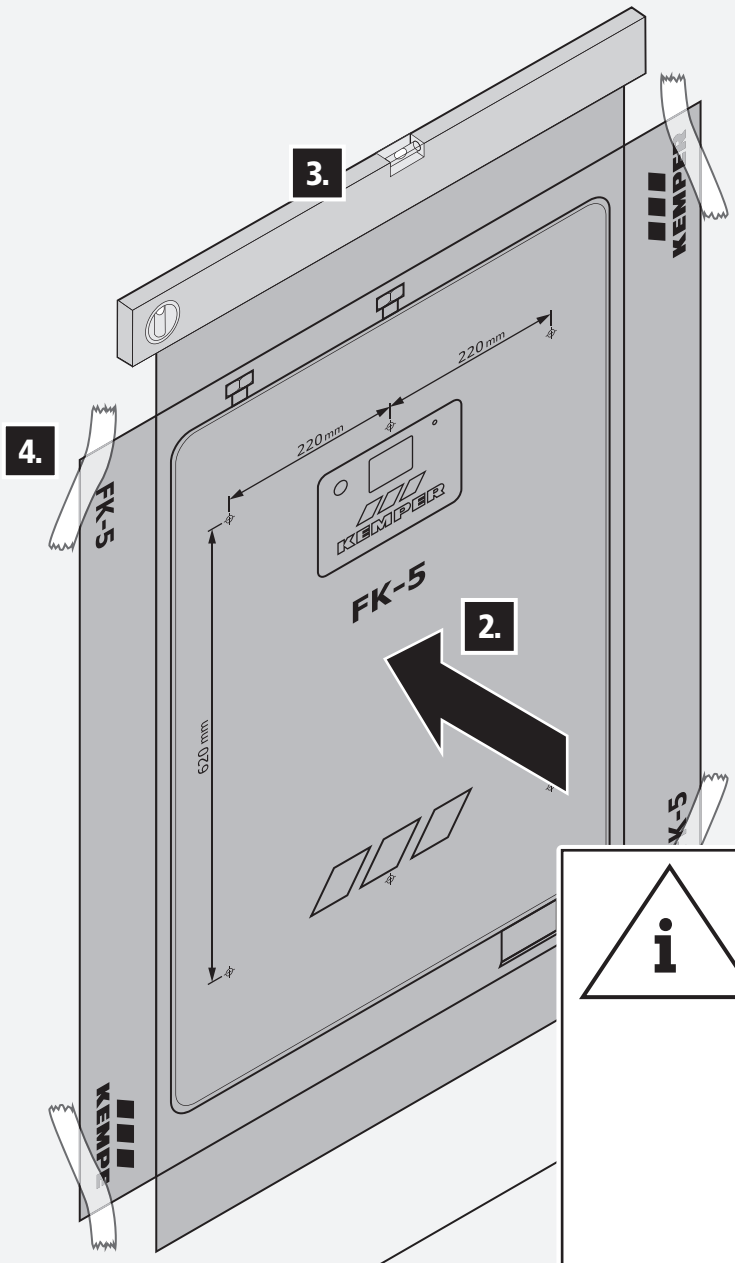
3.
4.
2.
220 mm
220 mm
620 mm
FK-5
FK-5
FK-5
KEMPER
KEMPER
KEMPER

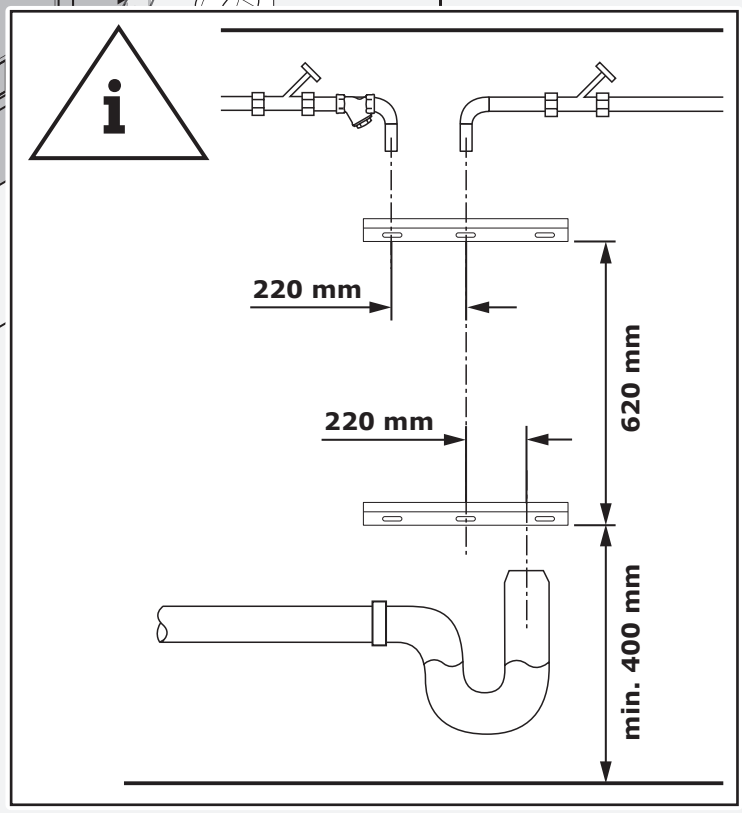
220 mm
220 mm
620 mm
min. 400 mm

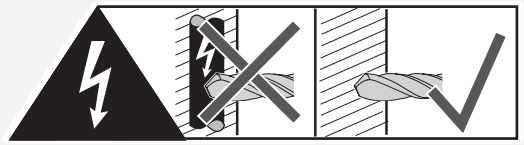

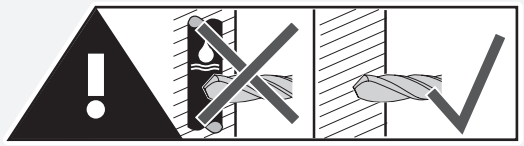

KEMPER
FK-5
220
220
620
1.
2.
3.
4.
5.
6.

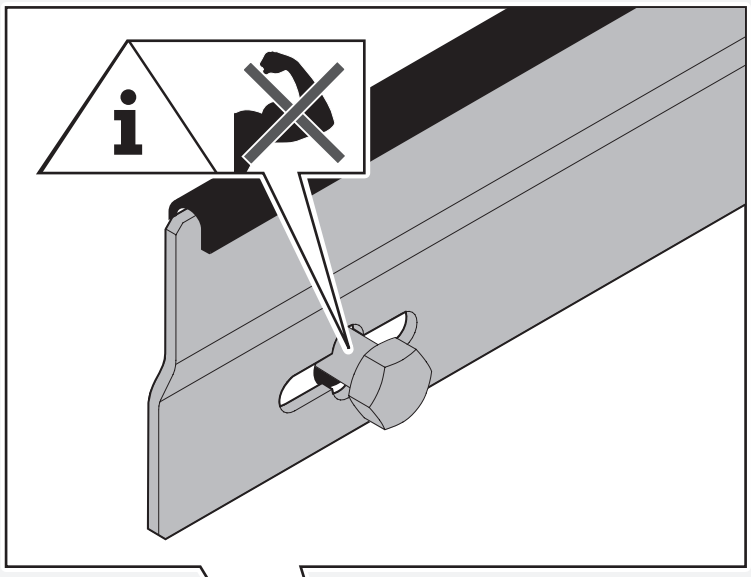

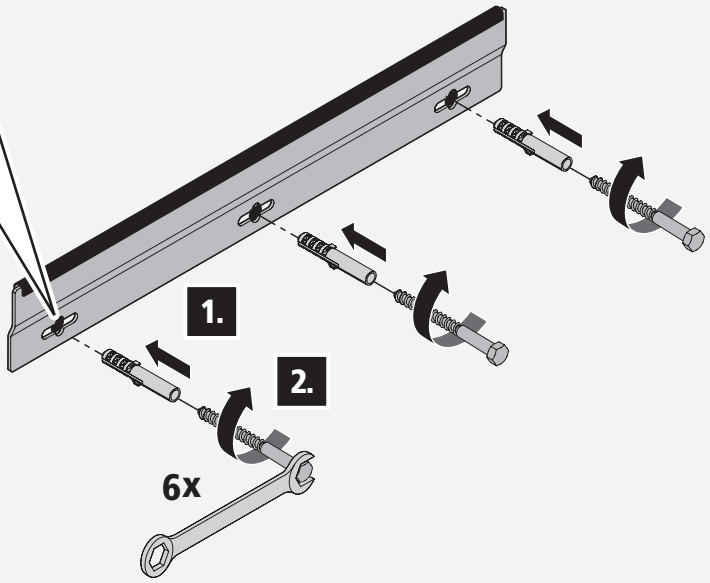
1.
2.
6x

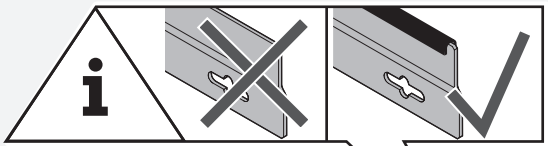

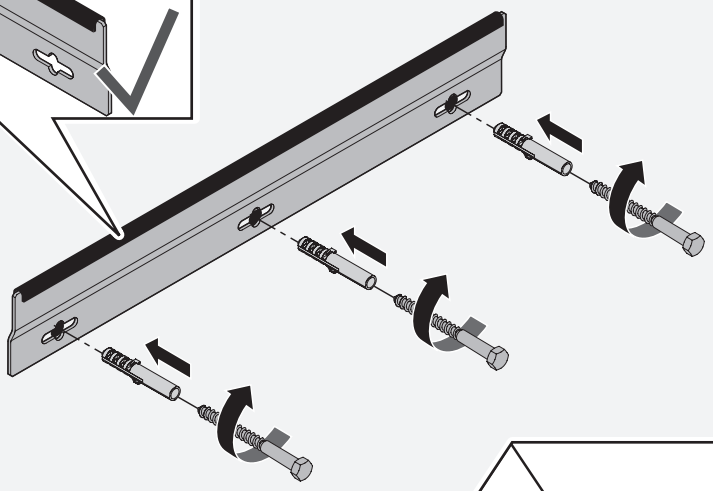

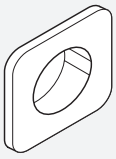

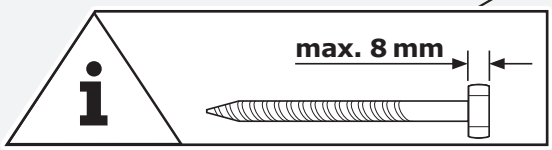
max. 8 mm

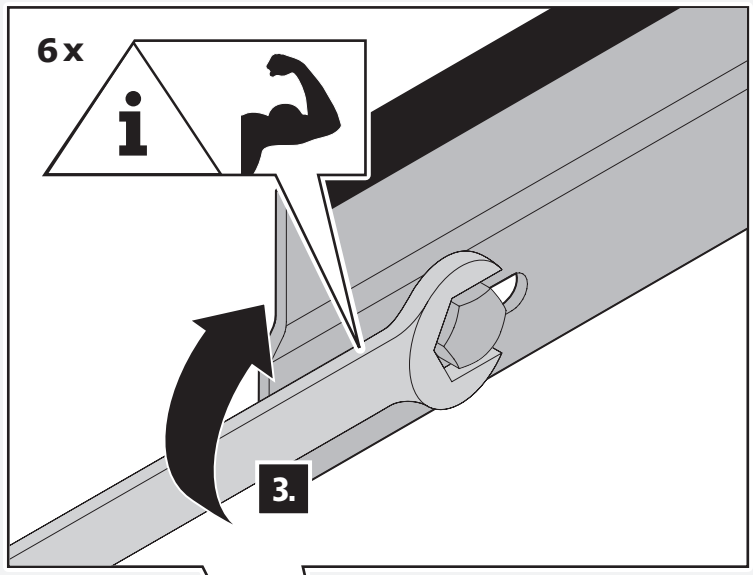
6 x
3.

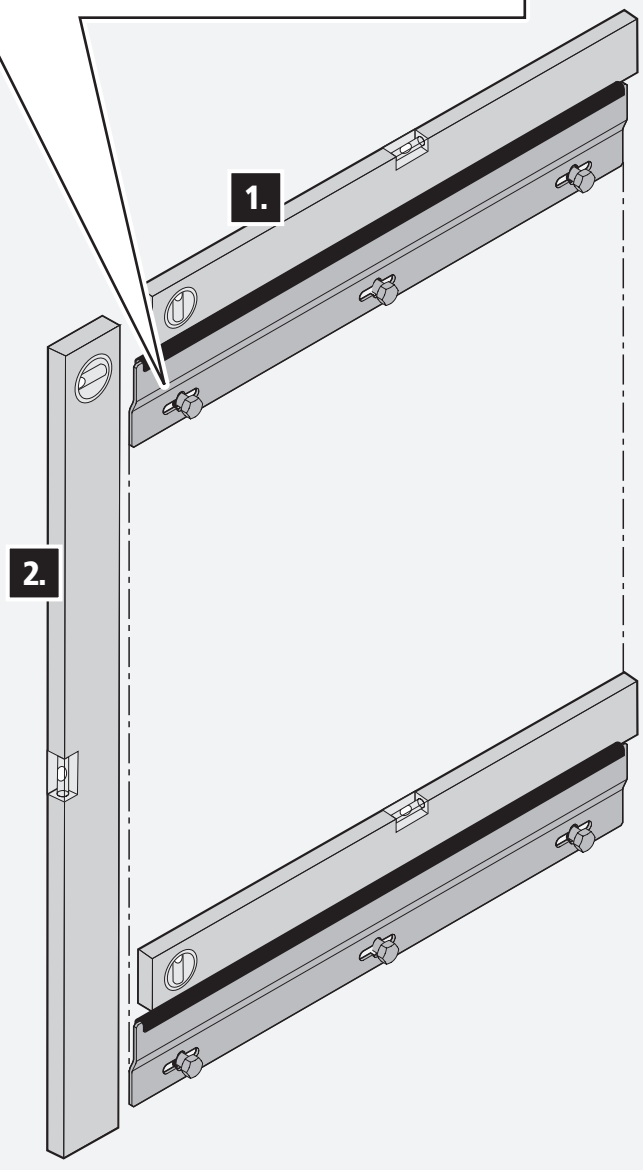
1.
2.

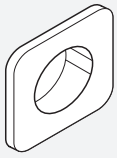

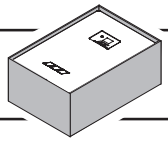

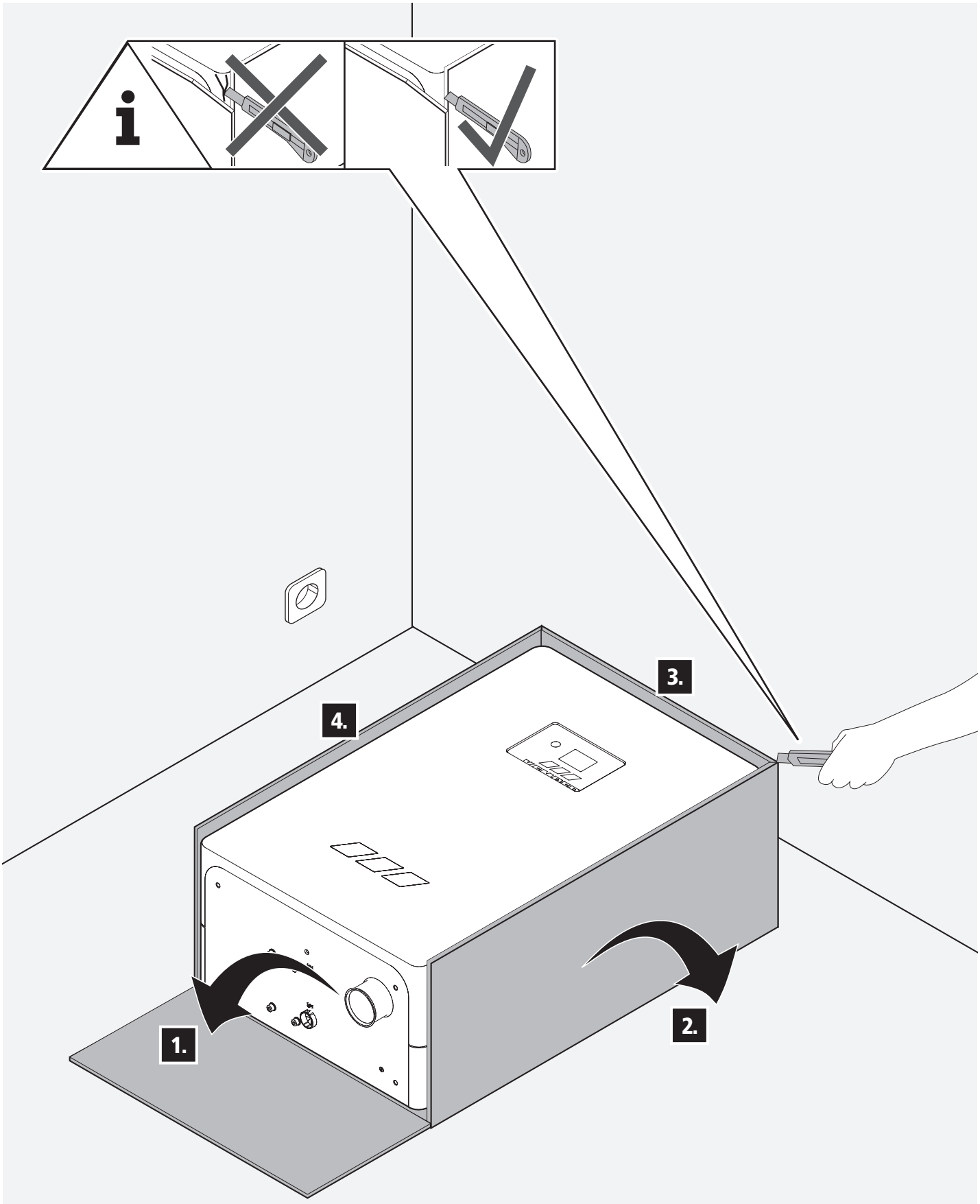
3.
4.
1.
2.

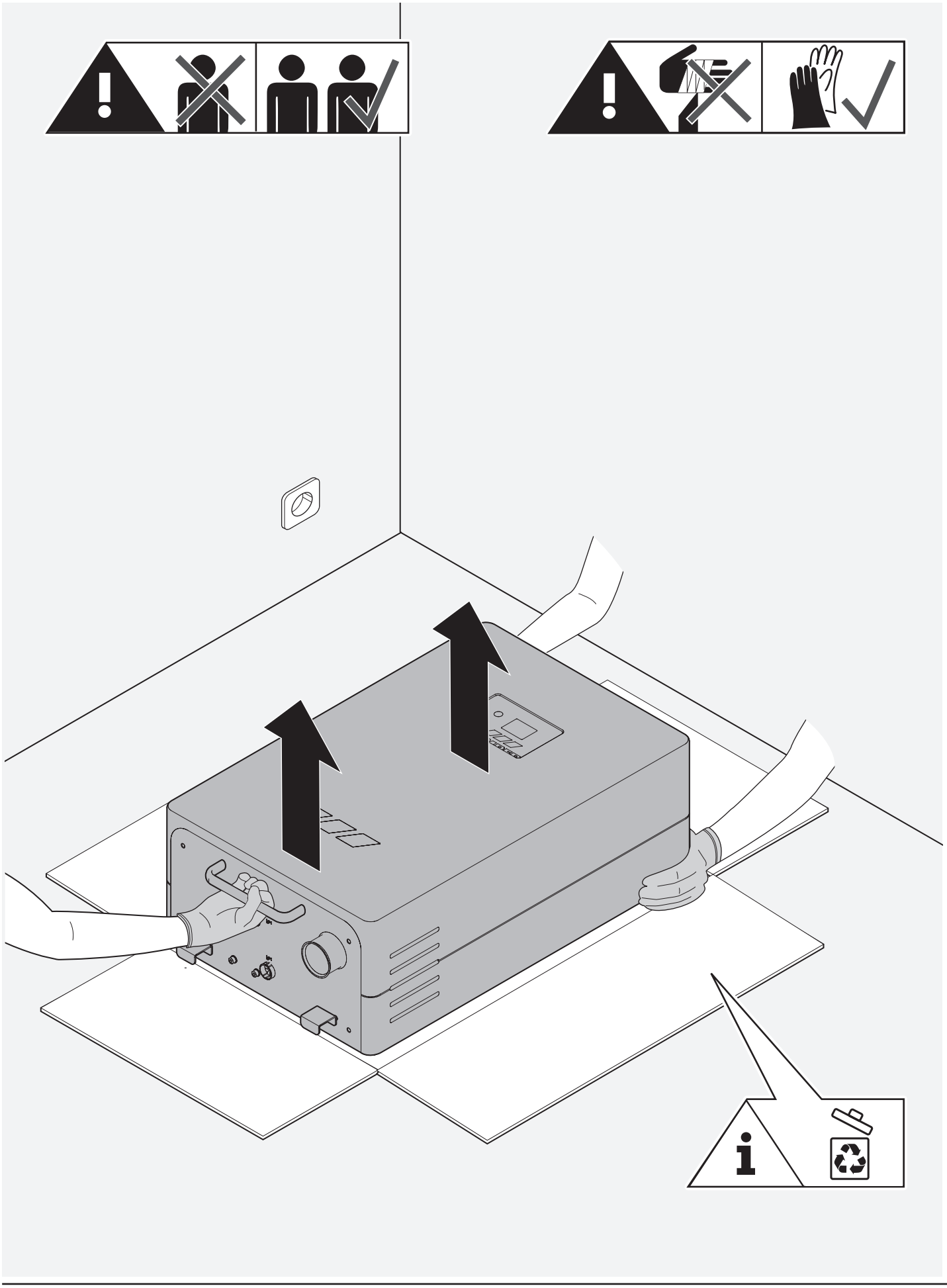

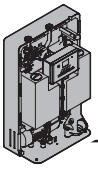



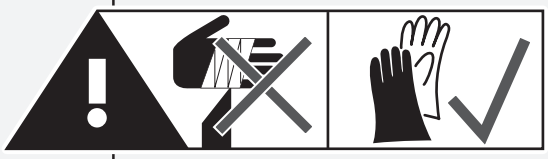

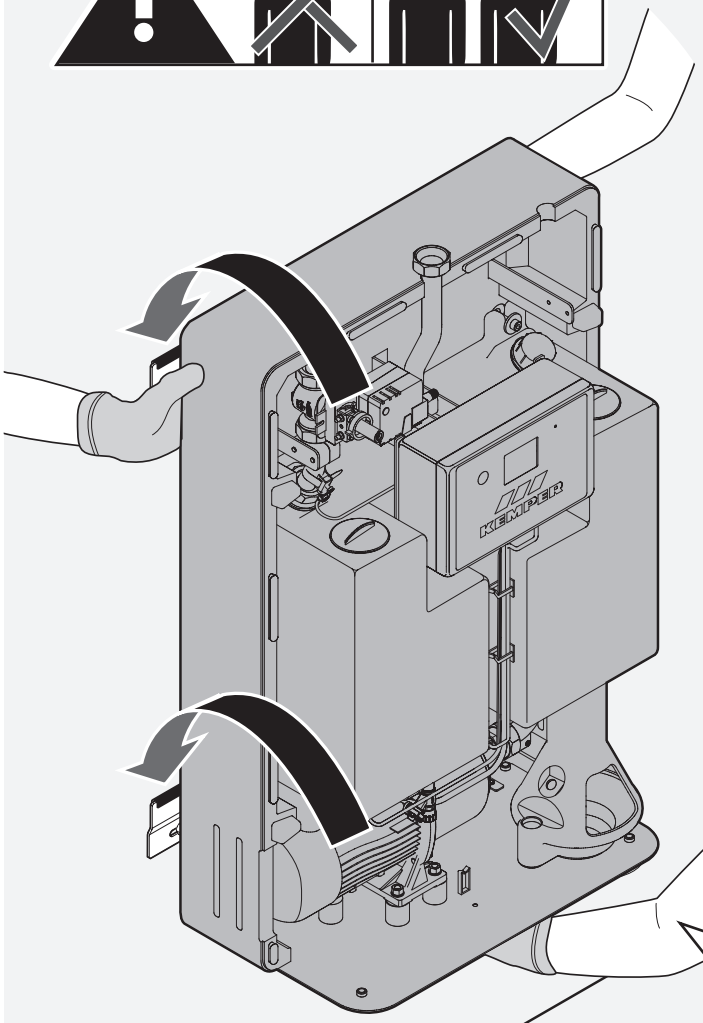
KEMPER

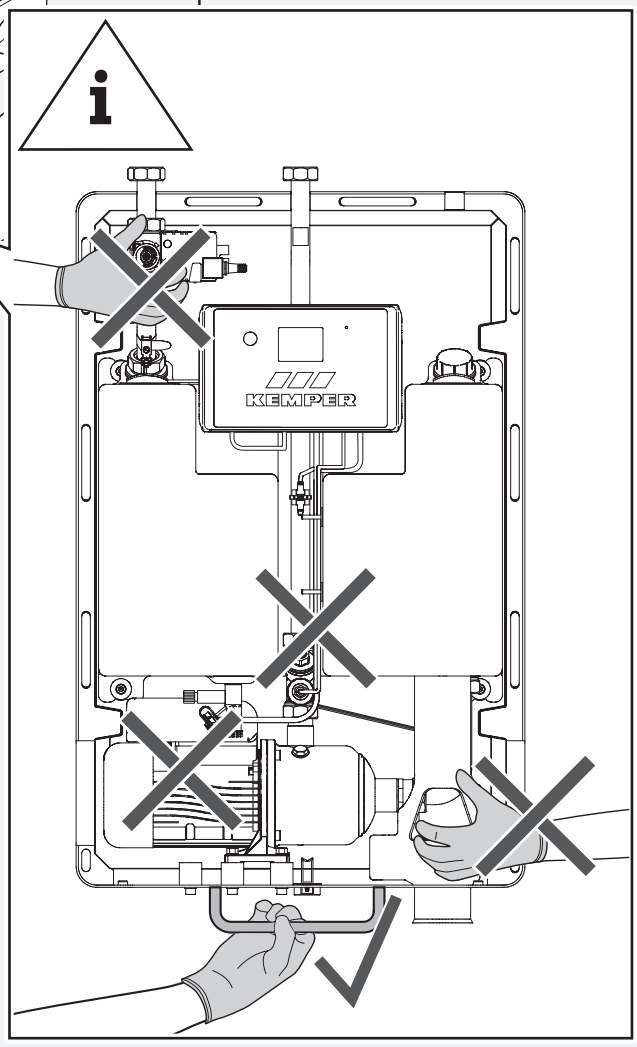
KEMPER

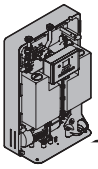



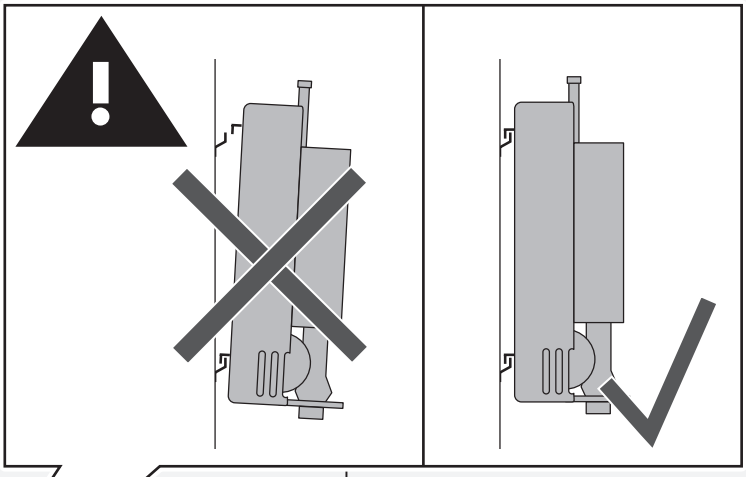

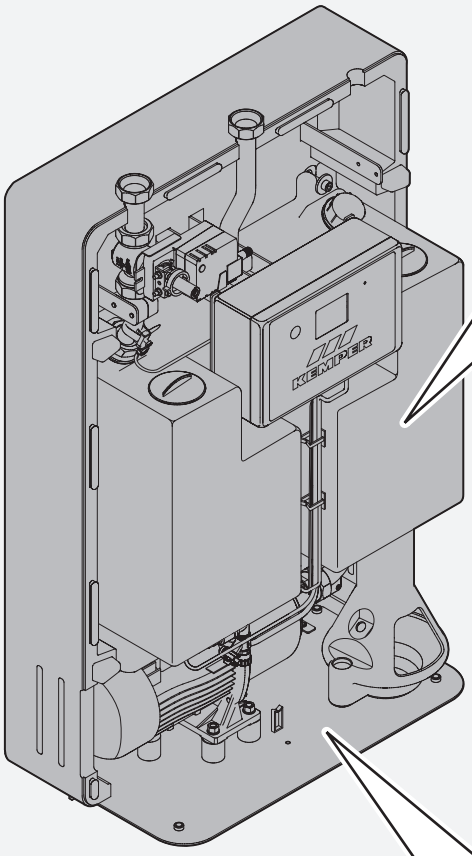

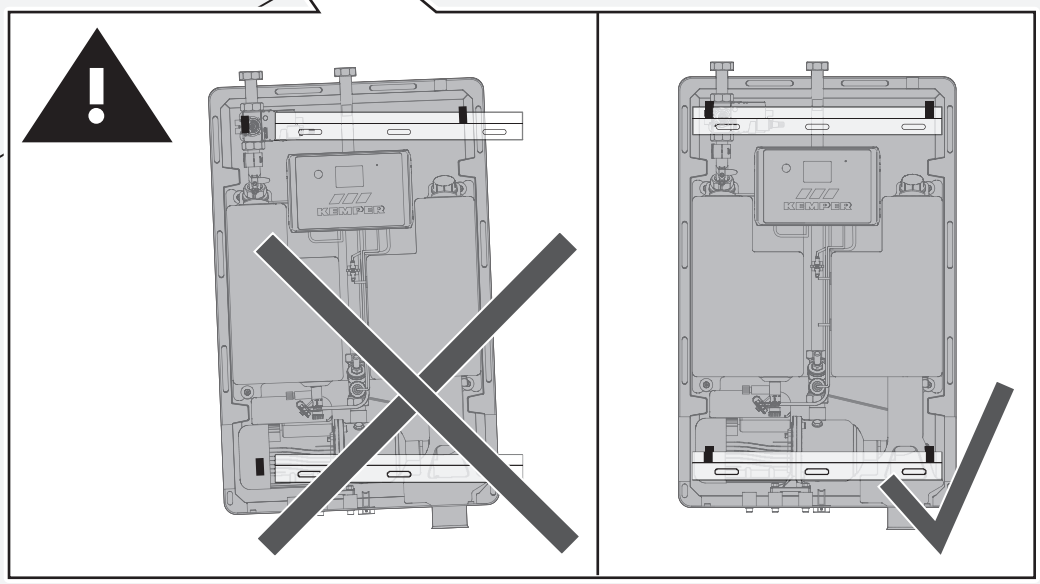

10

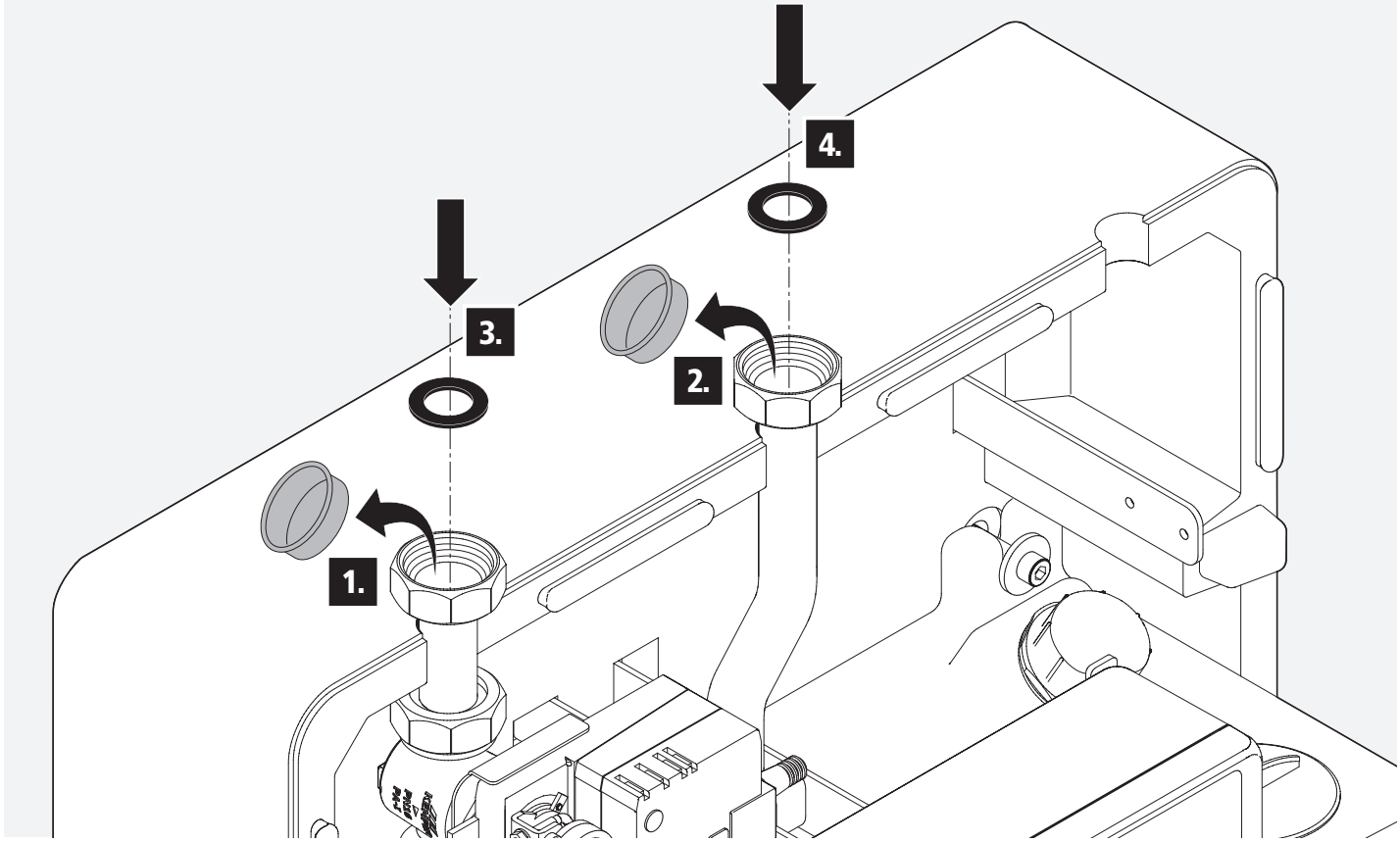

11

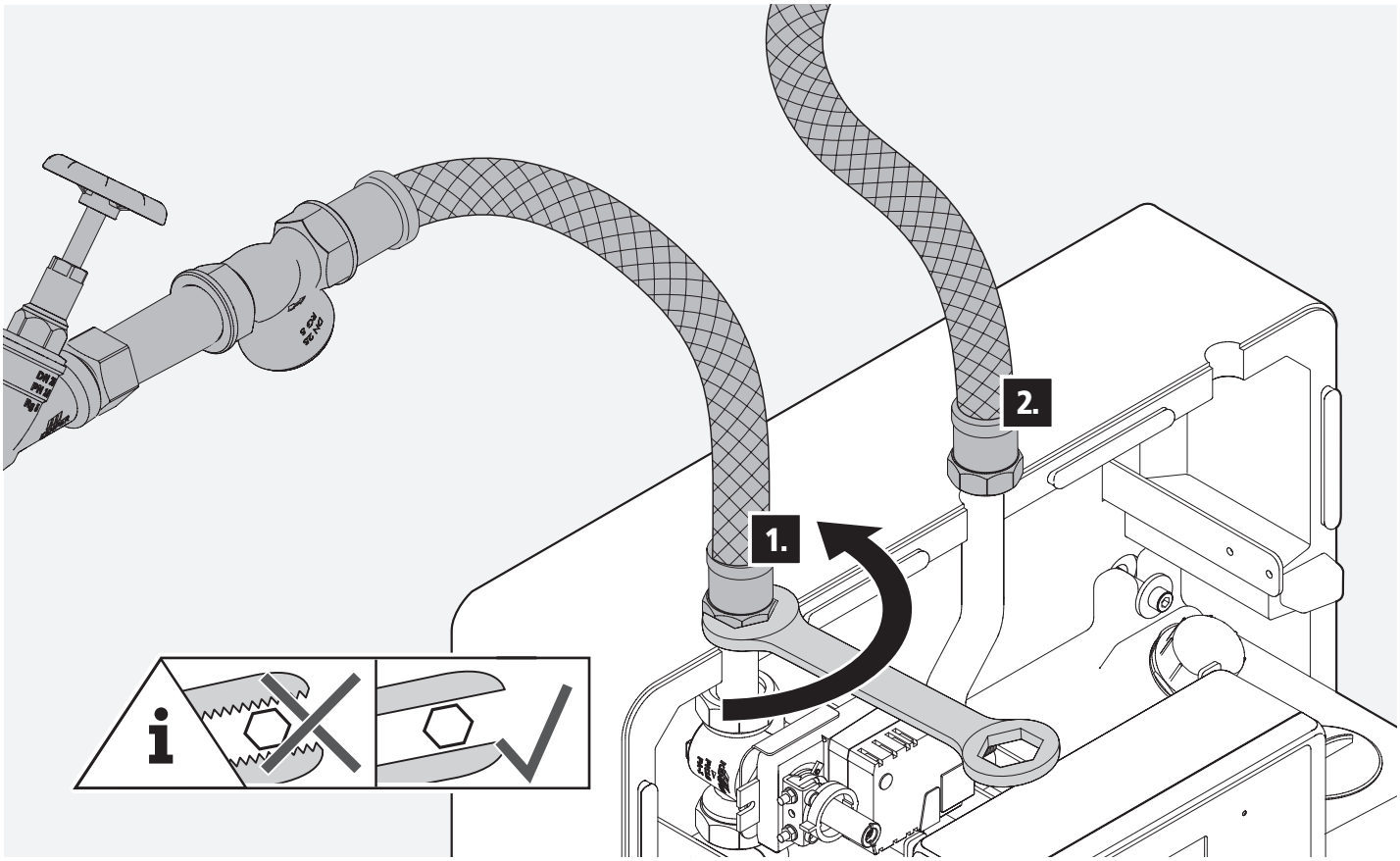

12

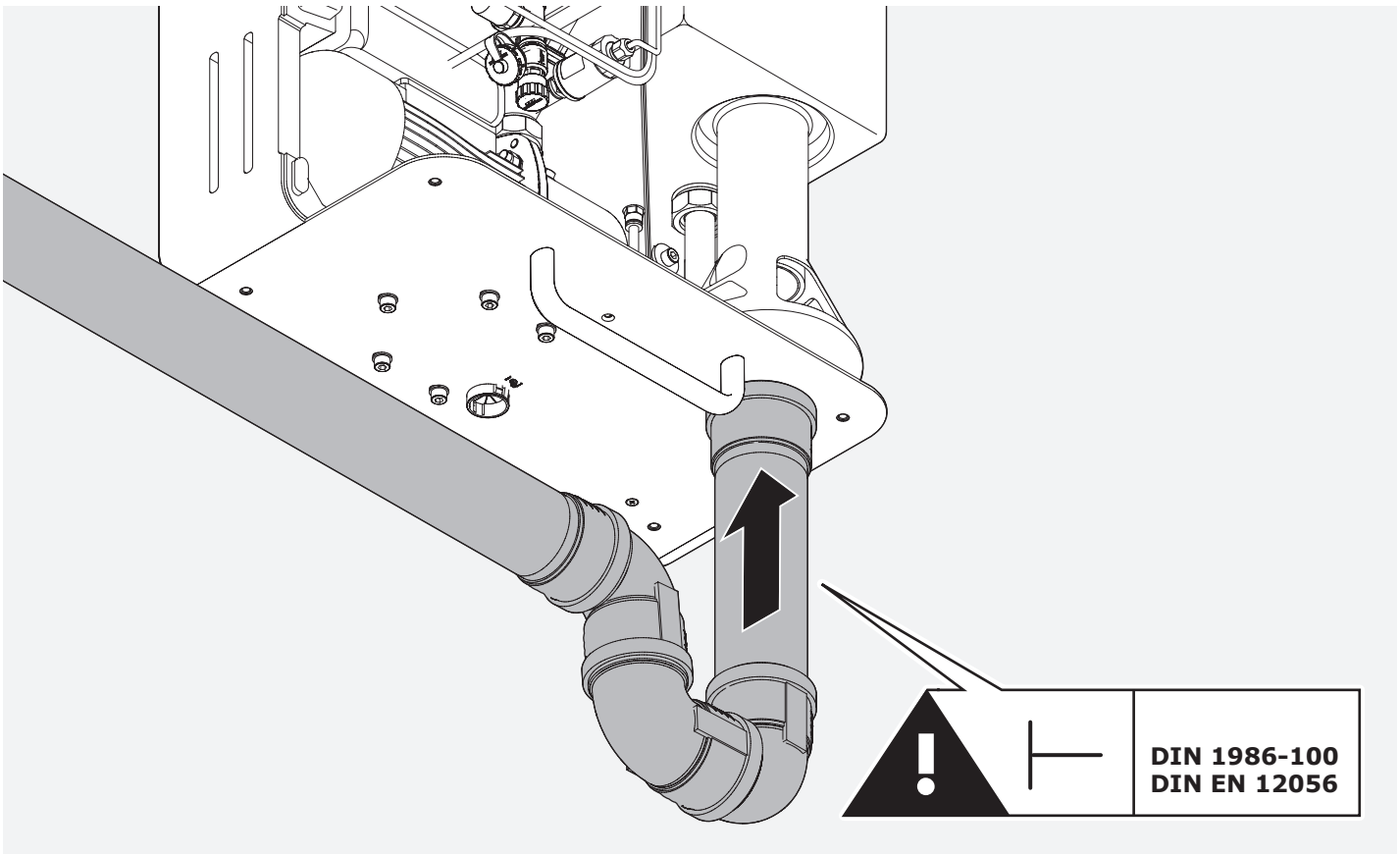

13

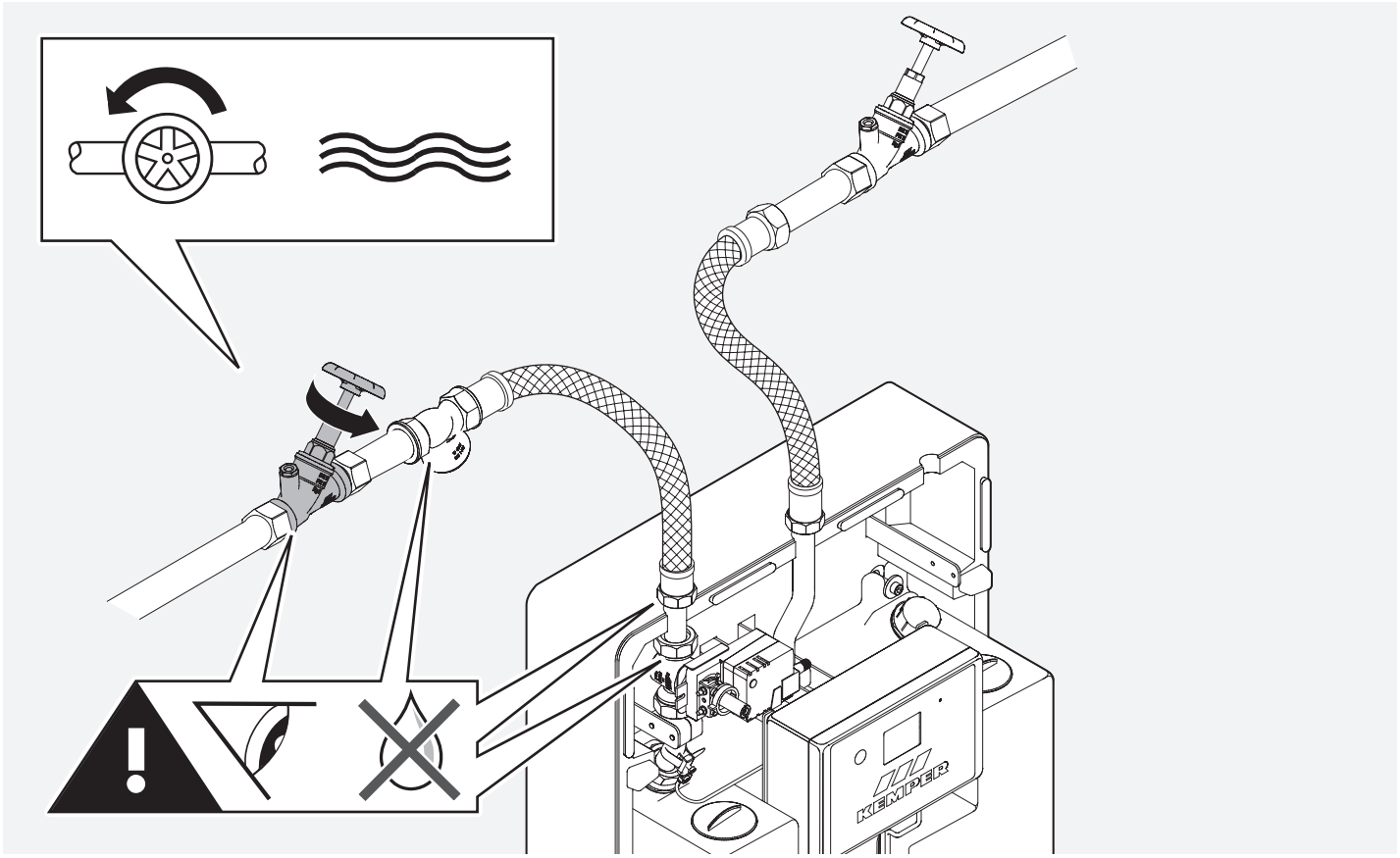

14

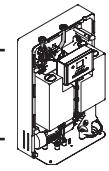

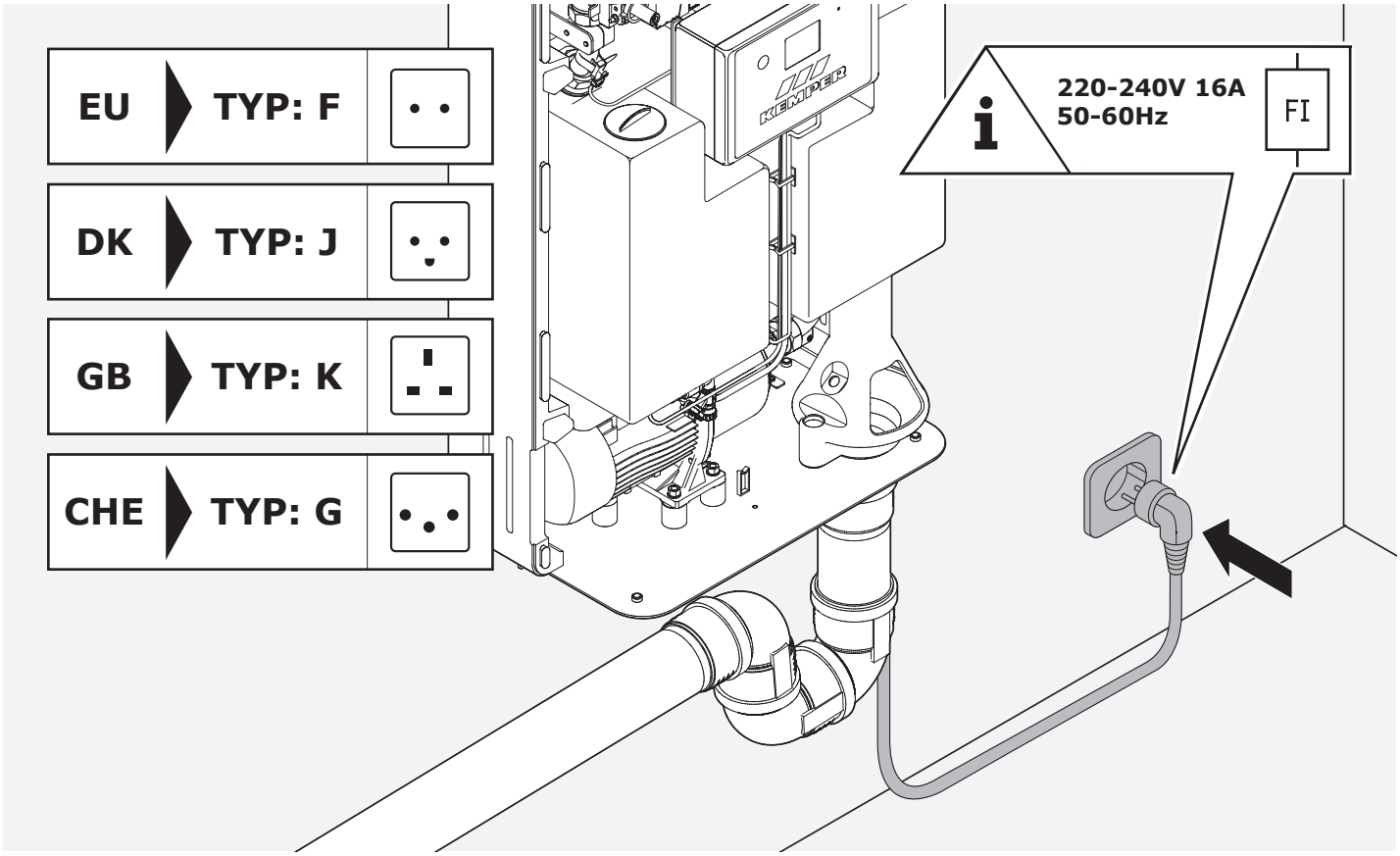
EU
TYP: F
DK
TYP: J
GB
TYP: K
CHE
TYP: G
220-240V 16A
50-60Hz
FI

DE

15

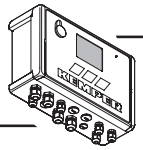

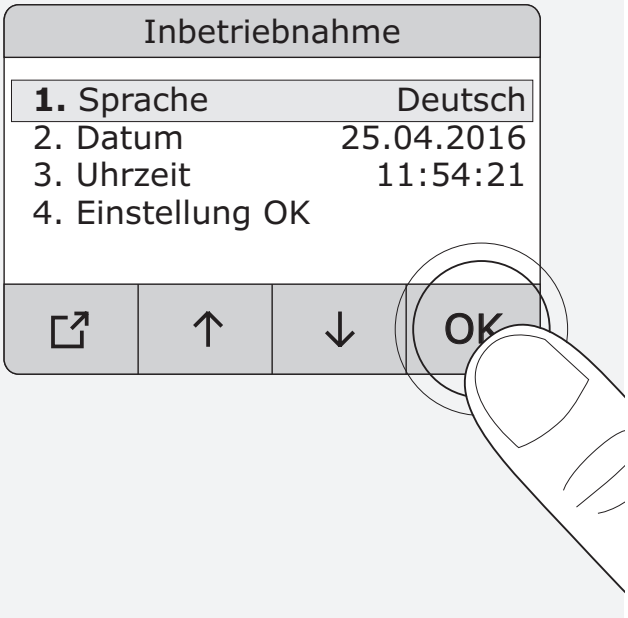
Inbetriebnahme
1. Sprache Deutsch
2. Datum 25.04.2016
3. Uhrzeit 11:54:21
4. Einstellung OK
OK

16

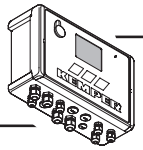

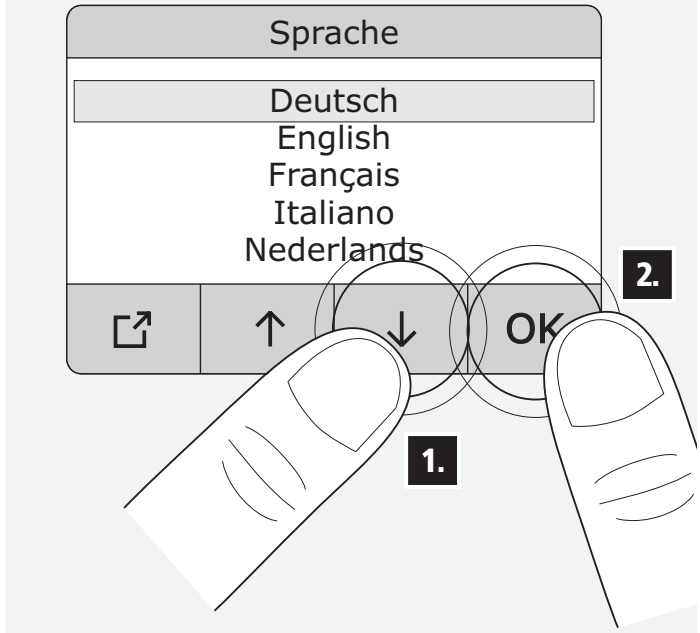
Sprache
Deutsch
English
Français
Italiano
Nederlands
OK
2.
1.

17

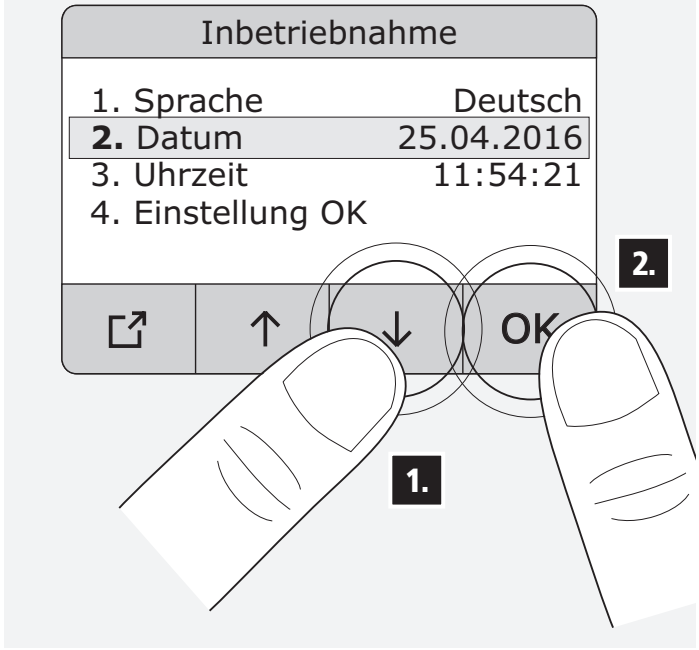
Inbetriebnahme
1. Sprache Deutsch
2. Datum 25.04.2016
3. Uhrzeit 11:54:21
4. Einstellung OK
OK
1.
2.

18

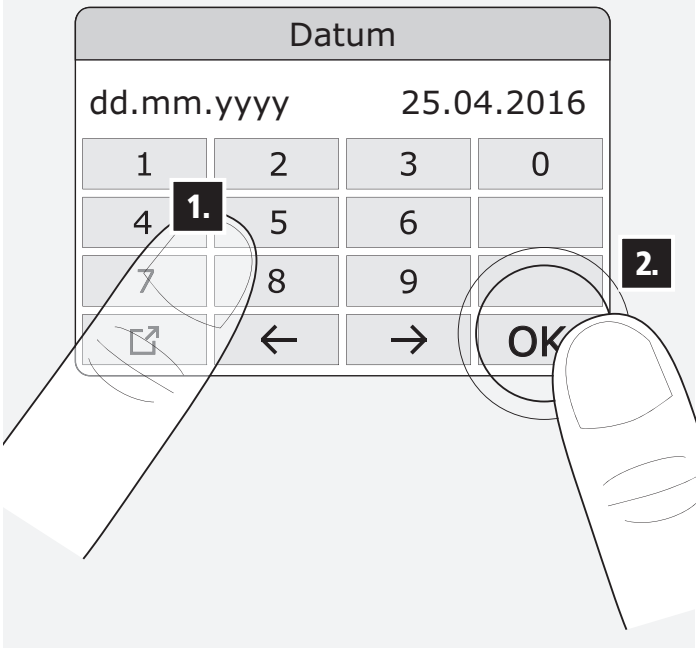
Datum
dd.mm.yyyy 25.04.2016
1
2
3
0
4
5
6
7
8
9
OK
1.
2.

19

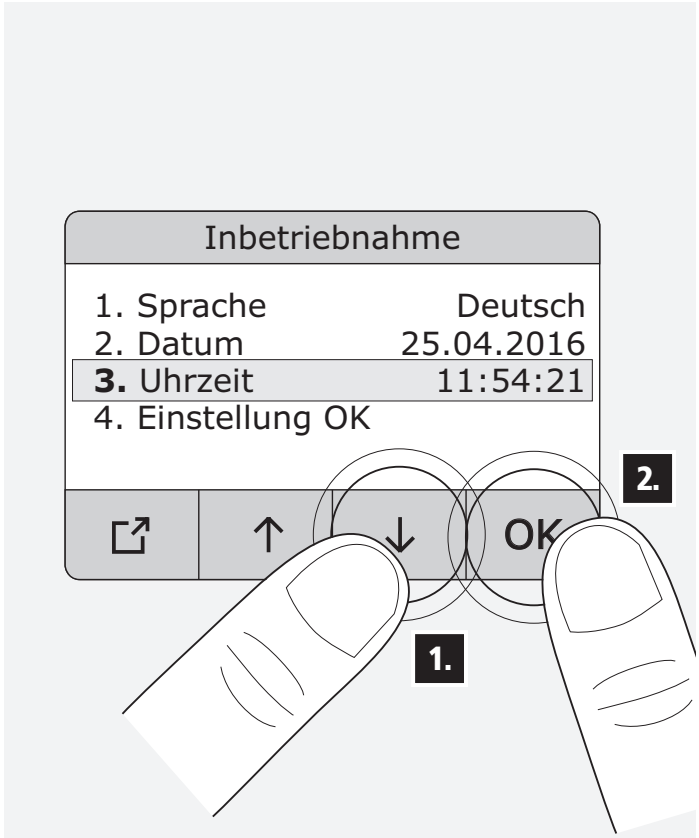
Inbetriebnahme
1. Sprache Deutsch
2. Datum 25.04.2016
3. Uhrzeit 11:54:21
4. Einstellung OK
OK
1.
2.

20

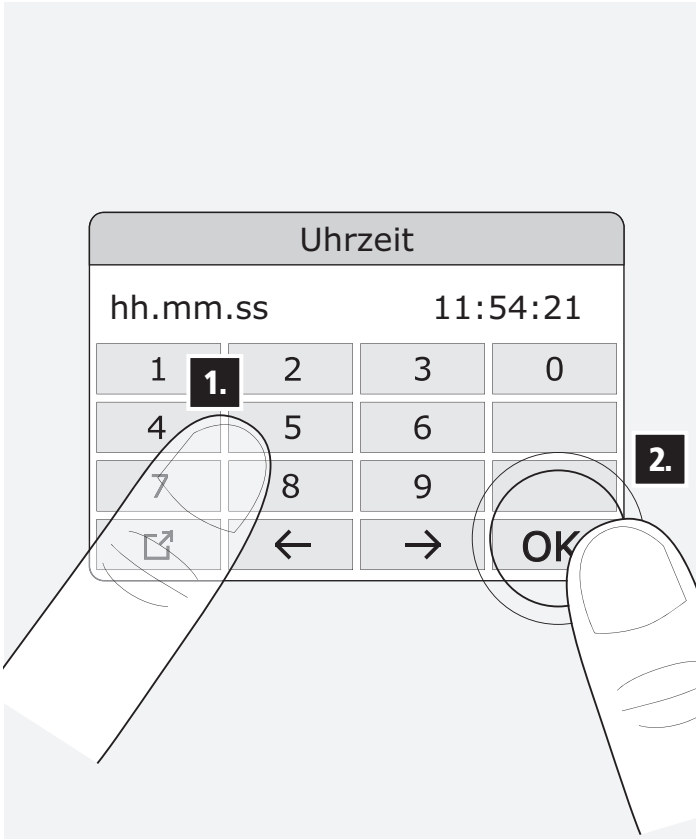
Uhrzeit
hh.mm.ss 11:54:21
1
2
3
0
4
5
6
7
8
9
OK
1.
2.

21


Inbetriebnahme
1. Sprache Deutsch
2. Datum 25.04.2016
3. Uhrzeit 11:54:21
4. Einstellung OK
OK

22

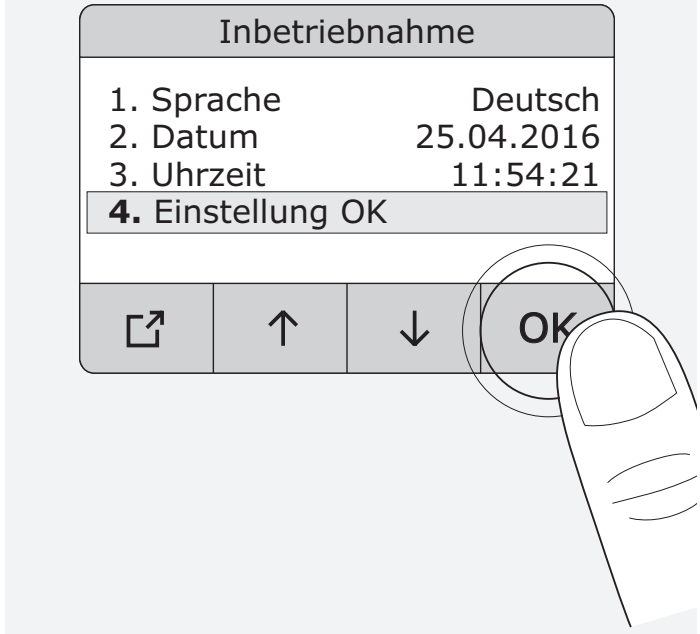
Inbetriebnahme
1. Sprache Deutsch
2. Datum 25.04.2016
3. Uhrzeit 11:54:21
4. Einstellung OK
OK

23

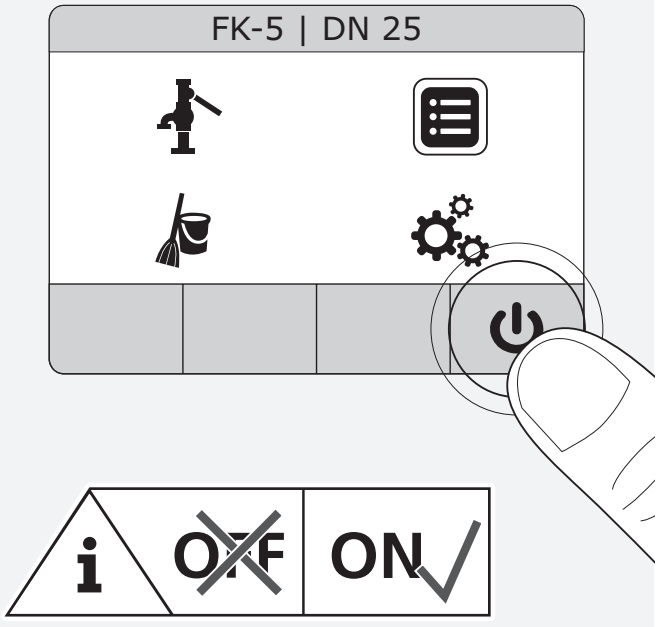
FK-5 | DN 25
OFF
ON

24

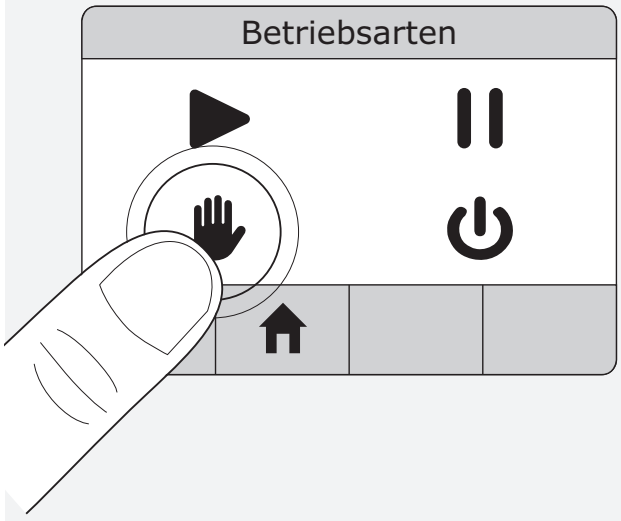
Betriebsarten

15

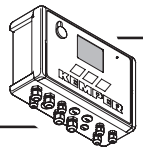

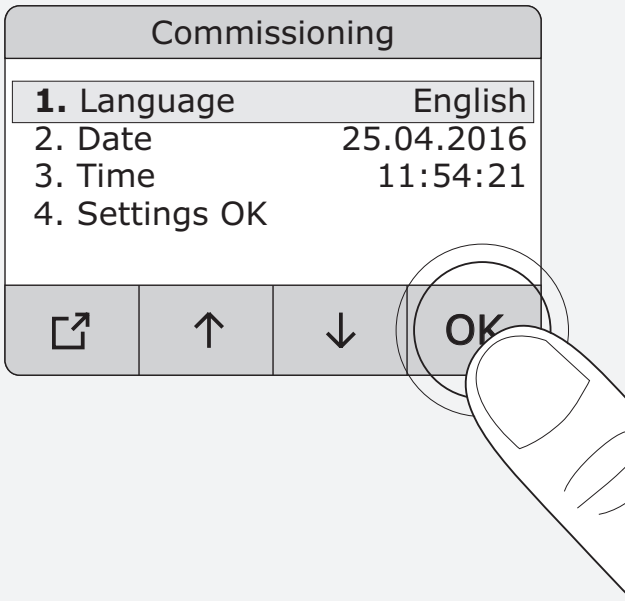
Commissioning
1. Language English
2. Date 25.04.2016
3. Time 11:54:21
4. Settings OK
OK

16

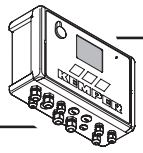


Language
Deutsch
English
Français
Italiano
Nederlands
OK
2.
1.

17

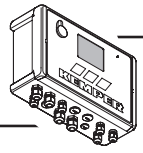

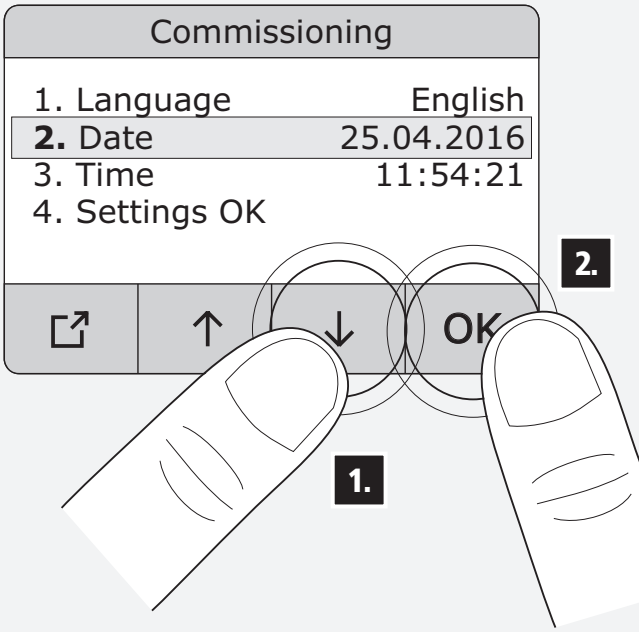
Commissioning
1. Language English
2. Date 25.04.2016
3. Time 11:54:21
4. Settings OK
OK
2.
1.

18

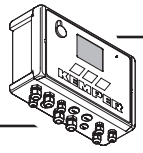


Date
dd.mm.yyyy 25.04.2016
1
2
3
0
4
5
6
7
8
9
OK
1.
2.

19

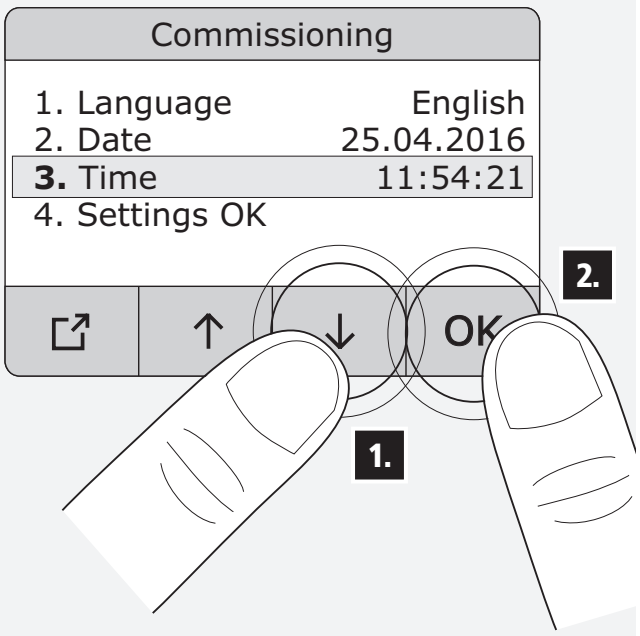
Commissioning
1. Language English
2. Date 25.04.2016
3. Time 11:54:21
4. Settings OK
OK
1.
2.

20


Time
hh.mm.ss 11:54:21
1
2
3
0
4
5
6
7
8
9
OK
1.
2.

21

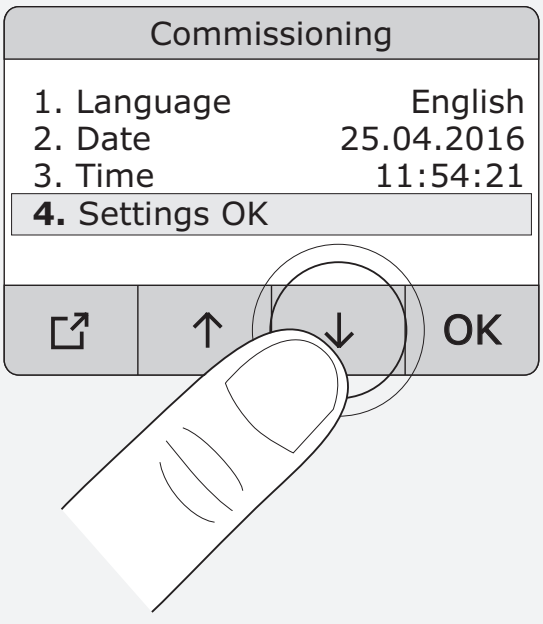
Commissioning
1. Language English
2. Date 25.04.2016
3. Time 11:54:21
4. Settings OK
OK

22


Commissioning
1. Sprache English
2. Language 25.04.2016
3. Time 11:54:21
4. Settings OK
OK

23

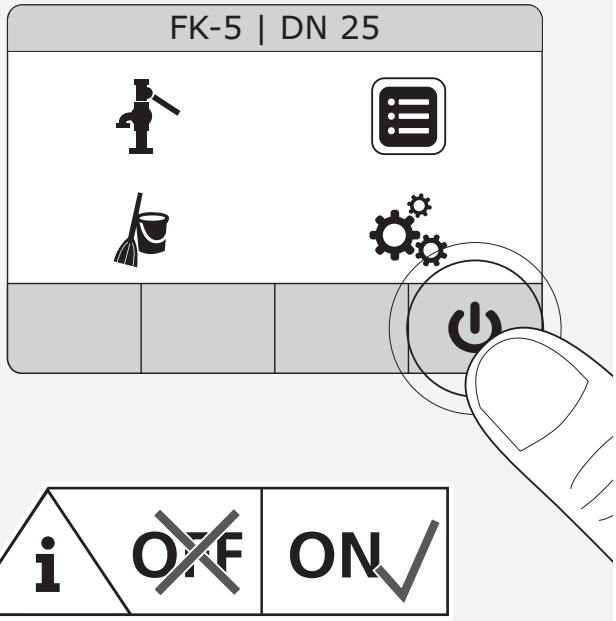
FK-5 | DN 25
OFF
ON

24

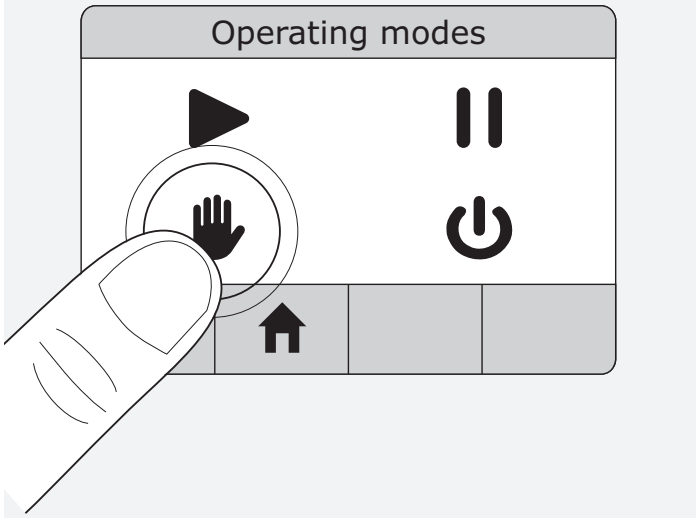
Operating modes

FR 15


Mise en service
1. Langue Français
2. Date 25.04.2016
3. Heure 11:54:21
4. Réglage OK
OK

16

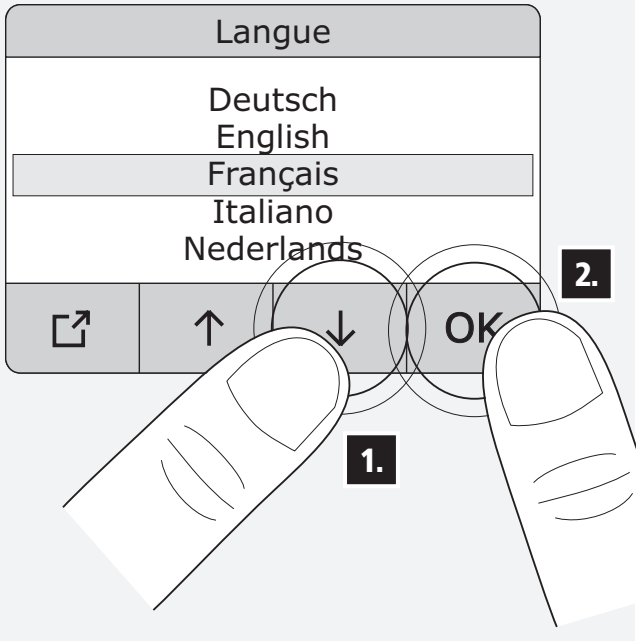
Langue
Deutsch
English
Français
Italiano
Nederlands
OK
1.
2.

17

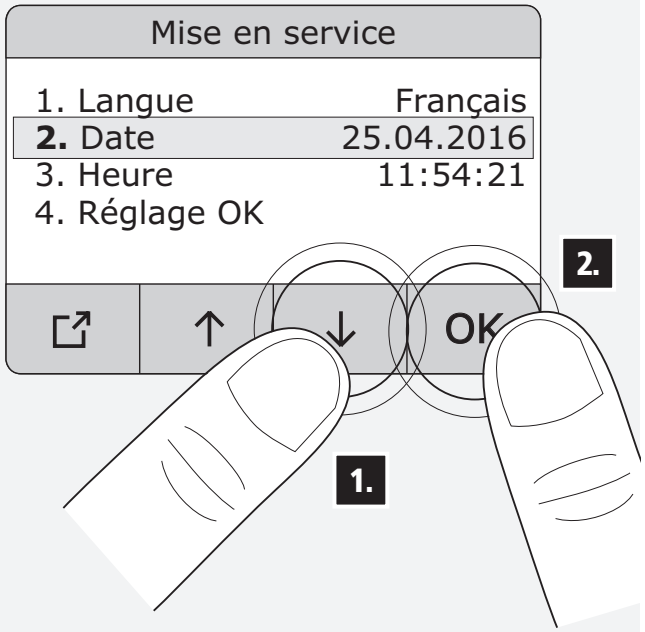
Mise en service
1. Langue Français
2. Date 25.04.2016
3. Heure 11:54:21
4. Réglage OK
OK
1.
2.

18


Date
dd.mm.yyyy 25.04.2016
1 2 3 0
4 5 6
7 8 9
OK
1.
2.

19

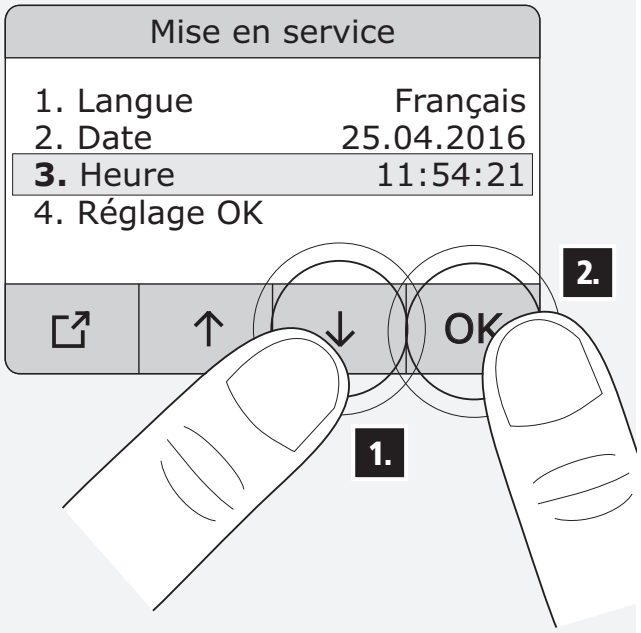
Mise en service
1. Langue Français
2. Date 25.04.2016
3. Heure 11:54:21
4. Réglage OK
OK
1.
2.

20

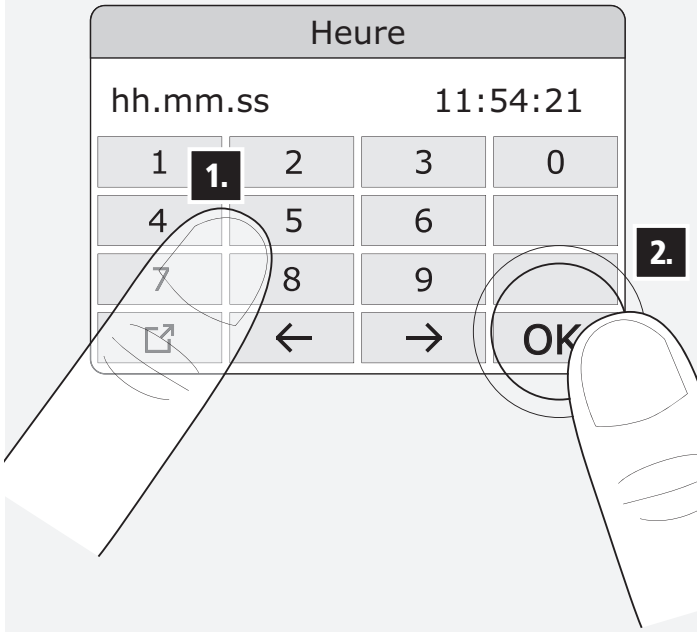
Heure
hh.mm.ss 11:54:21
1 2 3 0
4 5 6
7 8 9
OK
1.
2.

21

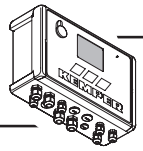

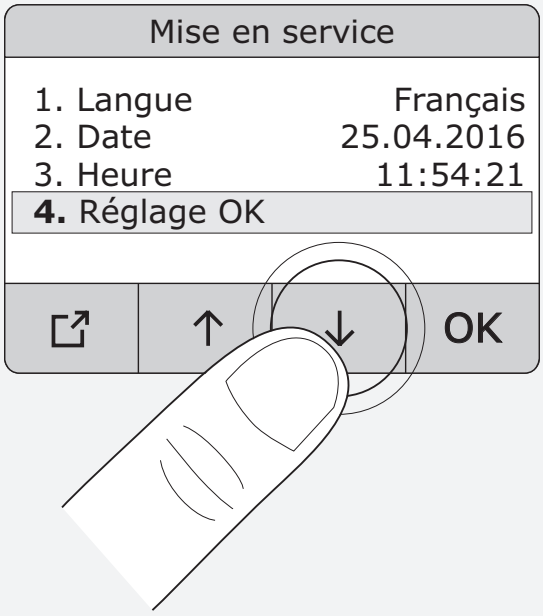
Mise en service
1. Langue Français
2. Date 25.04.2016
3. Heure 11:54:21
4. Réglage OK
OK

22

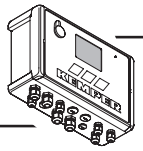

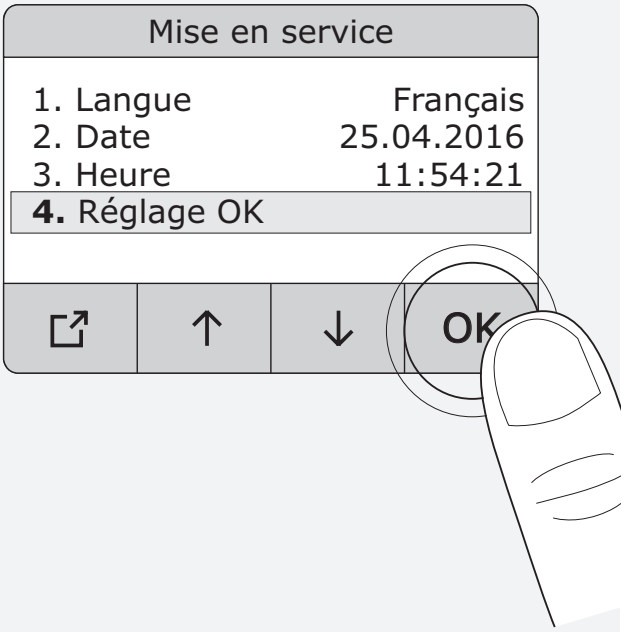
Mise en service
1. Langue Français
2. Date 25.04.2016
3. Heure 11:54:21
4. Réglage OK
OK

23

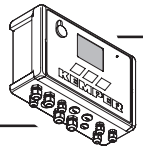

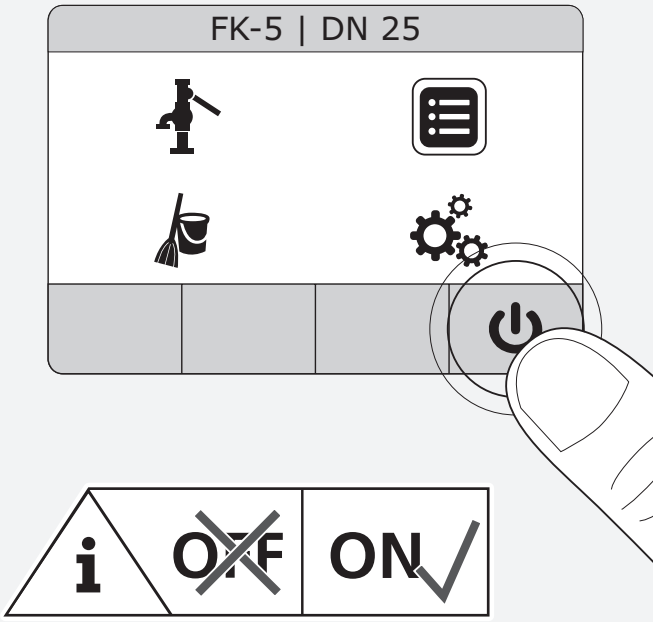
FK-5 | DN 25
OFF
ON

24

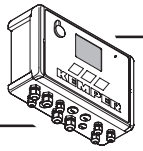

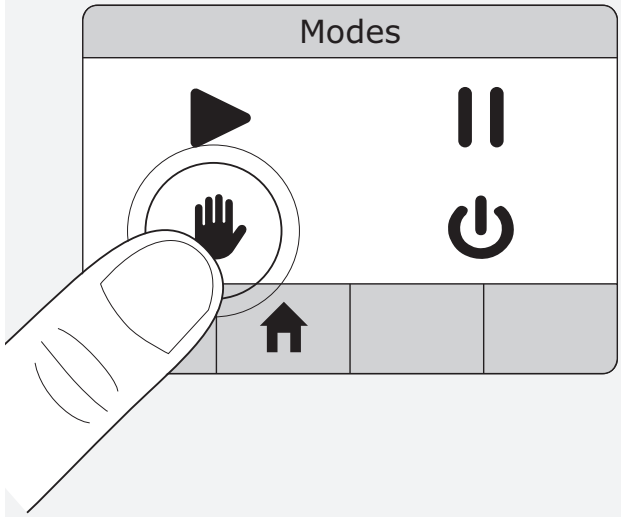
Modes

15

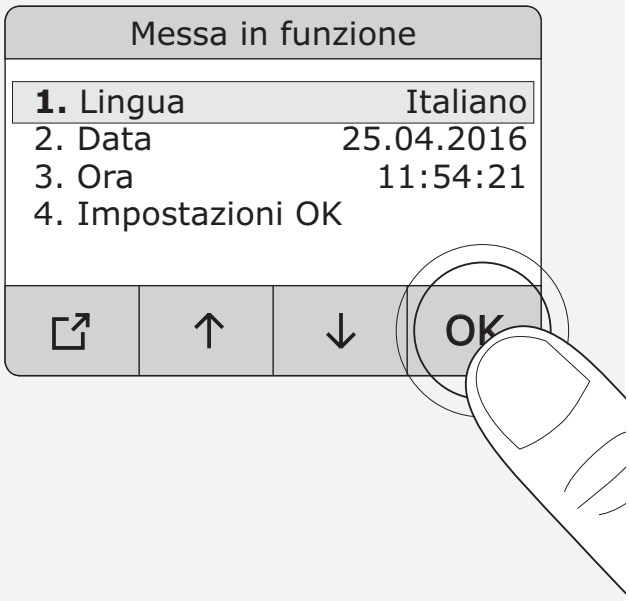
Messa in funzione
1. Lingua Italiano
2. Data 25.04.2016
3. Ora 11:54:21
4. Impostazioni OK
OK

16

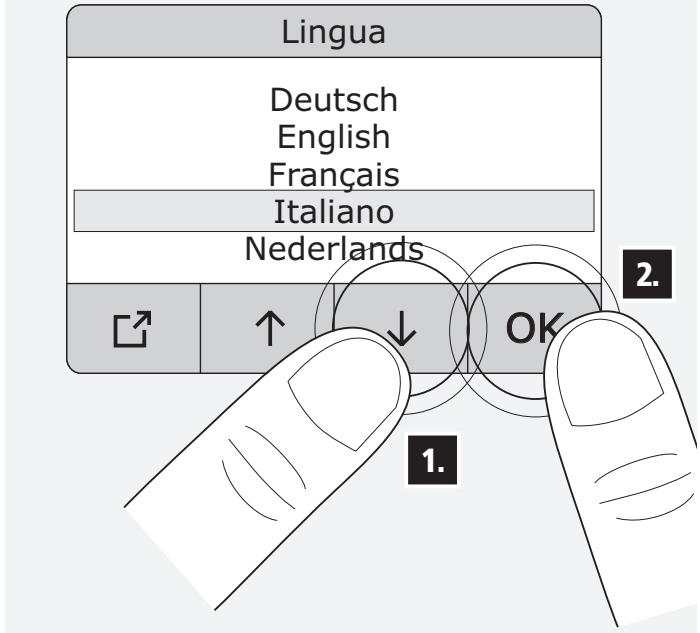
Lingua
Deutsch
English
Français
Italiano
Nederlands
OK
1.
2.

17


Messa in funzione
1. Lingua Italiano
2. Data 25.04.2016
3. Ora 11:54:21
4. Impostazioni OK
OK
1.
2.

18

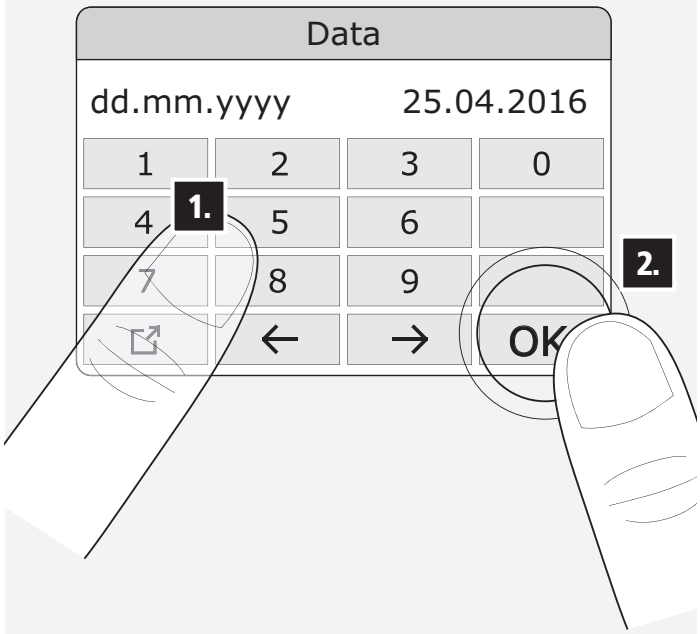
Data
dd.mm.yyyy 25.04.2016
1
2
3
0
4
5
6
7
8
9
OK
1.
2.

19

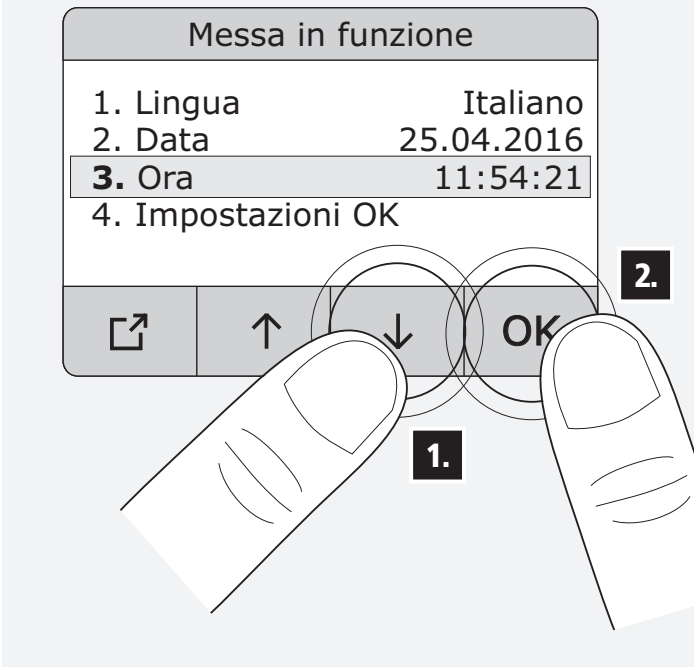
Messa in funzione
1. Lingua Italiano
2. Data 25.04.2016
3. Ora 11:54:21
4. Impostazioni OK
OK
1.
2.

20

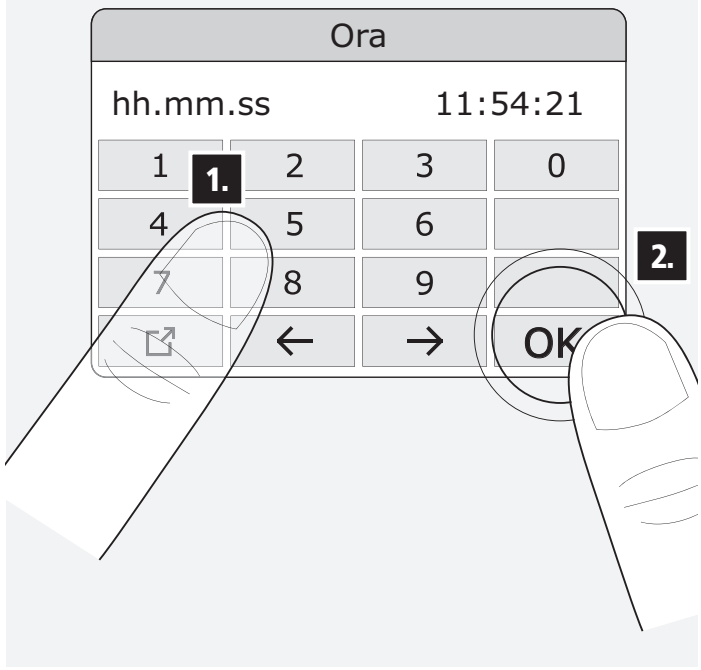
Ora
hh.mm.ss 11:54:21
1
2
3
0
4
5
6
7
8
9
OK
1.
2.

21


Messa in funzione
1. Lingua Italiano
2. Data 25.04.2016
3. Ora 11:54:21
4. Impostazioni OK
OK

22


Messa in funzione
1. Lingua Italiano
2. Data 25.04.2016
3. Ora 11:54:21
4. Impostazioni OK
OK

23

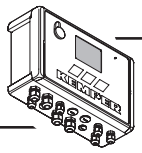

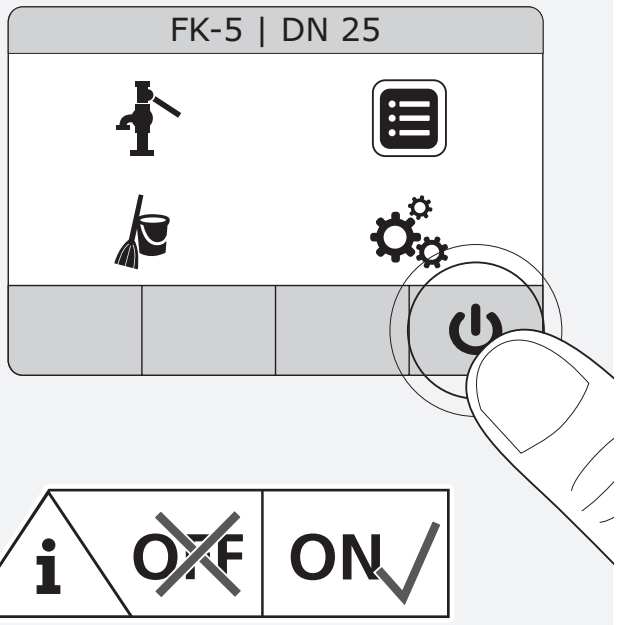
FK-5 | DN 25
OFF
ON

24

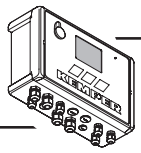

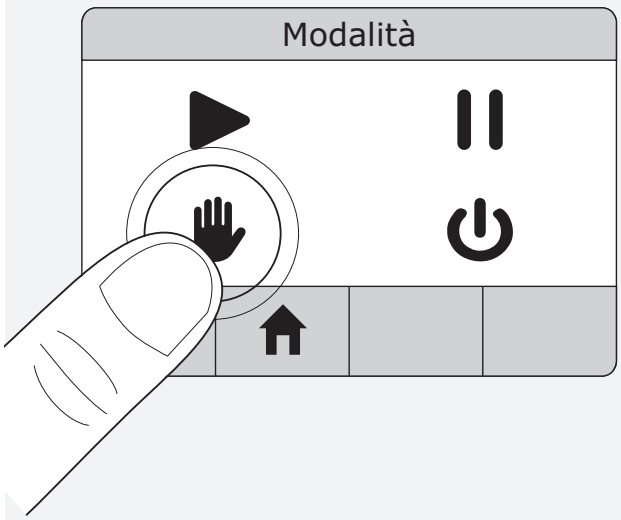
Modalità

NL 15

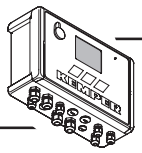


Inbedrijfstelling
1. Taal Nederlands
2. Datum 25.04.2016
3. Tijd 11:54:21
4. Instellingen OK
OK

16

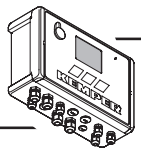

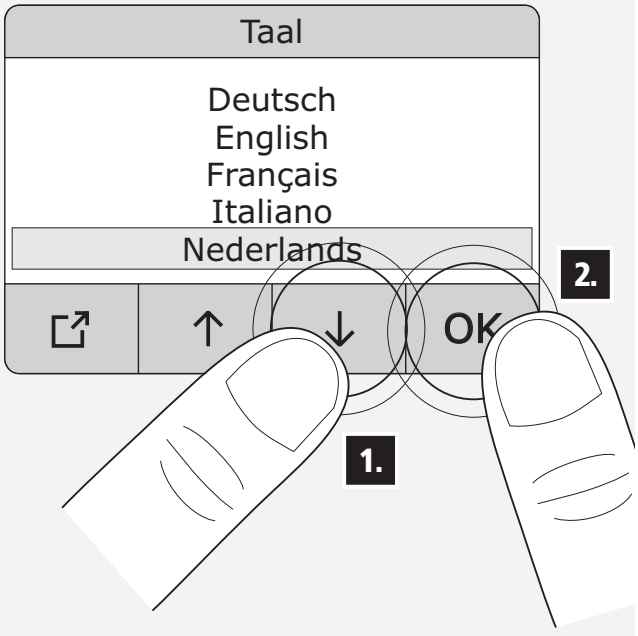
Taal
Deutsch
English
Français
Italiano
Nederlands
OK
1.
2.

17

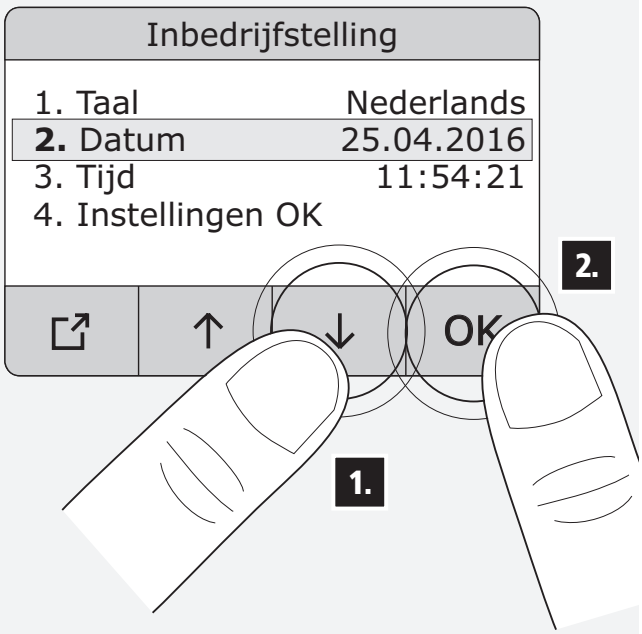
Inbedrijfstelling
1. Taal Nederlands
2. Datum 25.04.2016
3. Tijd 11:54:21
4. Instellingen OK
OK
1.
2.

18

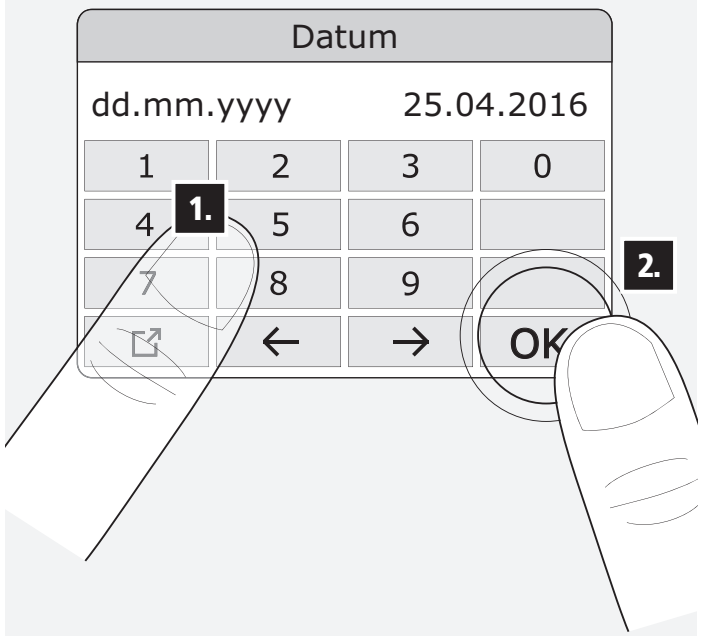
Datum
dd.mm.yyyy 25.04.2016
1
2
3
0
4
5
6
7
8
9
OK
1.
2.

19

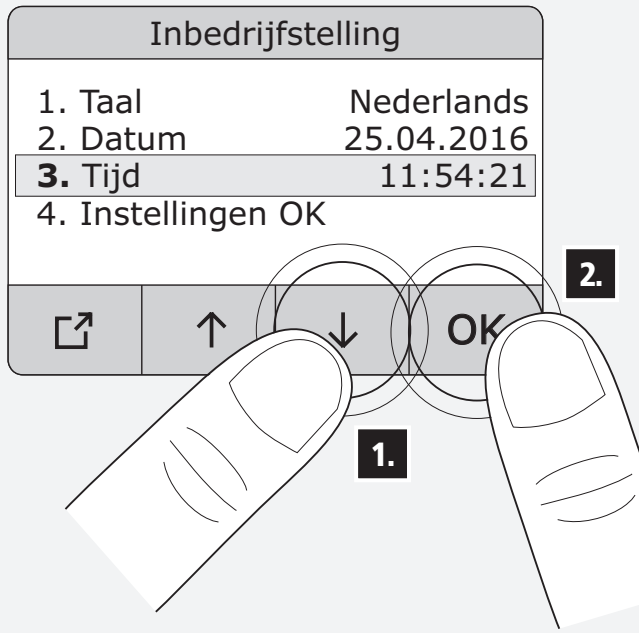
Inbedrijfstelling
1. Taal Nederlands
2. Datum 25.04.2016
3. Tijd 11:54:21
4. Instellingen OK
OK
1.
2.

20

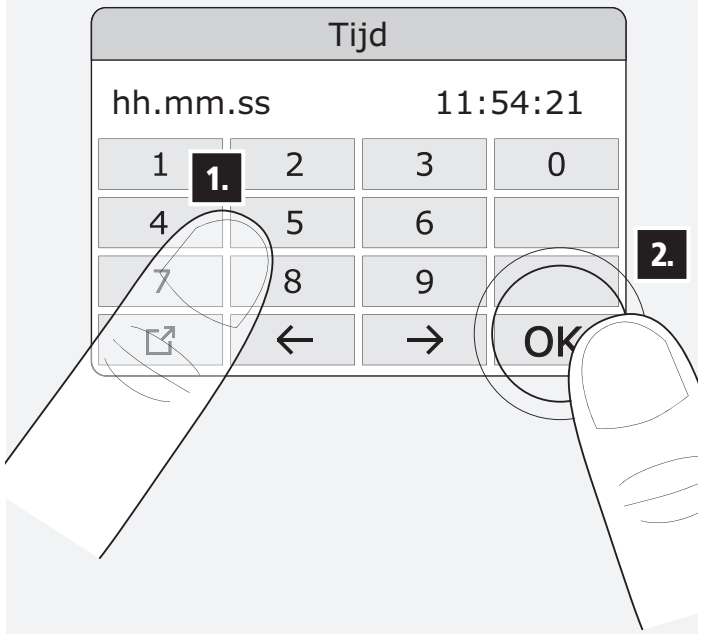
Tijd
hh.mm.ss 11:54:21
1
2
3
0
4
5
6
7
8
9
OK
1.
2.

21


Inbedrijfstelling
1. Taal Nederlands
2. Datum 25.04.2016
3. Tijd 11:54:21
4. Instellingen OK
OK

22


Inbedrijfstelling
1. Taal Nederlands
2. Datum 25.04.2016
3. Tijd 11:54:21
4. Instellingen OK
OK

23

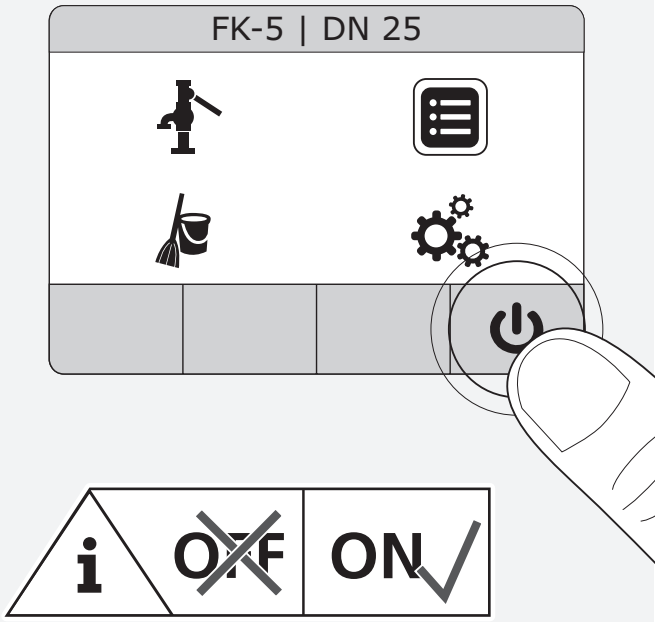
FK-5 | DN 25
OFF
ON

24

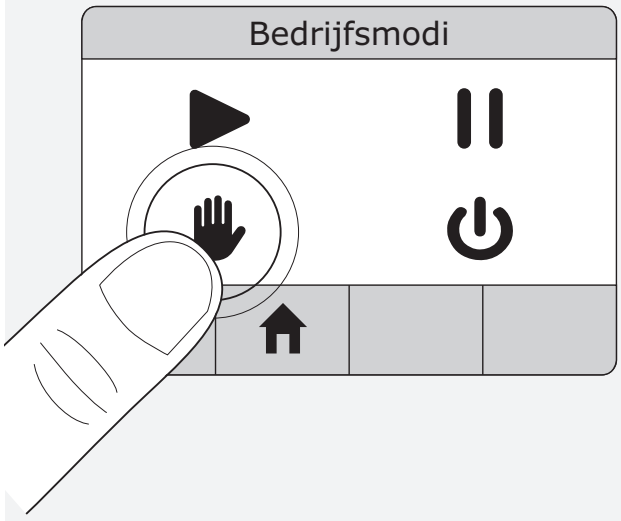
Bedrijfsmodi

15

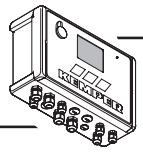


Ibrugtagning
1. Sprog Dansk
2. Dato 25.04.2016
3. Klokkeslæt 11:54:21
4. Indstillinger OK
OK

16

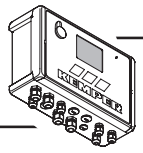

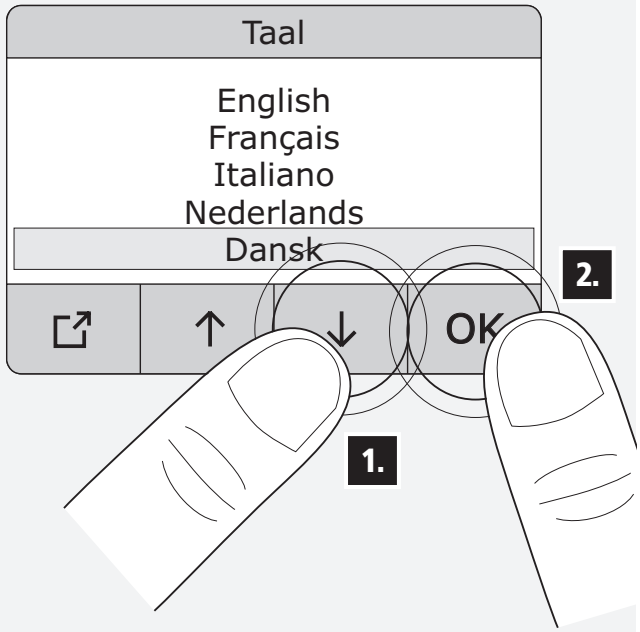
Taal
English
Français
Italiano
Nederlands
Dansk
OK
1.
2.

17

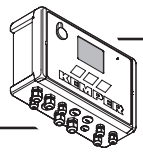

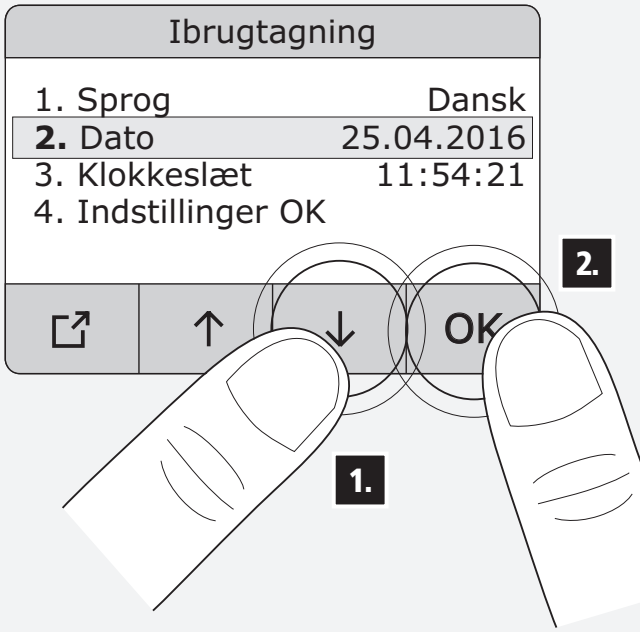
Ibrugtagning
1. Sprog Dansk
2. Dato 25.04.2016
3. Klokkeslæt 11:54:21
4. Indstillinger OK
OK
1.
2.

18

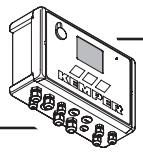


Dato
dd.mm.yyyy 25.04.2016
1
2
3
0
4
5
6
7
8
9
OK
1.
2.

19

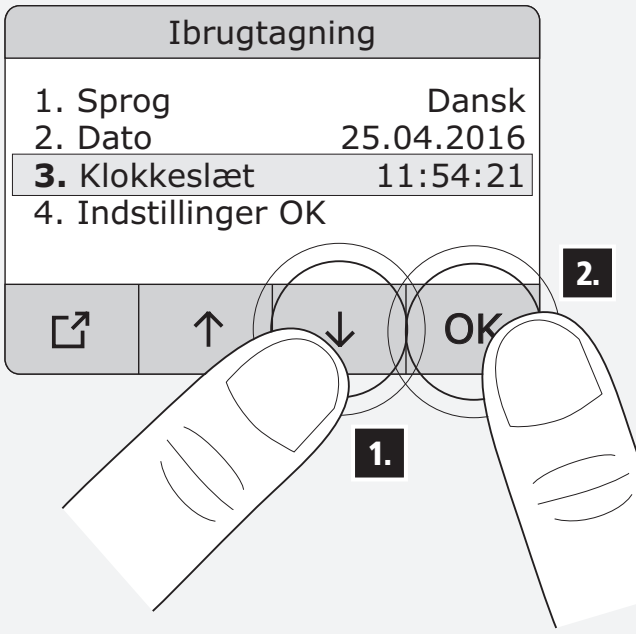
Ibrugtagning
1. Sprog Dansk
2. Dato 25.04.2016
3. Klokkeslæt 11:54:21
4. Indstillinger OK
OK
1.
2.

20


Klokkeslæt
hh.mm.ss 11:54:21
1
2
3
0
4
5
6
7
8
9
OK
1.
2.

21


Ibrugtagning
1. Sprog Dansk
2. Dato 25.04.2016
3. Klokkeslæt 11:54:21
4. Indstillinger OK
OK

22

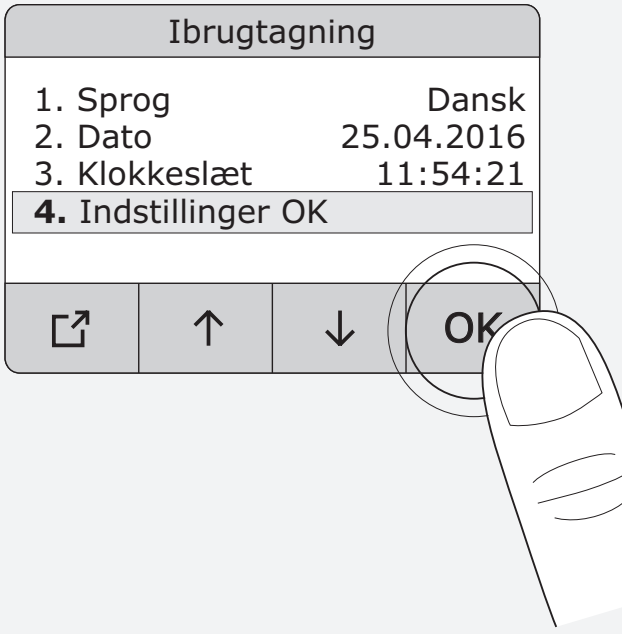
Ibrugtagning
1. Sprog Dansk
2. Dato 25.04.2016
3. Klokkeslæt 11:54:21
4. Indstillinger OK
OK

23

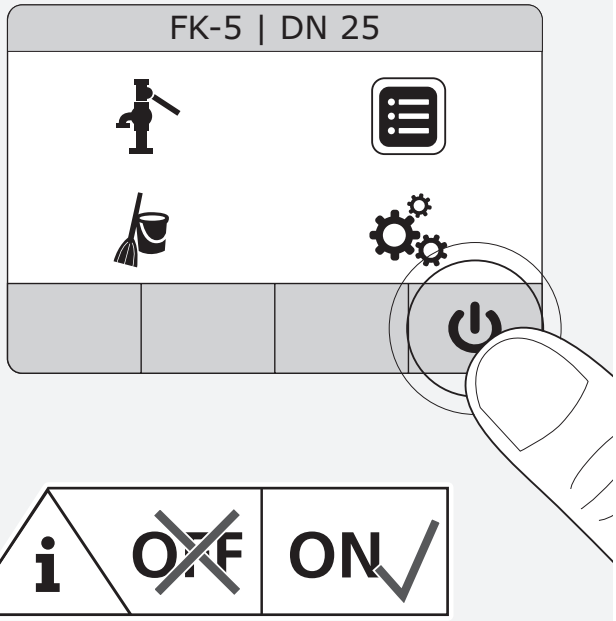

24

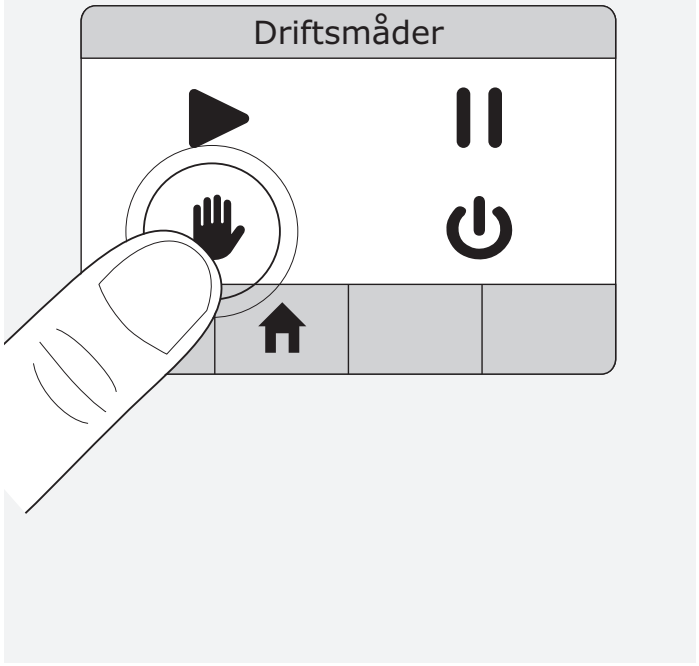

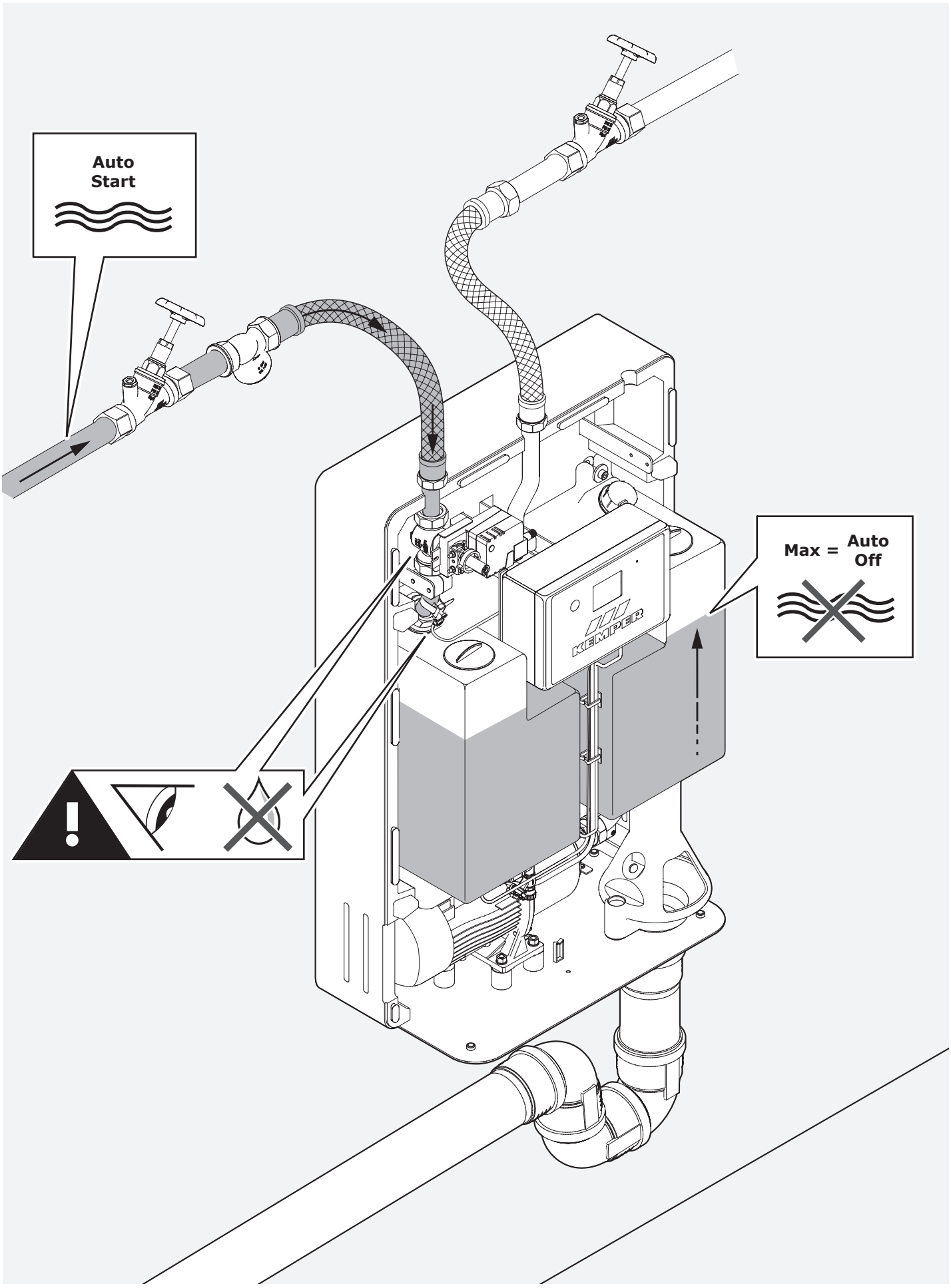
Auto
Start
Max =
Auto
Off
KEMPER

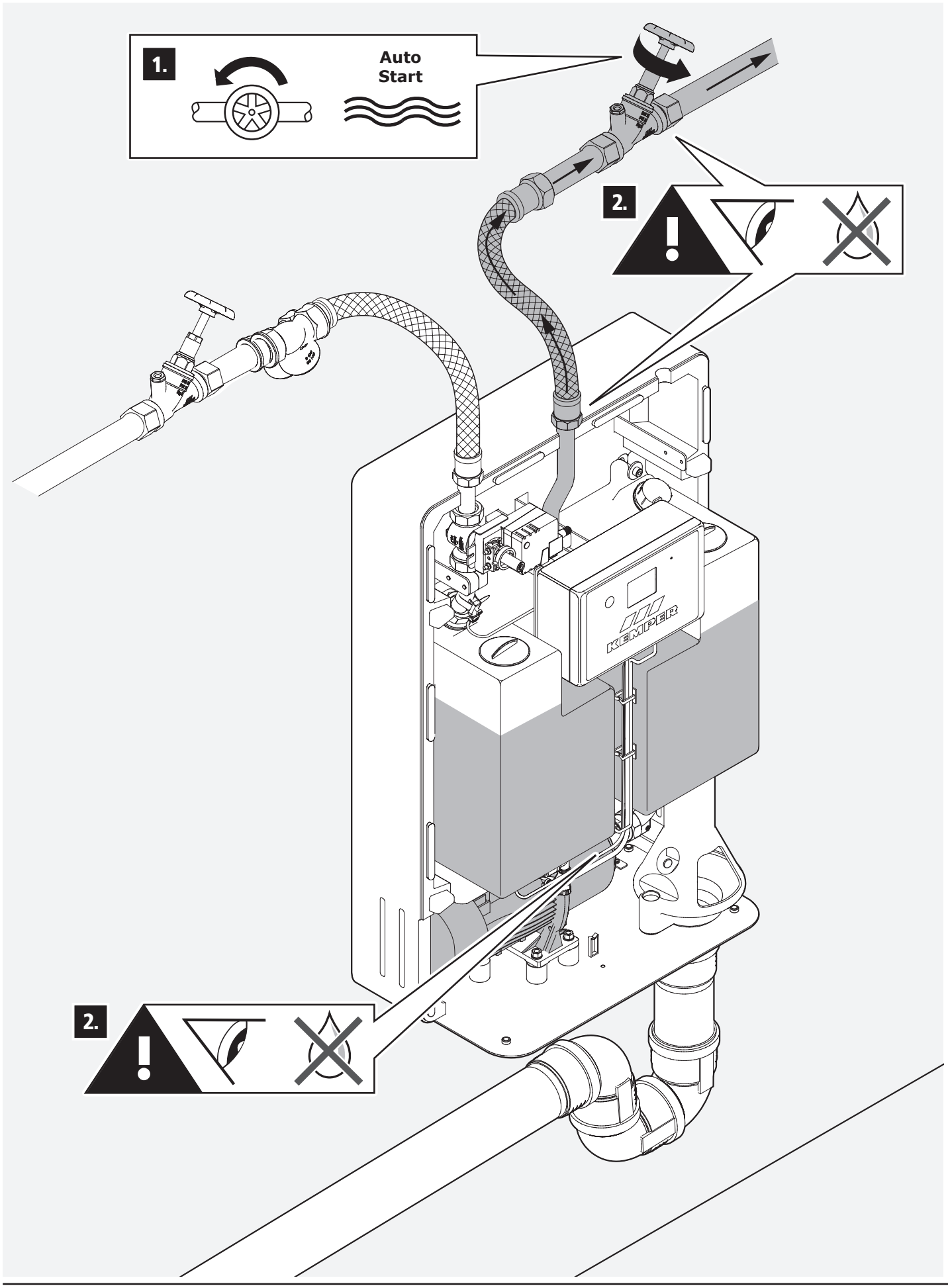
1.
Auto
Start
2.
2.
KEMPER

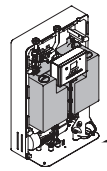

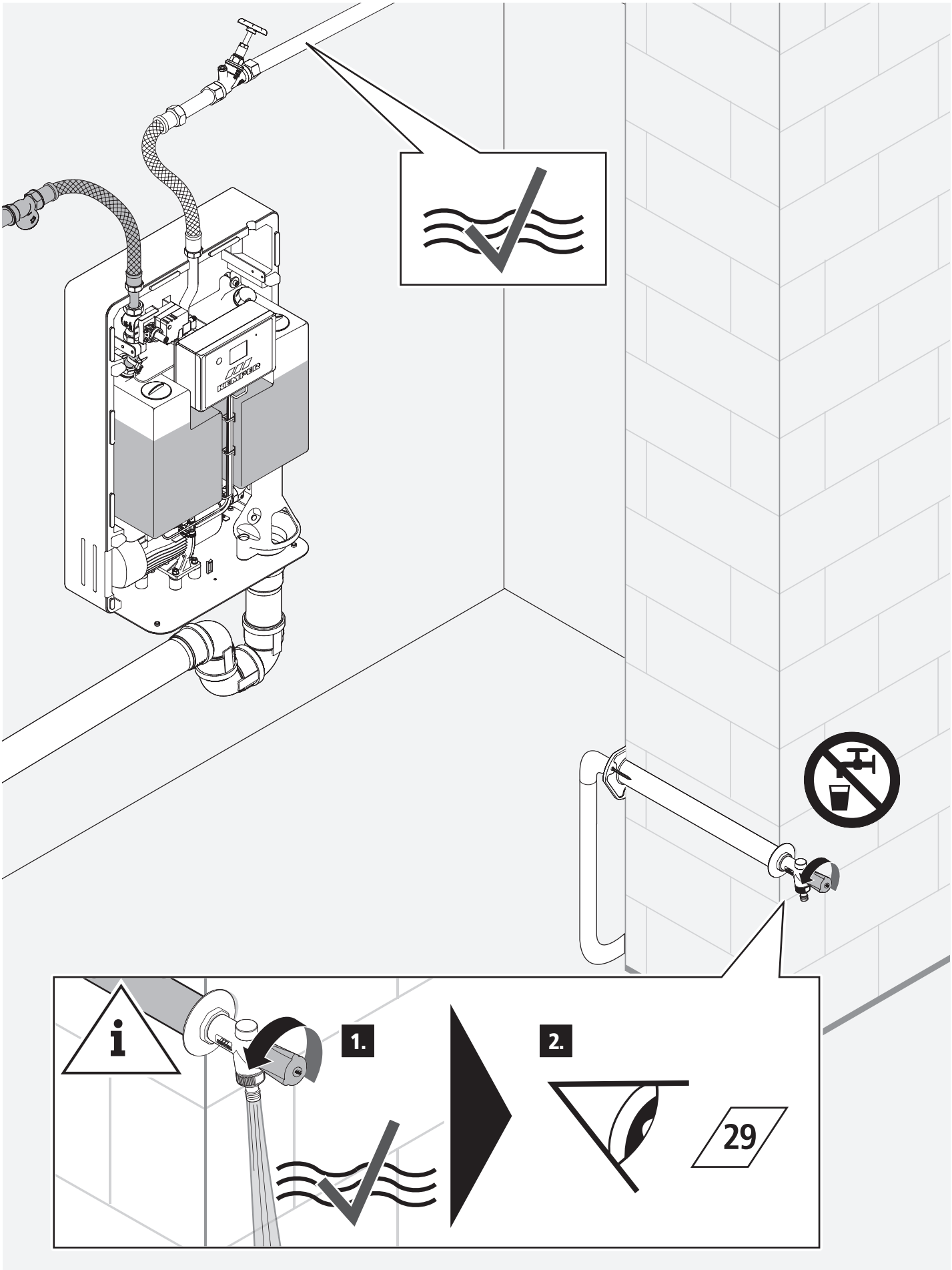
1.
2.
29

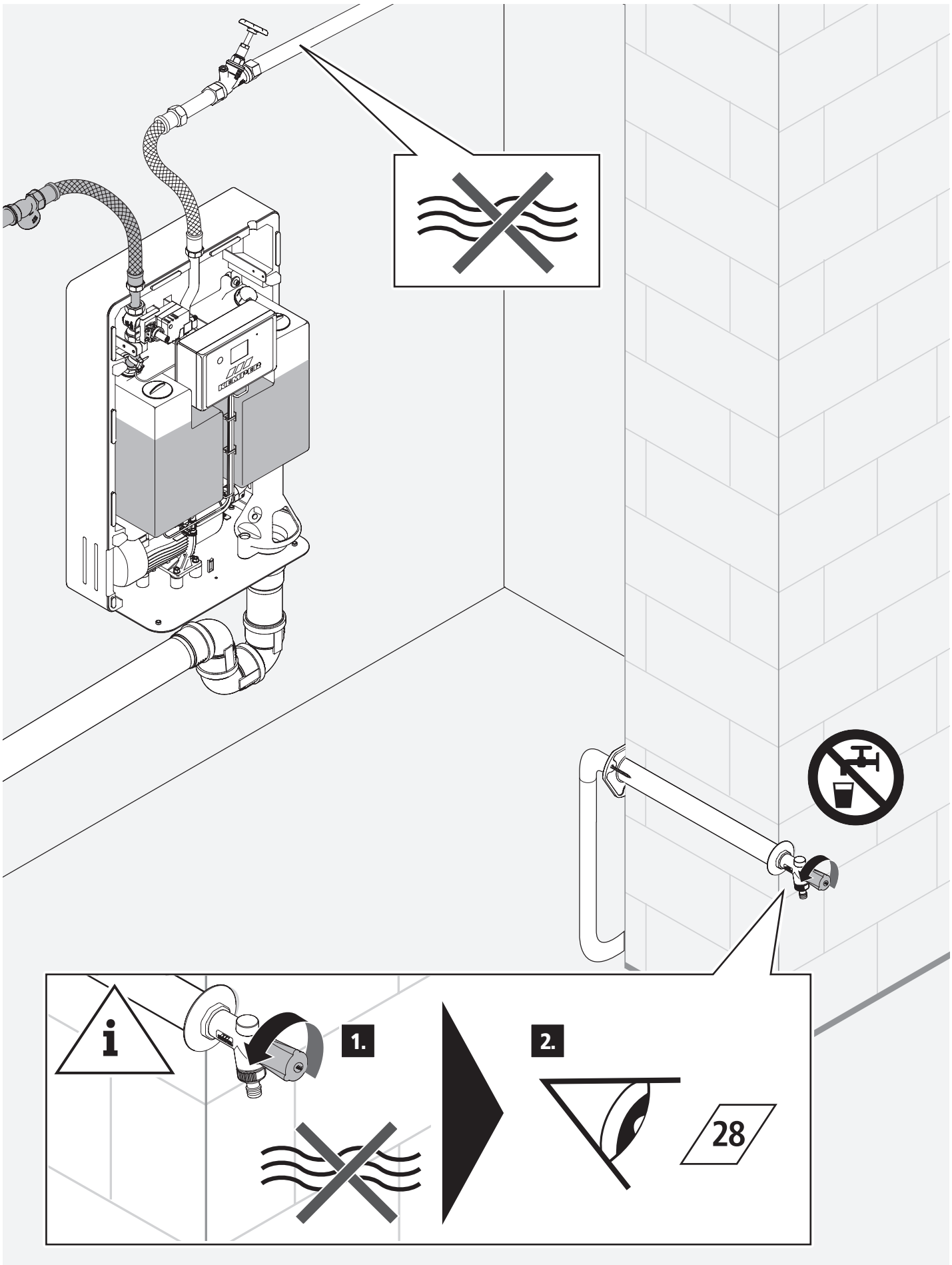
1.
2.
28

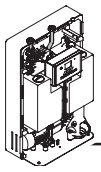

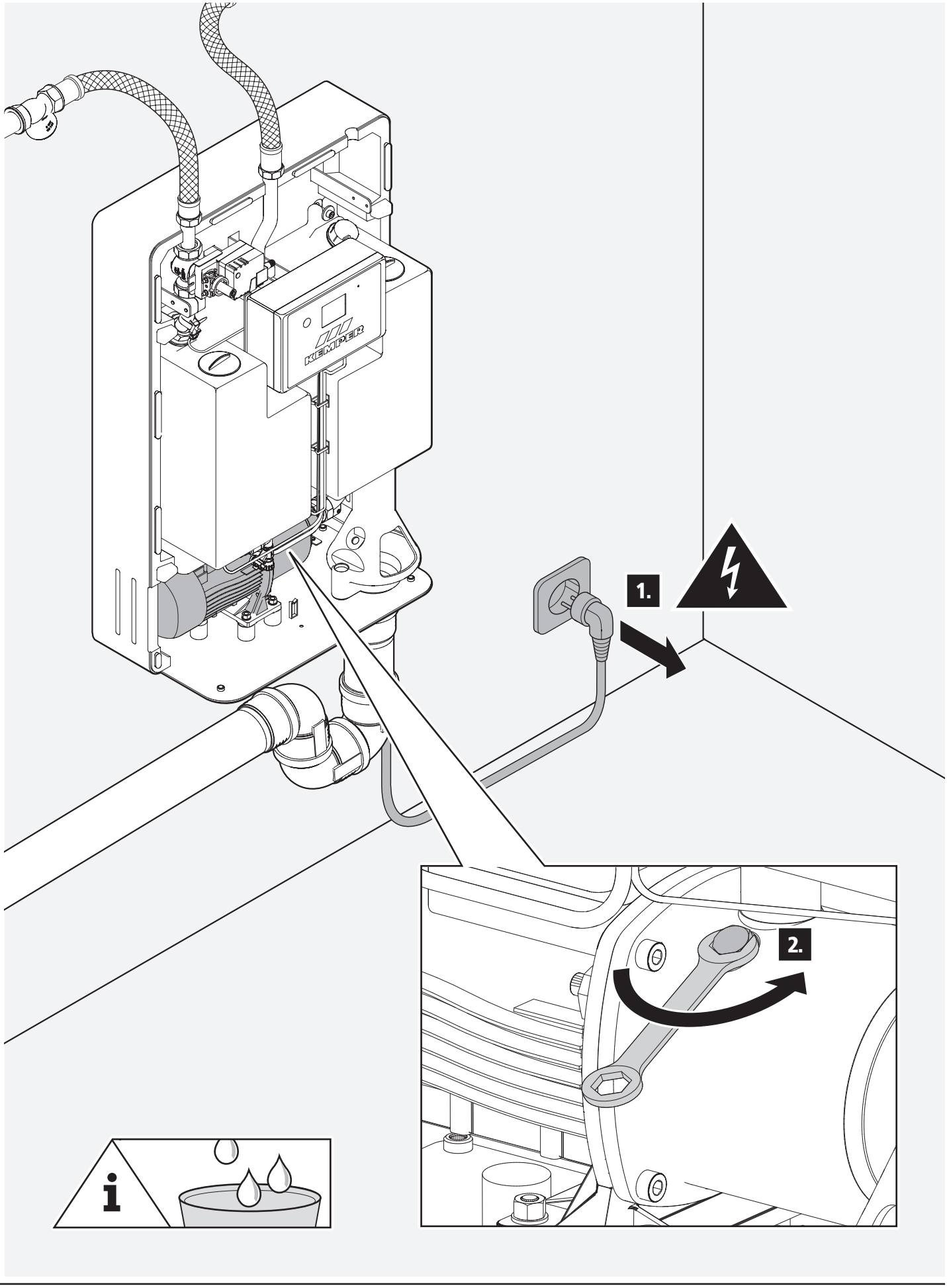
KEMPER
1.
2.

28

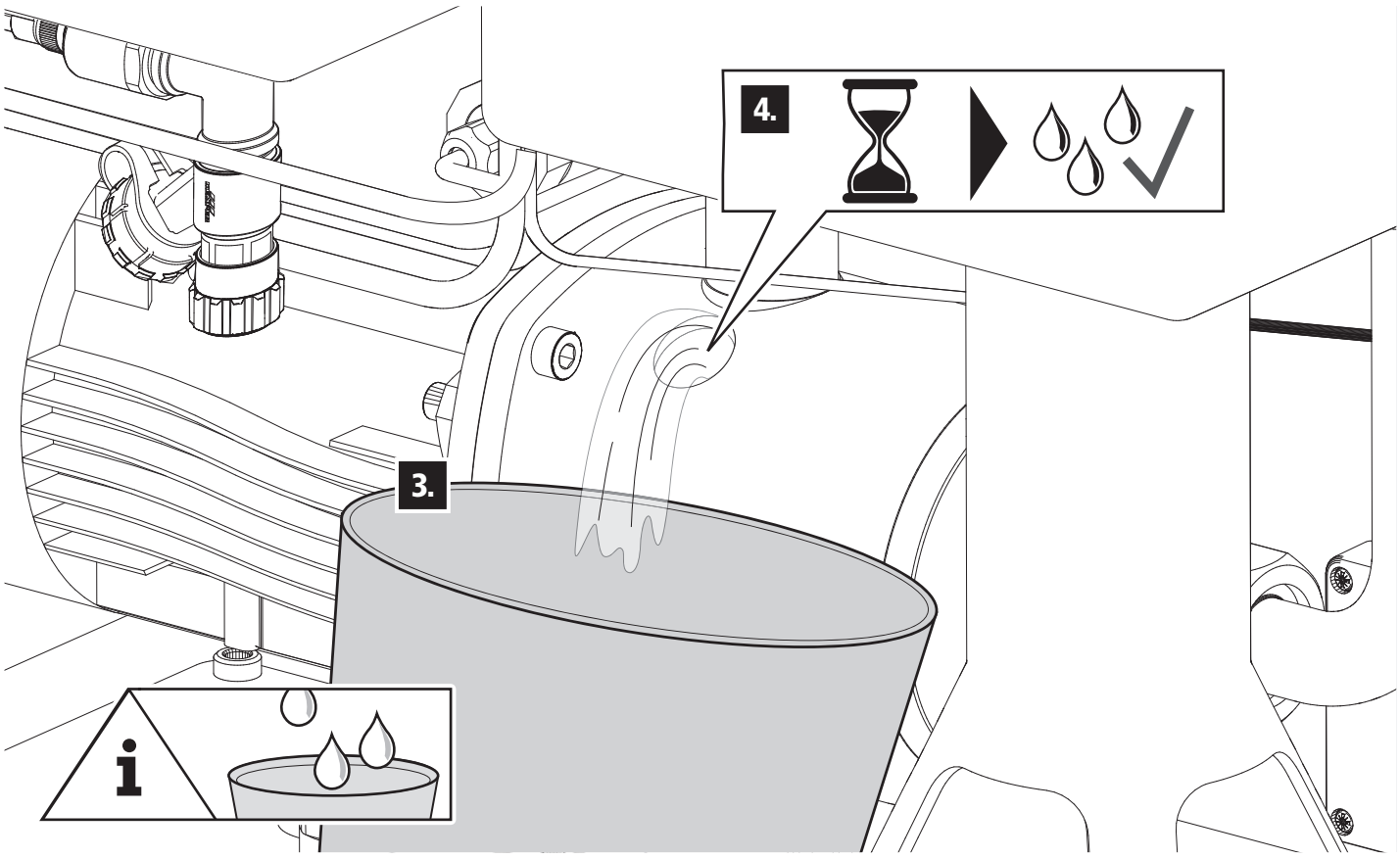

28

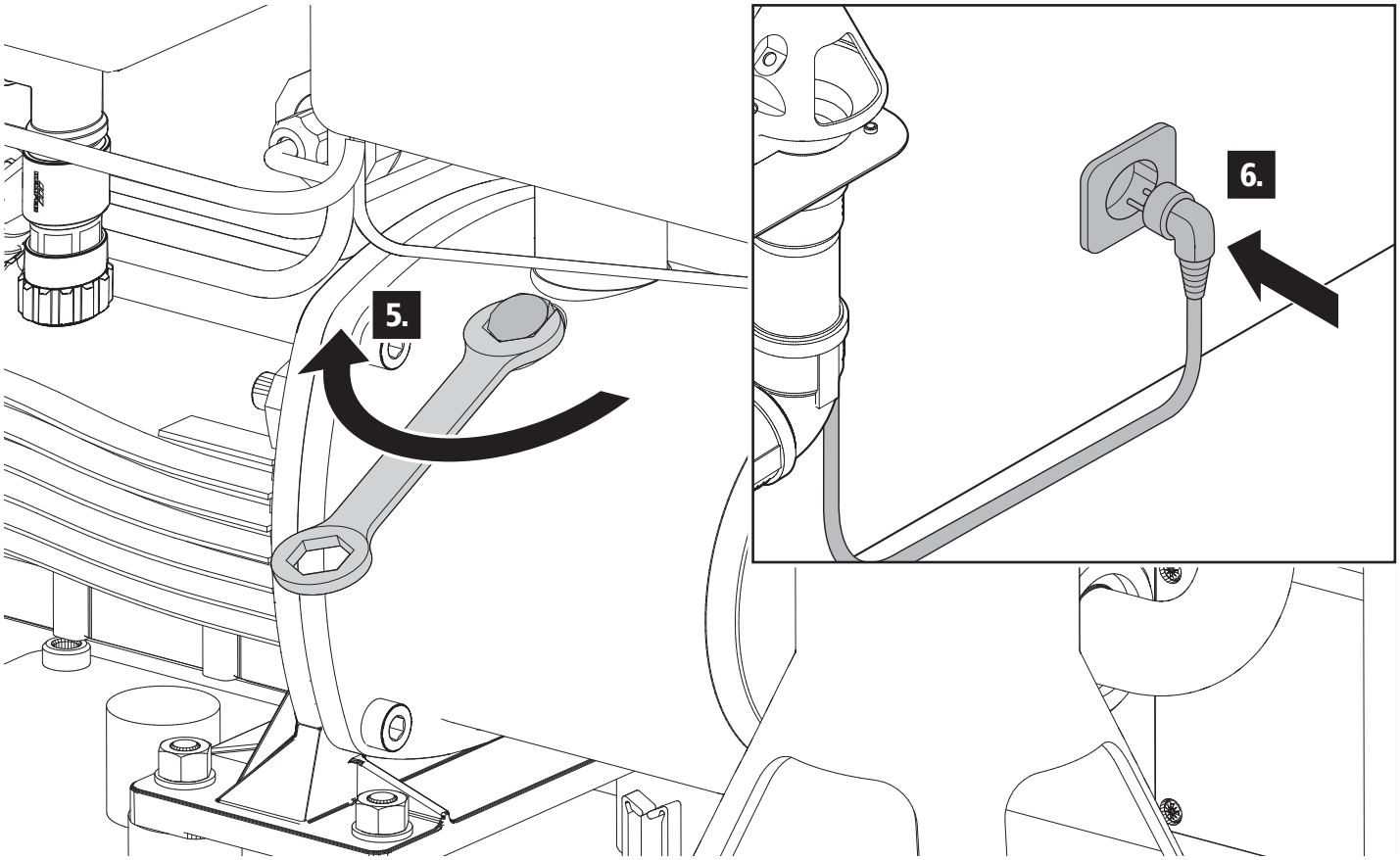

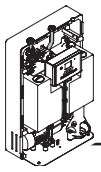

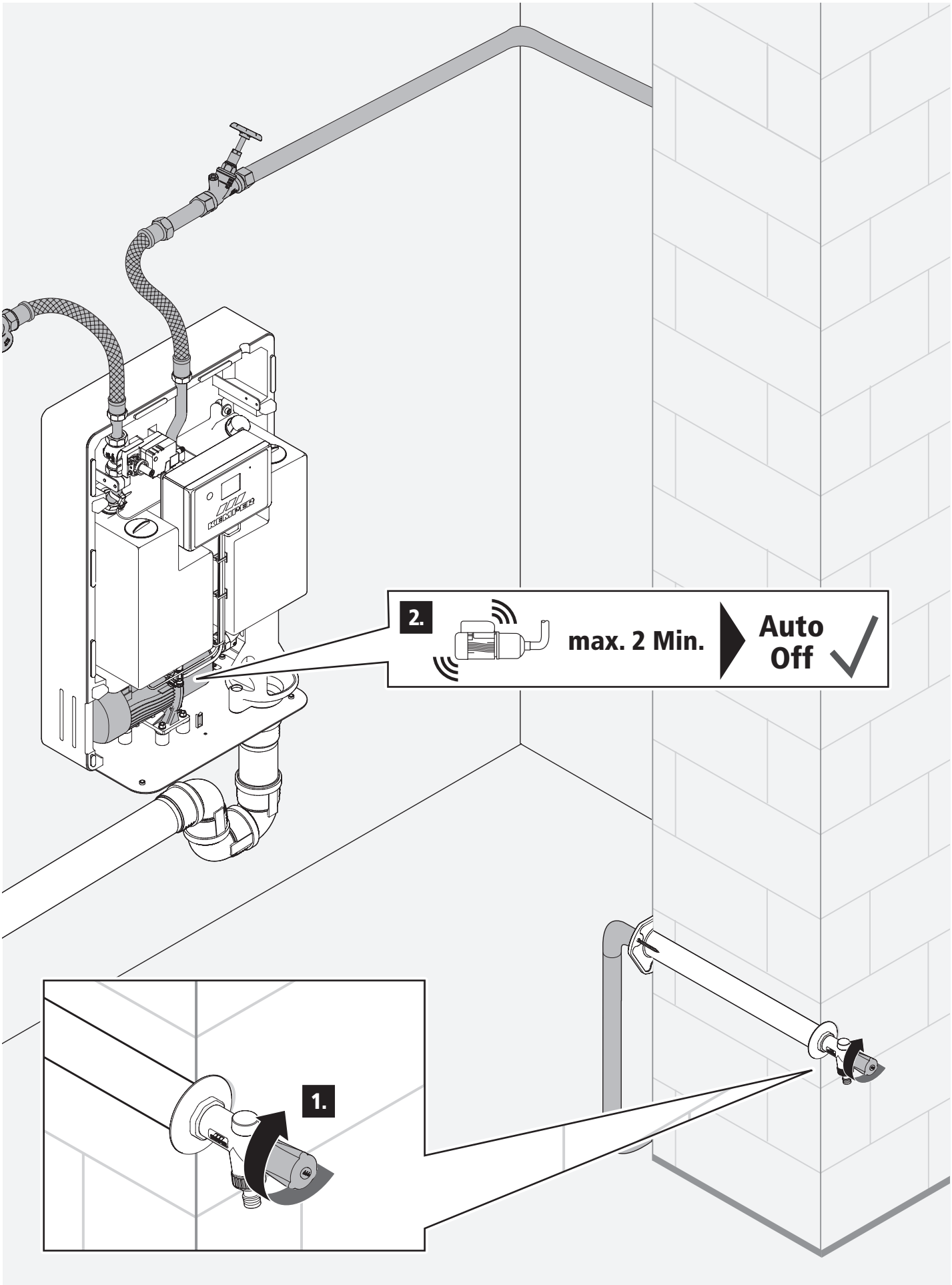
2.
max. 2 Min.
Auto
Off
1.

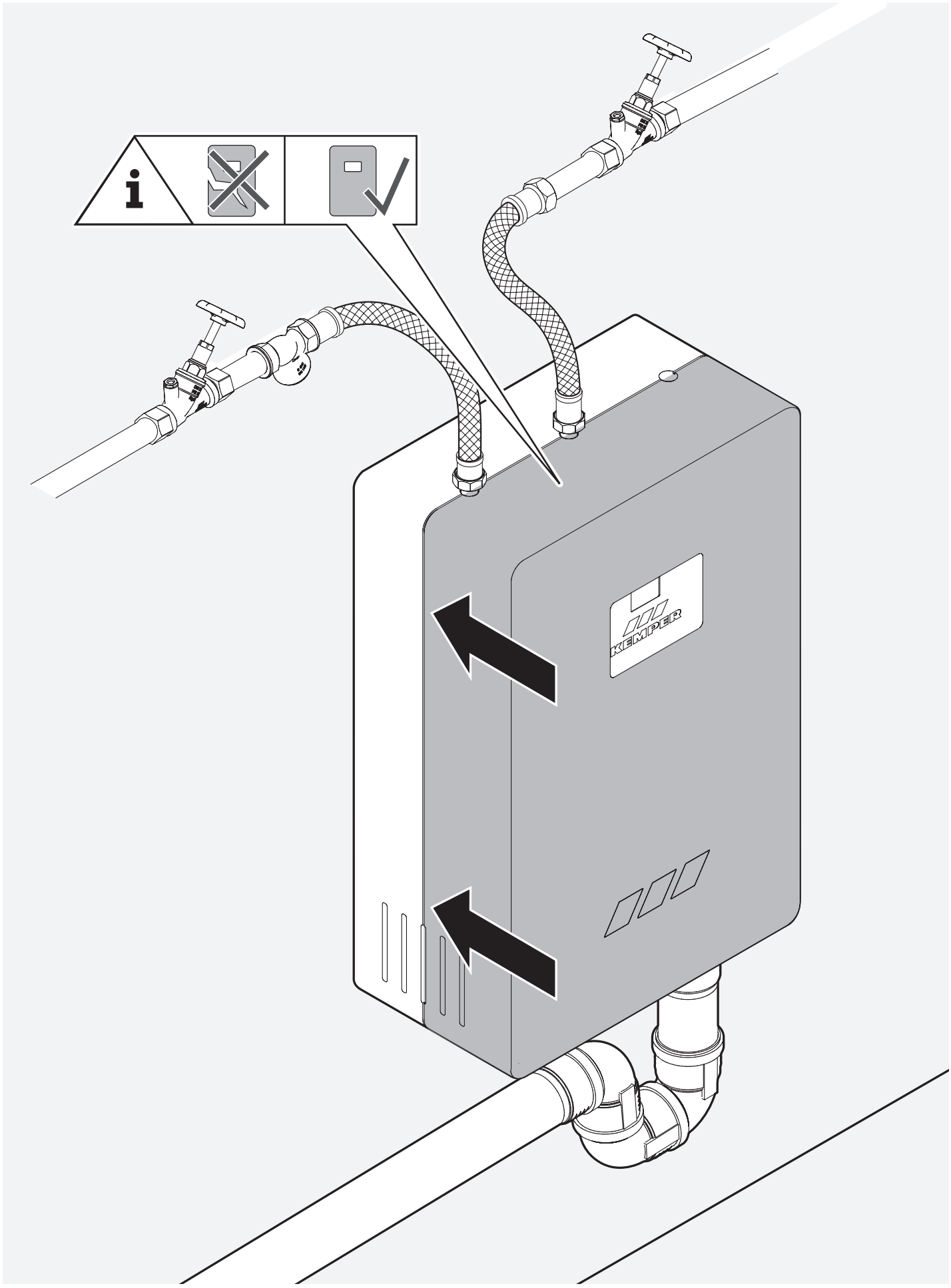
KEMPER

i A

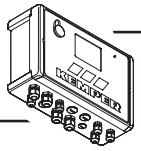

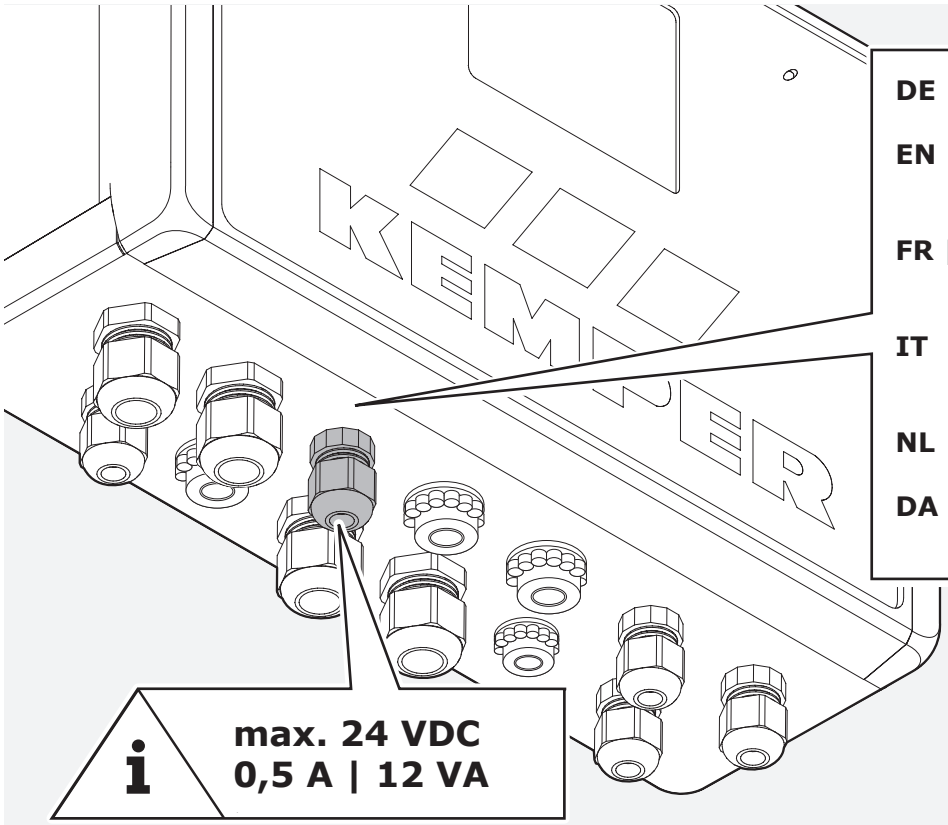

DE | Dosiersignal
1 potentialfreier Schließer
EN | Dosing signal
1 potential free normally open contact
FR | Signal de dosage
1 contact à fermeture sans potentiel
IT | Segnale di dosaggio
1 contatto aperto a riposo a potenziale zero
NL | Doseersignaal
1 potentiaalvrij maakcontact
DA | Doseringssignal
1 potentialfri lukker

i B

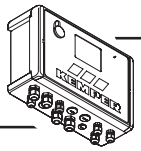

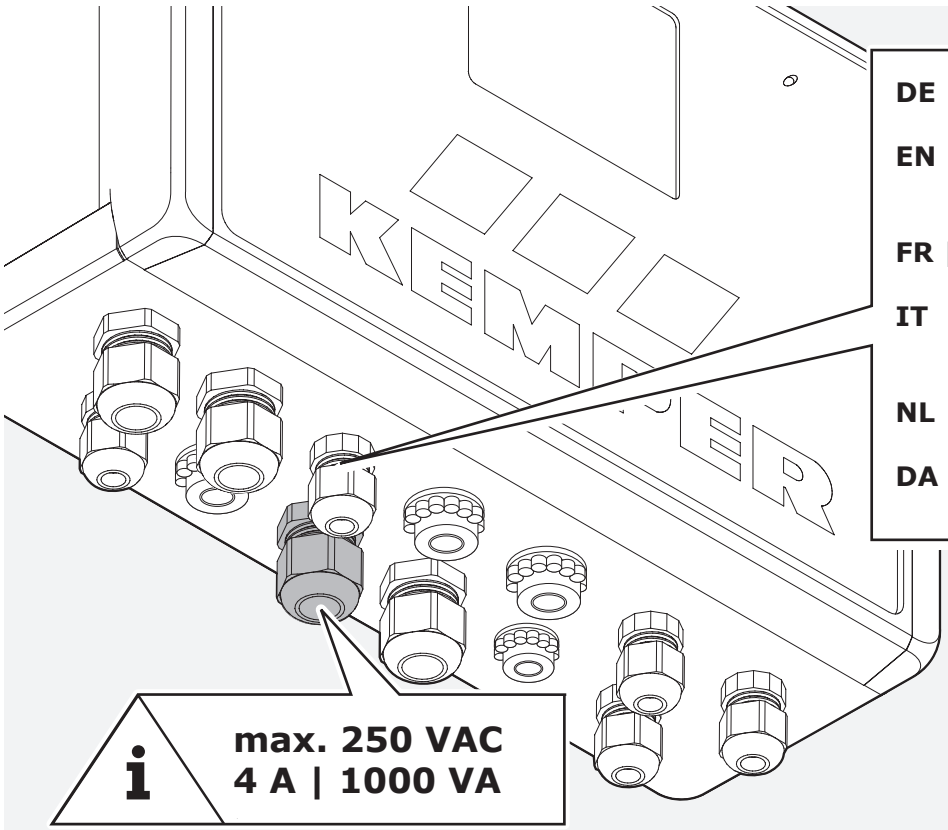

DE | Alarmausgang
1 potentialfreier Wechsler
EN | Alarm output
1 potential free normally open contact
FR | Sortie alarme
1 inverseur sans potentiel
IT | Uscita allarme
1 contatto di commutazione a potenziale zero
NL | Alarmuitgang
1 potentiaalvrij wisselcontact
DA | Alarmudgang
1 potentialfri veksler

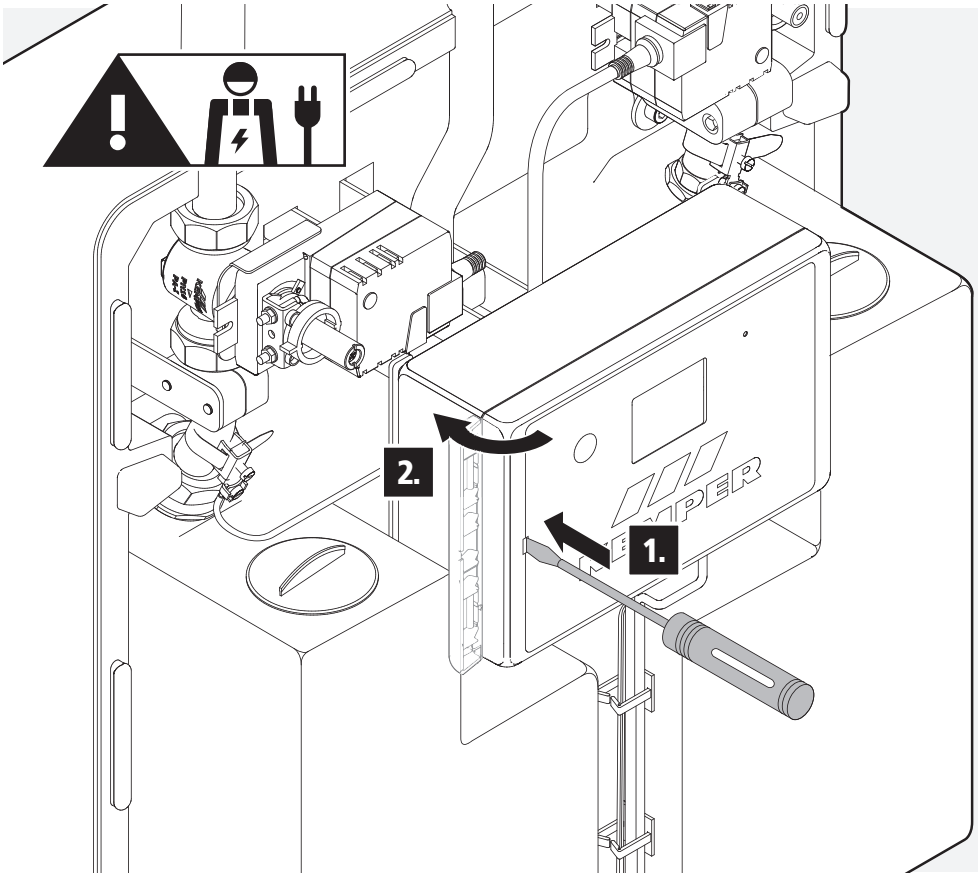

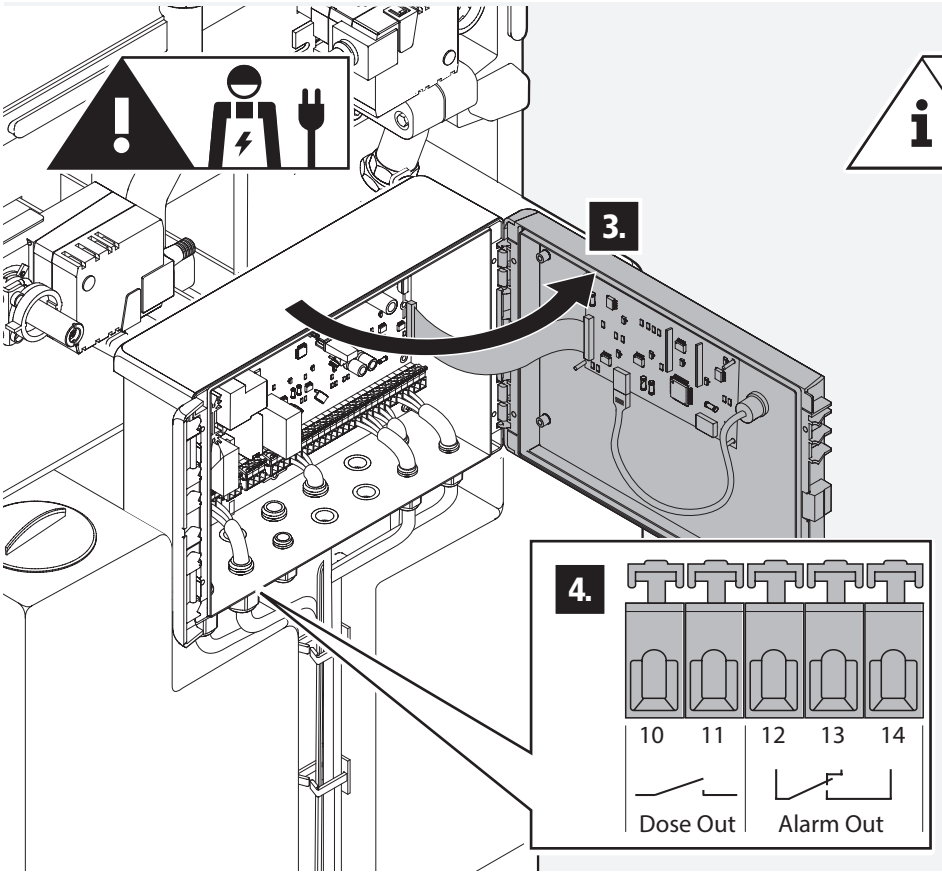

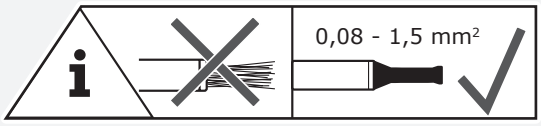

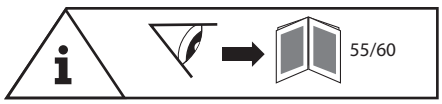

DE	**Anschlussplan**
EN	**Connection drawing**
FR	**Schéma des connexions**
IT	**Schema di collegamento**
NL	**Aansluitschema**
DA	**Tilslutningsplan**

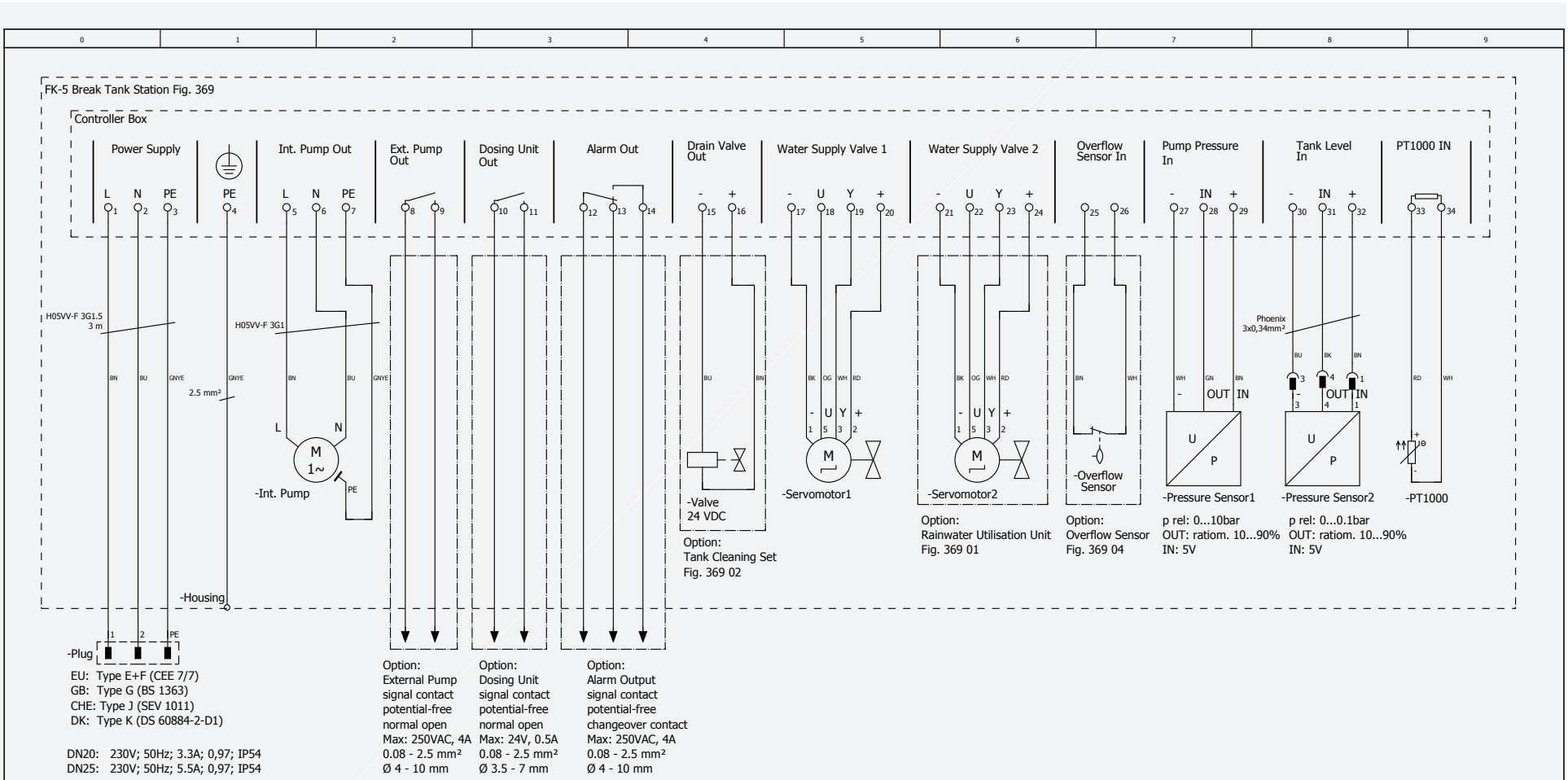

1

			Datum	25.06.2018		Gebr. Kemper GmbH + Co.KG	Anschlussplan FK-5 Sicherheitstrennstation DN20/25 EBA		=
			Bearb.	str					+
			Gepr		FK-5 Sicherheitstrennstation			PE0101	Blatt 2
Änderung	Datum	Name	Urspr		Ersatz von	Ersetzt durch			Blatt 2

© www.kemper-olpe.de – 10.2018 / K410036900022-00 – 55/60

DIN EN 806-5

DE Wartung
EN Maintenance
FR Maintenance
IT Manutenzione
NL Onderhoud
DA Vedligeholdelse

DE | Inspektion und Wartung
Halbjährlich ist eine Wartung nach DIN EN 806-5 durchzuführen.
Der verbaute Akku ist in einem Intervall von drei Jahren zu ersetzen. Warnungen der Steuerung sind diesbezüglich vorrangig zu beachten.
Halbjährlich ist eine Inspektion vorzunehmen.
Nationale oder regionale Bestimmungen müssen vorrangig beachtet werden.

EN | Inspection and maintenance
Every six month maintenance according to DIN EN 806-5 shall be carried out.
The installed rechargeable battery shall be replaced at three year intervals. Controller warnings in this regard shall be treated with priority.
Every six month an inspection shall be carried out.
National or regional regulations shall be followed with priority.

FR | Inspection et maintenance
Il faut effectuer une maintenance conformément à la norme DIN EN 806-5 tous les six mois.
Il faut remplacer tous les trois ans l'accu monté dans l'appareil. Il faut tenir compte avant tout des avertissements émis par la commande.
Il faut réaliser une inspection tous les six mois.
Il faut impérativement respecter en priorité les réglementations nationales et locales.

IT | Ispezione e manutenzione
Eseguire la manutenzione ogni sei mesi conformemente alla norma DIN EN 806-5.
Sostituire ogni tre anni l'accumulatore installato nell'apparecchio. Tenere prioritariamente in considerazione gli avvisi del pannello comandi a questo proposito.
Sottoporre a ispezione ogni sei mesi.
Attenersi in modo prioritario alle disposizioni di legge nazionali o regionali.

NL | Inspectie en onderhoud
Om het halfjaar dient onderhoud te worden gepleegd volgens NEN/NBN EN 806-5.
De ingebouwde accu moet om de drie jaar worden vervangen. Desbetreffende waarschuwingen van de besturing dienen met voorrang in acht te worden genomen.
Er dient halfjaarlijks een inspectie te worden uitgevoerd. Nationale of regionale bepalingen dienen met voorrang in acht te worden genomen.

DA | Inspektion og vedligeholdelse
En gang hvert halve år skal der gennemføres en vedligeholdelse iht. DIN EN 806-5.
Det indbyggede genopladelige batteri skal dskiftes hvert 3. år. I denne forbindelse skal man iagttage advarslerne på styringen.
Hvert halve år skal der gennemføres en inspektion.
Nationale eller regionale bestemmelser skal følges med prioritet.

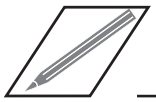

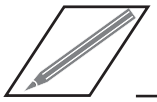

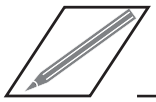

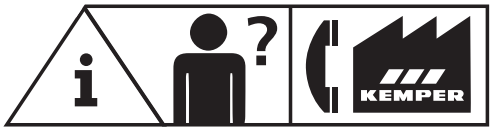

KEMPER

FORTSCHRITT MACHEN

Gebr. Kemper GmbH + Co. KG
Harkortstraße 5
D-57462 Olpe

Phone +49 2761 891-800
www.kemper-olpe.de
info@kemper-olpe.de

K41003690022-00 / 10.2018