KHS Spülgruppe 230 V mit CONTROL-PLUS, Figur 684 05



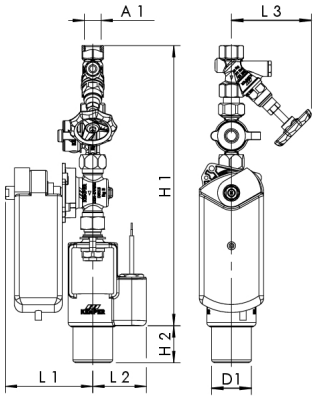

Produktmerkmale

- komplette Spülgruppe für automatisch auslösende Wasserwechsel zur Sicherstellung des bestimmungsgemässen Betriebs
- ermöglicht turbulenten Wasserwechsel in Trinkwasserleitungen bis DN 100
- WESER Freistrom-Absperrventil als Wartungsabsperrung
- CONTROL-PLUS Durchfluss- und Temperaturmessarmatur
- inkl. Kabel M12x1
- VAV-PLUS Vollstrom-Absperrventil mit Federrückzug-Stellantrieb 230 V inkl. Rückstellung bei Spannungsabfall
- DMB Durchflussmengenbegrenzer 4, 10 und 20 l/min
- zur vordruckunabhängigen Begrenzung der Durchflussmenge
- Freier Ablauf mit Überlaufüberwachung
- zur Anbindung in bestehende KHS Mini-Systemsteuerung
- mediumberührte Metallteile aus Edelstahl und Rotguss
- einfache Wartung im eingebauten Zustand
- totraumfrei
- Einbaulage vertikal
- Ablaufvorrichtung entsprechend DIN EN 1717 mit eingebautem Schwimmerschalter

Normen und Zulassungen

- Kunststoffteile mit KTW- und W 270-Zulassung
- nach UBA-Bewertungsgrundlage

Technische Daten

- Druckstufe PN 10
- min. Betriebstemperatur 0 °C
- max. Betriebstemperatur 65 °C
- max. Umgebungstemperatur 55 °C
- Schutzart IP54
- Spannungsversorgung 230 V AC
- Laufzeit Stellantrieb 90 s
- Laufzeit bei Spannungsabfall 15 s

Bestellnr.	DN	A1	D1 (mm)	H1 (mm)	H2 (mm)	L1 (mm)	L2 (mm)	L3 (mm)	min. Fliessdruck (MPa)	kg
6840501500	15	Rp 1/2	50	352	46,5	110	67,5	100	0,1	4,095

 © Copyright by Gebr. Kemper GmbH + Co. KG / Harkortstraße 5 / D-57462 Olpe