KHS Venturi-Strömungsteiler-Gruppe -dynamisch-, zur UP-Montage, Durchgang IG, Figur 650 00



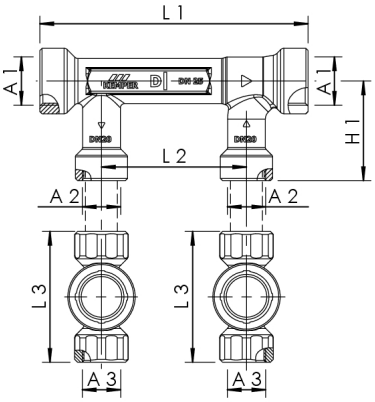

Produktmerkmale

- verhindert Stagnation in Ringleitungsinstallationen durch Zwangsdurchströmung bei nachgeschalteten Entnahmen, einsetzbar in Trinkwasser kalt (PWC) und Trinkwasser warm (PWH)
- Strömungsteiler nach dem Venturi-Prinzip, einschliesslich dynamischer Kartusche, mit Nasszellenzu- und Nasszellenrückleitung
- mediumberührte Metallteile aus entzinkungsfreiem und korrosionsbeständigem Rotguss, beständig gegen aggressives Wasser
- Strömungsteiler-Durchgang mit Innengewinde
- Nasszellenzuleitung mit Innengewinde
- Nasszellenrückleitung mit Innengewinde
- wartungsfrei
- totraumfrei
- inkl. UP-VAV Vollstrom-Absperrventile mit Innengewinde, Figur 585 00
- wartungsfreie EPDM-Spindelabdichtung
- stufenlos kürzbarer Kunststoffschaft
- herausnehmbares Innenoberteil TOP-ENTRY, mit EPDM Dichtungskörper und Rotguss-Schliesskörper
- inkl. Dämmschale
- nur mit Aufputzteilen in DN 25 kombinierbar

Normen und Zulassungen

- Ventil(e) mit DVGW-Zulassung
- WRAS-Zulassung
- nach DVGW-Arbeitsblatt W 570
- nach UBA-Bewertungsgrundlage
- bis DN 32 Schallschutzzulassung nach DIN EN ISO 3822 Klasse 1
- Dämmschalen Baustoffklasse B1 nach DIN 4102
- DIN EN 13828

Technische Daten

- max. Einbautiefe 110 mm
- Druckstufe PN 16
- max. Betriebstemperatur 90 °C

Bestellnr.	Durchgang DN	Abgänge DN	VAV DN	A1	A2	A3	H1 (mm)	L1 (mm)	L2 (mm)	L3 (mm)	kg
6500001500	15	15	15	Rp 1/2	Rp 1/2	Rp 1/2	48,5	185	100	84	1,812
6500002000	20	20	20	Rp 3/4	Rp 3/4	Rp 3/4	58,5	185	100	90	2,225
6500002500	25	20	20	Rp 1	Rp 3/4	Rp 3/4	68,5	185	100	90	2,477
6500003200	32	20	20	Rp 1 1/4	Rp 3/4	Rp 3/4	73,5	195	100	90	2,569
6500004000	40	25	25	Rp 1 1/2	Rp 1	Rp 1	78,5	206	100	99	3,770
6500005000	50	25	25	Rp 2	Rp 1	Rp 1	88,5	219	100	99	4,385

Zubehör

Fertigmontage-Set mit Griffeinheit, Figur 590 00
Fertigmontage-Set als Behördenoberteil, Figur 591 00
Verlängerungs-Set UP-PLUS, Figur 599 00

 © Copyright by Gebr. Kemper GmbH + Co. KG / Harkortstraße 5 / D-57462 Olpe