Data sheet

valid from: 25/01/25



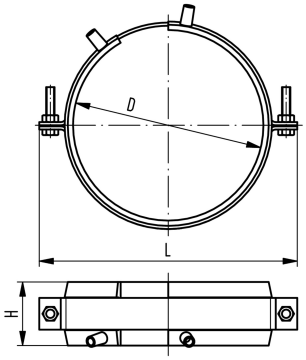

COOL-FIT 2.0 Punto fisso

Model:

- Il prodotto è costituito da fasce elettrosaldabili e supporti per tubo.
- Le fasce elettrosaldabili trasmettono lo sforzo assiale del tubo generato nel punto fisso.
- I supporti tengono le fasce aderenti al tubo durante le operazioni di saldatura.
- Per la saldatura utilizzare saldatrici MSA2.x, MSA4.x, MSA 250, 300, 350, 400 o altra saldatrice con alimentazione a 220 V.
- Se si utilizza una saldatrice MSA di Georg Fischer, usare l'adattatore 799 350 339 oppure il kit cavi Y 790 156 032
- Verificare lo sforzo assiale massimo consentito nella tabella sottostante.
- Le staffe di fissaggio e le traverse del punto fisso devono essere calcolate dall'installatore. Le staffe non sono incluse nel kit punto fisso GF

D (mm)	d (mm)	d COOL-FIT 4.0 (mm)	d COOL-FIT 2.0 (mm)	code	NPK	weight (kg)
75	32		32	**738 912 012**	**455 212**	0.750
90	32 - 50	32	40 - 50	**738 912 013**	**455 214**	0.895
110	40 - 63	40 - 50	63	**738 912 014**	**455 215**	0.904
125	63 - 75	63	75	**738 912 015**	**455 216**	1.103
140	75 - 90	75	90	**738 912 016**	**455 217**	1.188
160	90 - 110	90	110	**738 912 017**	**455 218**	1.177
180	110	110		**738 912 018**	**455 218**	1.530
200	140		140	**738 912 019**	**455 219**	1.600
225	140	140		**738 912 020**	**455 219**	1.813
250	160	160		**738 912 021**	**455 221**	1.957
315	225	225		**738 912 023**	**455 222**	2.388
355	250	250		**738 912 024**	**455 223**	2.388

D (mm)	d (mm)	L (mm)	H (mm)	max Force COOL-FIT 4.0 (kN)	max Force COOL-FIT 2.0 (kN)
75	32	150	60		2.0
90	32 - 50	170	60	2.0	3.0 / 5.0
110	40 - 63	180	60	3.0 / 5.0	8.0
125	63 - 75	215	60	8.0	10.0
140	75 - 90	220	60	10.0	10.0
160	90 - 110	255	60	10.0	10.0
180	110	255	60	10.0	
200	140	310	60		10.0
225	140	310	60	10.0	
250	160	335	60	10.0	
315	225	400	60	10.0	
355	250	420	60	10.0	

The technical data are not binding. They neither constitute expressly warranted characteristics nor guaranteed properties nor a guaranteed durability. They are subject to modification. Our General Terms of Sale apply.

Georg Fischer Piping Systems Ltd, Postfach, CH-8201 Schaffhausen/SwitzerlandPhone +41 -(0)52-631 1111e-mail: info.ps@georgfischer.comInternet: http://www.gfps.com