Datenblatt

gültig ab: 25.01.25



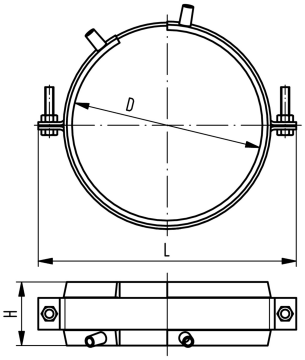

COOL-FIT 2.0/4.0 Festpunkt

Ausführung:

- Das Produkt besteht aus zwei Komponenten: Schweissbändern und Rohrschellen.
- Elektroschweissbänder als unlösbare Verbindungen, übertragen die im Rohr auftretenden Kräfte auf den Festpunkt.
- Die mitgelieferten Rohrschellen dienen dem Aufbau des Schweissdruckes während der Montage der Schweissbänder und der Stabilität im Betrieb.
- Verwenden Sie zum Schweissen ein MSA2.x, MSA4.x, MSA 250, 300, 350, 400 oder ein handelsübliches 220 V Elektroschweissgerät.
- Falls Sei ein MSA Elektroschweissgerät von GF Rohrleitungssysteme einsetzen, verwenden Sie die Schweissadapter 799 350 339 oder ein Y-Kabel Set 790 156 032.
- Bitte beachten Sie die maximal zulässigen Kräfte für diese Ausführung in der untenstehenden Tabelle.
- **Festpunktschellen und Abspannpakete müssen bauseitig berechnet und beschafft werden. Diese sind nicht im Festpunktset von GF**

D (mm)	d (mm)	d COOL-FIT 4.0 (mm)	d COOL-FIT 2.0 (mm)	Code	Gewicht (kg)
75	32		32	**738 912 012**	0,750
90	32 - 50	32	40 - 50	**738 912 013**	0,895
110	40 - 63	40 - 50	63	**738 912 014**	0,904
125	63 - 75	63	75	**738 912 015**	1,103
140	75 - 90	75	90	**738 912 016**	1,188
160	90 - 110	90	110	**738 912 017**	1,177
180	110	110		**738 912 018**	1,530
200	140		140	**738 912 019**	1,600
225	140	140		**738 912 020**	1,813
250	160	160		**738 912 021**	1,957
315	225	225		**738 912 023**	2,388
355	250	250		**738 912 024**	2,388

D (mm)	d (mm)	L (mm)	H (mm)	max. Kraft COOL-FIT 4.0 (kN)	max. Kraft COOL-FIT 2.0 (kN)
75	32	150	60		2.0
90	32 - 50	170	60	2.0	3.0 / 5.0
110	40 - 63	180	60	3.0 / 5.0	8.0
125	63 - 75	215	60	8.0	10.0
140	75 - 90	220	60	10.0	10.0
160	90 - 110	255	60	10.0	10.0
180	110	255	60	10.0	
200	140	310	60		10.0
225	140	310	60	10.0	
250	160	335	60	10.0	
315	225	400	60	10.0	
355	250	420	60	10.0	

Die technischen Daten sind unverbindlich. Sie gelten nicht als zugesicherte Eigenschaften oder als Beschaffenheits- oder Haltbarkeitsgarantien. Änderungen vorbehalten. Es gelten unsere Allgemeinen Verkaufsbedingungen.

Georg Fischer Piping Systems Ltd, Postfach, CH-8201 Schaffhausen/Schweiz Telefon: +41 -(0)52-631 1111 E-Mail: info.ps@georgfischer.com Internet: http://www.gfps.com