Datenblatt

gültig ab: 24.01.25



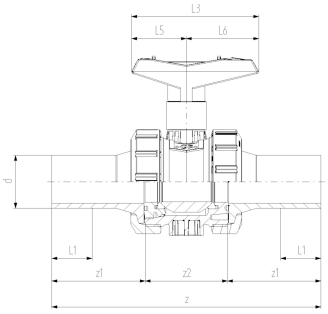

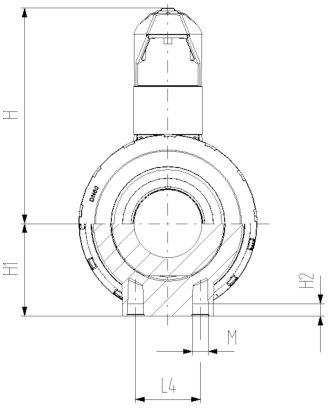

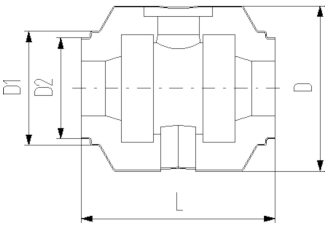

COOLFIT 4.0 Kugelhahn Typ 546 Pro handbetätigt

Ausführung:

- Material: ABS mit Stutzen PE100 SDR11, metrisch
- Kugeldichtung aus PTFE
- Integrierte Gewindebuchsen Edelstahl für die Befestigung der Armatur
- Einschliesslich Isolationshalbschalen
- Separater Fitting Typ A wird für die Verbindung benötigt

d (mm)	DN (mm)	PN	kv-Wert (Δp=1 bar) (l/min)	SDR	EPDM Code	Gewicht (kg)
32	25	10	700	11	**138 546 108**	0,542
40	32	10	1000	11	**138 546 109**	0,887
50	40	10	1600	11	**138 546 110**	1,165
63	50	10	3100	11	**138 546 111**	2,100
75	65	10	5000	11	**138 546 112**	5,125
90	80	10	7000	11	**138 546 113**	7,173

d (mm)	D (mm)	D1 (mm)	D2 (mm)	L (mm)	L1 (mm)	L3 (mm)	H (mm)	H1 (mm)	H2 (mm)	z (mm)	z1 (mm)	z2 (mm)
32	135	97	82	152	36	97	98	36	12	223	76	76
40	157	117	97	170	40	128	119	44	15	249	82	82
50	169	117	97	184	44	128	125	51	15	271	91	91
63	204	132	117	227	48	152	150	64	15	321	110	110
75	235	147	132	276	55	270	194	85	15	386	125	125
90	255	168	147	297	62	270	200	105	15	421	140	140

Die technischen Daten sind unverbindlich. Sie gelten nicht als zugesicherte Eigenschaften oder als Beschaffenheits- oder Haltbarkeitsgarantien. Änderungen vorbehalten. Es gelten unsere Allgemeinen Verkaufsbedingungen.

Georg Fischer Piping Systems Ltd, Postfach, CH-8201 Schaffhausen/Schweiz Telefon: +41 -(0)52-631 1111 E-Mail: info.ps@georgfischer.com Internet: http://www.gfps.com