Datenblatt

gültig ab: 02.08.24



COOL-FIT 4.0 Bogen 45°
d250-d450

Ausführung:

- Vorisoliertes, PE100, SDR 17, metrisch
- Isolation aus GF HE Schaum
- Schutzmantel schlagfest. Farbe: Schwarz
- B: Stutzenfitting mit freiem Ende (separater Elektroschweissfitting wird für Verbindung benötigt)

d (mm)	D (mm)	DN (mm)	SDR	PN (bar)	Code	Gewicht (kg)	Code	PF	L1 (mm)	Typ	z (mm)
250	355	250	17	10	**738 053 121**	12,840			123	B	440
280	400	250	17	10	**738 053 122**	18,000			126	B	460
315	450	300	17	10	**738 053 123**	21,360			133	B	535
355	500	350	17	10	**738 053 124**	18,720			148	B	620
400	560	400	17	10	**738 053 175**	43,920			150	B	650
450	630	450	17	10	**738 053 176**	54,360			165	B	680

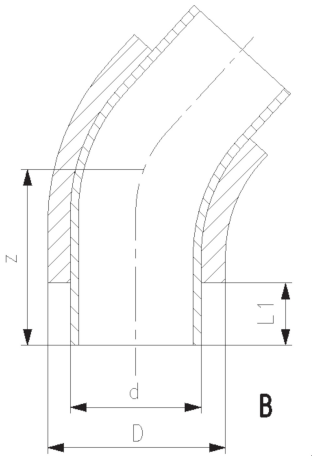

Die technischen Daten sind unverbindlich. Sie gelten nicht als zugesicherte Eigenschaften oder als Beschaffenheits- oder Haltbarkeitsgarantien. Änderungen vorbehalten. Es gelten unsere Allgemeinen Verkaufsbedingungen.

Georg Fischer Piping Systems Ltd, Postfach, CH-8201 Schaffhausen/Schweiz Telefon: +41 -(0)52-631 1111 E-Mail: info.ps@georgfischer.com Internet: http://www.gfps.com