Data sheet

valid from: 21/08/2024



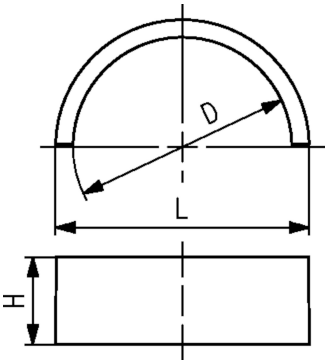

COOL-FIT 2.0F Point fixe

Exécution:

- Quatre demi-coques en PVC-U comme connexion permanente pour transmettre au point fixe les forces qui se produisent dans le tube .
- Pour le collage, utilisez le mélangeur statique Tangit RAPID, Tangit RAPID et le distributeur Tangit RAPID
- Tenez compte des forces maximales autorisées reprises dans le tableau ci-dessous.
- **Les colliers de point fixe et les traverses doivent être calculés et fournis par l'installateur.**

D (mm)	d (mm)	Code	CAN	Poids (kg)	L (mm)	H (mm)	max. Force (kN)	closest inch (inch)
75	32	**738 912 312**		0.750	87	30	2.0	1
90	40 - 50	**738 912 313**	**455 214**	0.895	105	35	3.0 / 5.0	1 ¼ / 1 ½
110	63	**738 912 314**	**455 215**	0.904	128	35	8.0	2
125	75	**738 912 315**	**455 216**	1.103	142	35	10.0	2 1/2
140	90	**738 912 316**	**455 217**	1.188	162	35	10.0	3
160	110	**738 912 317**	**455 218**	1.177	183	35	10.0	4
200	140	**738 912 319**	**455 219**	1.600	221	35	10.0	5

The technical data are not binding. They neither constitute expressly warranted characteristics nor guaranteed properties nor a guaranteed durability. They are subject to modification. Our General Terms of Sale apply.

Georg Fischer Piping Systems Ltd, Postfach, CH-8201 Schaffhausen/SwitzerlandPhone +41 -(0)52-631 1111e-mail: info.ps@georgfischer.comInternet: http://www.gfps.com