Datenblatt

gültig ab: 02.12.21





COOL-FIT 2.0 Kugelhahn handbetätigt

Ausführung:

- Material: PVC-U mit Stutzen PE100 SDR11, metrisch
- Kugeldichtung Typ 542-PE/ blauer Hebel; Typ 546-PTFE/ roter Hebel
- Integrierte Gewindebuchsen für die Befestigung der Armatur für Typ 546
- Einschliesslich Isolationshalbschalen

d (mm)	DN (mm)	PN	kv-Wert (Δp=1 bar) (l/min)	Code	Gewicht (kg)
32	25	16	700	**138 541 308**	0.550
40	32	16	1000	**138 541 309**	0.892
50	40	16	1600	**138 541 310**	1.187
63	50	16	3100	**138 541 311**	2.153
75	65	16	5000	**138 546 312**	5.550
90	80	16	7000	**138 546 313**	8.150

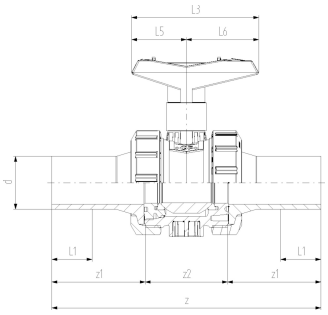

d (mm)	DN (mm)	D (mm)	D1 (mm)	D2 (mm)	L (mm)	L1 (mm)	L3 (mm)	L4 (mm)	L5 (mm)	L6 (mm)	H (mm)	H1 (mm)	H2 (mm)	z (mm)	z1 (mm)
32	25	135	97	82	152	36	93		34	59	97	34		223	76
40	32	157	117	97	170	40	110		41	69	114	42		249	82
50	40	169	117	97	184	44	180		41	69	120	49		271	91
63	50	204	132	117	227	48	128		49	79	141	62		321	110
75	65	235	147	132	276	55	270	70	64	206	194	85	15	386	125
90	80	255	168	147	297	62	270	70	64	206	200	105	15	421	140

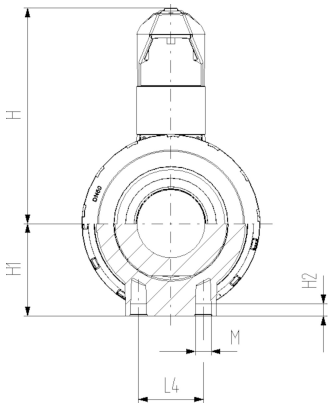

d (mm)	DN (mm)	z2 (mm)	M	closest inch (inch)	Typ
32	25	71		1	542
40	32	85		1 ¼	542
50	40	89		1 ½	542
63	50	101		2	542
75	65	136	M8	2 ½	546
90	80	141	M8	3	546

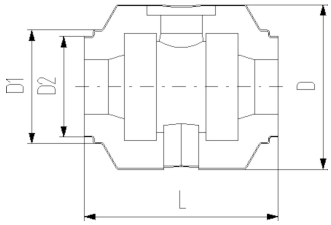

The technical data are not binding. They neither constitute expressly warranted characteristics nor guaranteed properties nor a guaranteed durability. They are subject to modification. Our General Terms of Sale apply.

Georg Fischer Piping Systems Ltd, Postfach, CH-8201 Schaffhausen/Switzerland
Phone +41 -(0)52-631 1111

e-mail: info.ps@georgfischer.com

Internet: http://www.gfps.com