Datenblatt

gültig ab: 27.08.24

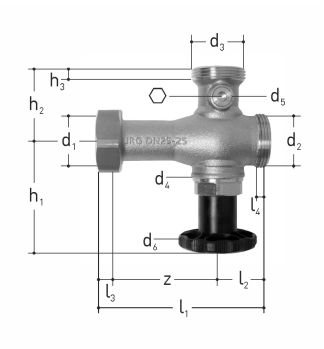

JRG LegioStop JRGUSIT NG Batterieventil Rotguss

- Temperatur: max. 90°C
- Werkstoff: Rotguss, Chromnickelstahl, EPDM, Kunststoff
- Anschluss: Stamm Innengewinde, Ausgang Aussengewinde
- Ersatzoberteil: siehe 5158

DN (mm)	Zoll (inch)	DN-DN (mm)	JRG Code	GF Code	SP	Gewicht (kg)
25	1	25-20	**5151.100**	**350 835 220**	1	0,750
25	1	25-25	**5151.110**	**350 835 320**	1	0,900
32	1 ¼	32-20	**5151.200**	**350 835 420**	1	0,850
32	1 ¼	32-25	**5151.210**	**350 835 520**	1	1,000
32	1 ¼	32-32	**5151.220**	**350 835 620**	1	1,150
40	1 ½	40-20	**5151.300**	**350 835 720**	1	0,950
40	1 ½	40-25	**5151.310**	**350 835 820**	1	1,100
40	1 ½	40-32	**5151.320**	**350 835 920**	1	1,250
40	1 ½	40-40	**5151.330**	**350 836 020**	1	1,500

d1 G (inch)	d2 G (inch)	d3 G (inch)	d4 G (inch)	d5 Rp (inch)	d6 (mm)	h1 (mm)	h2 (mm)	h3 (mm)	l1 (mm)	l2 (mm)	l3 (mm)	l4 (mm)	PN (bar)	z (mm)	⬡ (mm)
1 ¼	1 ¼	1	¾	¼	53	85	55	7	128	37	8	8	16	83	6
1 ¼	1 ¼	1 ¼	1	¼	60	87	55	8	128	37	8	8	16	83	6
1 ½	1 ½	1	¾	¼	53	85	56	7	139	42	9	9	16	89	6
1 ½	1 ½	1 ¼	1	¼	60	87	56	8	139	42	9	9	16	89	6
1 ½	1 ½	1 ½	1 ¼	¼	70	91	56	9	139	42	9	9	16	89	6
1 ¾	1 ¾	1	¾	¼	53	85	57	7	150	45	10	10	16	96	6
1 ¾	1 ¾	1 ¼	1	¼	60	87	57	8	150	45	10	10	16	96	6
1 ¾	1 ¾	1 ½	1 ¼	¼	70	91	57	9	150	45	10	10	16	96	6
1 ¾	1 ¾	1 ¾	1 ½	¼	90	97	57	10	150	45	10	10	16	96	6

Die technischen Daten sind unverbindlich. Sie gelten nicht als zugesicherte Eigenschaften oder als Beschaffenheits- oder Haltbarkeitsgarantien. Änderungen vorbehalten. Es gelten unsere Allgemeinen Verkaufsbedingungen.

Georg Fischer Piping Systems Ltd, Postfach, CH-8201 Schaffhausen/Schweiz Telefon: +41 -(0)52-631 1111 E-Mail: info.ps@georgfischer.com Internet: http://www.gfps.com