JRG

+GF+

JRG Armaturen
Die neue Generation Sicherheitsventile

JRGARANT

Technische Dokumentation



JRGARANT Sicherheitsventile

Garantiert sicher

1025
Sicherheitsventil JRGARANT
Ansprechdruck 600 kPa (6 bar)

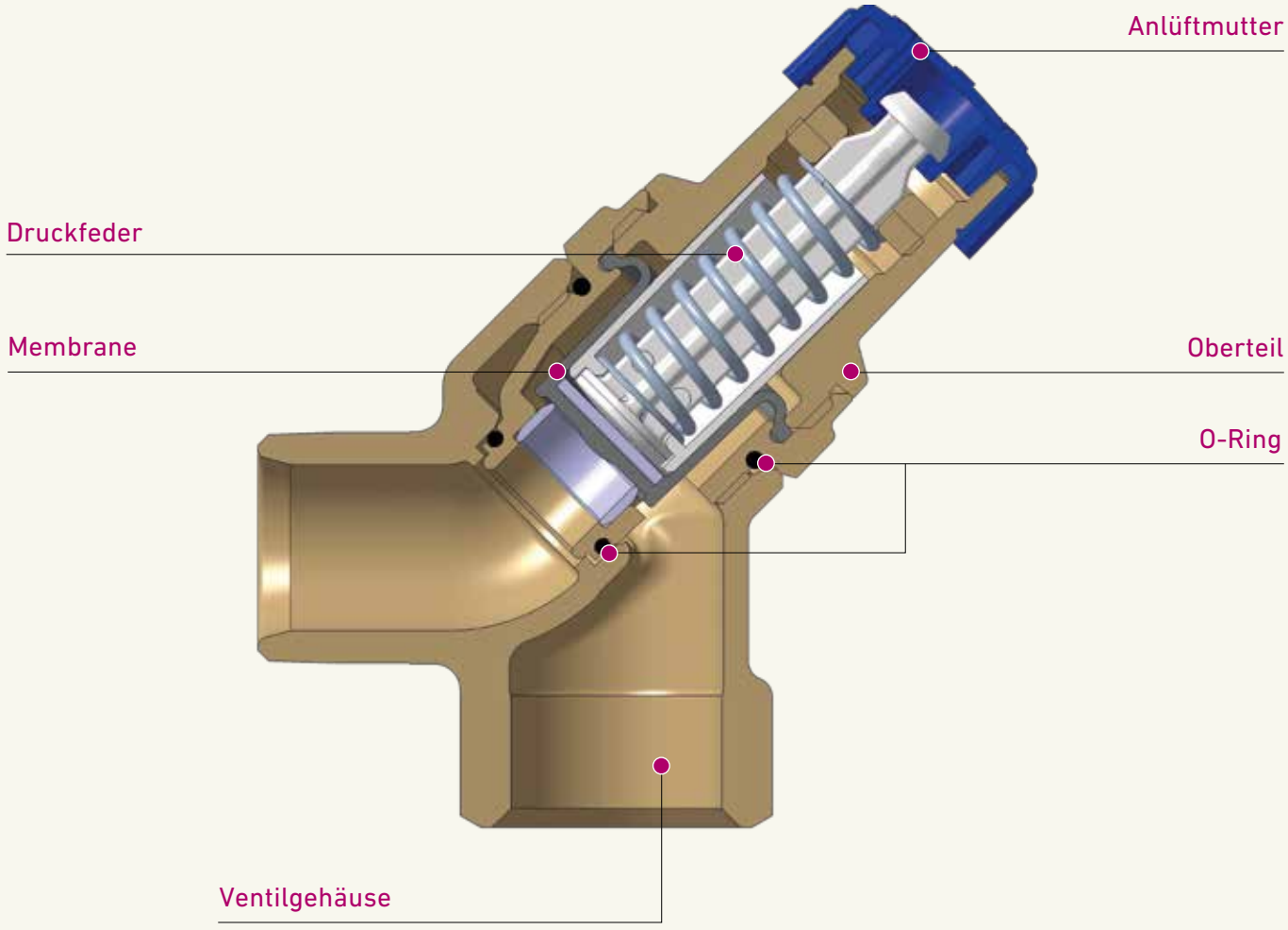

1028
Sicherheitsventil JRGARANT
Ansprechdruck individuell zwischen 100-1’000 kPa (1-10 bar)

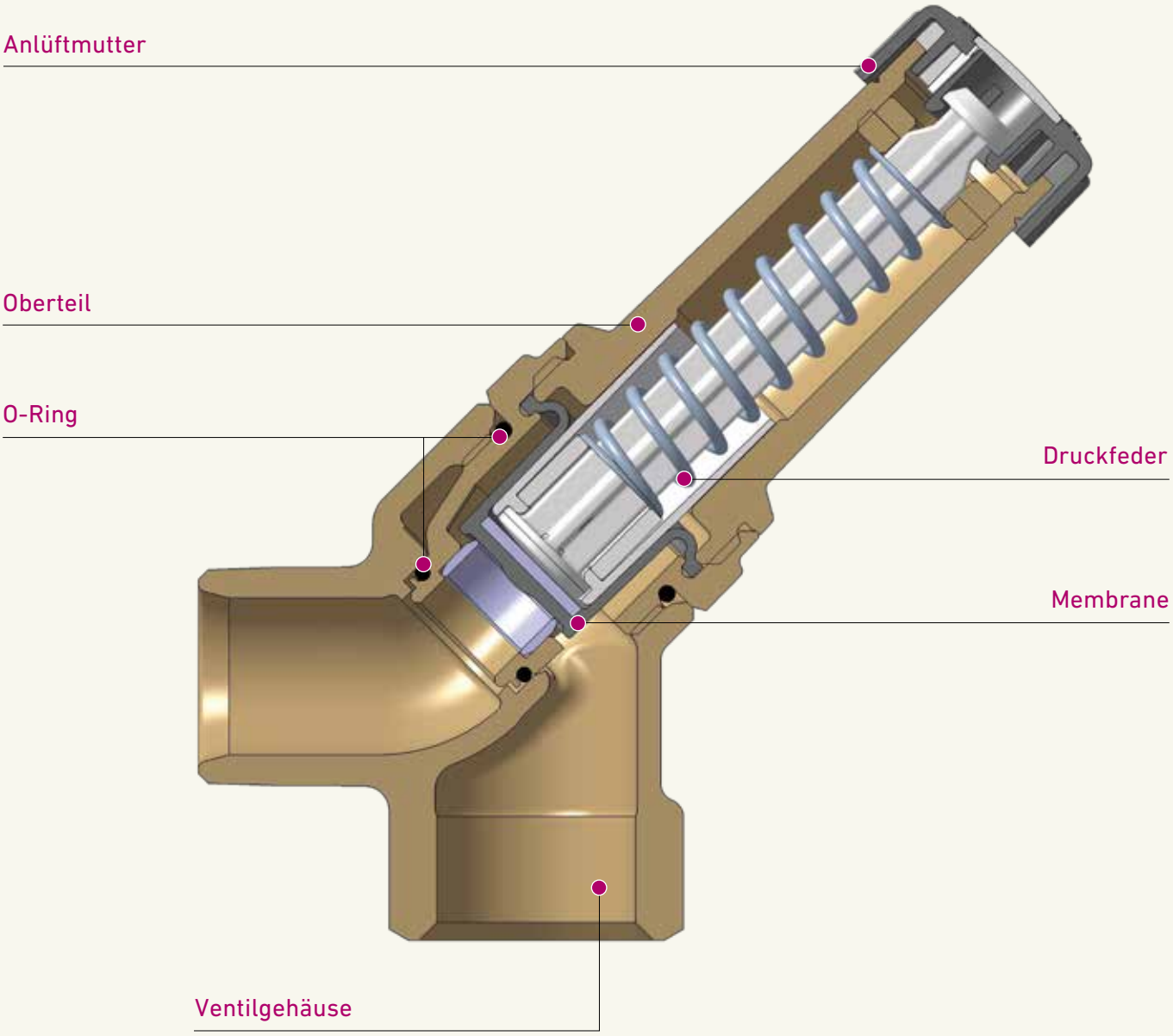

JRGARANT Sicherheitsventile

Die Sicherheitsventile JRGARANT JRG Code 1025 und 1028 schützen Wassererwärmer (geschlossene Bauart) vor druckbedingten Überbelastungen.

Funktion

Bei der Erwärmung von Wasser entsteht eine Volumenvergrösserung, die in einem geschlossenen System zu einer Druckerhöhung führt. Der in der Zuleitung eingebaute Rückflussverhinderer unterbindet den Rückfluss von Wasser aus dem Wassererwärmer in das Leitungsnetz. Das Sicherheitsventil öffnet sich beim Erreichen des eingestellten Ansprechdruckes und lässt die den Überdruck erzeugende Wassermenge abfliessen.

Ansprechdruck der Sicherheitsventile JRGARANT

Sicherheitsventile JRG Code 1025 sind werkseitig fest auf 600 kPa (6 bar) eingestellt und dürfen nicht umgestellt werden.

Auf Wunsch sind mittels JRG Code 1028 werkseitige Einstelldrücke von 100–1'000 kPa (1–10 bar) lieferbar. Der gewünschte Ansprechdruck muss bei der Bestellung angegeben werden.

Einsatzbereich

Das JRGARANT Sicherheitsventil ist für folgende Einsatzbereiche zugelassen:

Wassertemperatur:	max. 90 °C
Druck:	max. 1000 kPa (10 bar)

Wassererwärmer			Abgang
Wasservolumen Liter	Max. Wärmeleistung kW	GN Sicherheitsventil	Auslaufleitung
bis 200	75	½"	½"
200–1'000	150	¾"	¾"
1'000–5'000	250	1"	1"

(Ziffer 5.3 und 9 der SN EN 1491, sowie Ziffer 6.4.2 der W3, Ausgabe 2013, des SVGW)

Montage

Das Sicherheitsventil ist senkrecht und gut zugänglich einzubauen. Zwischen Sicherheitsventil und Wassererwärmer darf kein Absperrorgan eingebaut werden.
Die Entwässerung muss mit einem sichtbaren, freien Auslauf direkt oder über eine möglichst kurze Auslaufleitung, in eine ausreichend dimensionierte Entwässerungsleitung (siehe dazu „Nomogramm Ablassleistung in der Anlüftstellung"), erfolgen.

Für eine einwandfreie Funktion empfehlen wir die Verwendung der Tropfwasser-Stutzen JRG Code 8225 und 8228.
Vor der Inbetriebnahme des Sicherheitsventils ist die Zuleitung gründliche zu spülen.
Während der Aufheizphase des Wassererwärmers muss Wasser aus dem Auslaufstutzen des Sicherheitsventils austreten (Expansion).
Die Auslaufleitung bzw. der Stutzen des Sicherheitsventils darf nicht verschlossen werden.

JRGARANT Sicherheitsventile

Nomogramm Ablassleistung in der Anlüftstellung

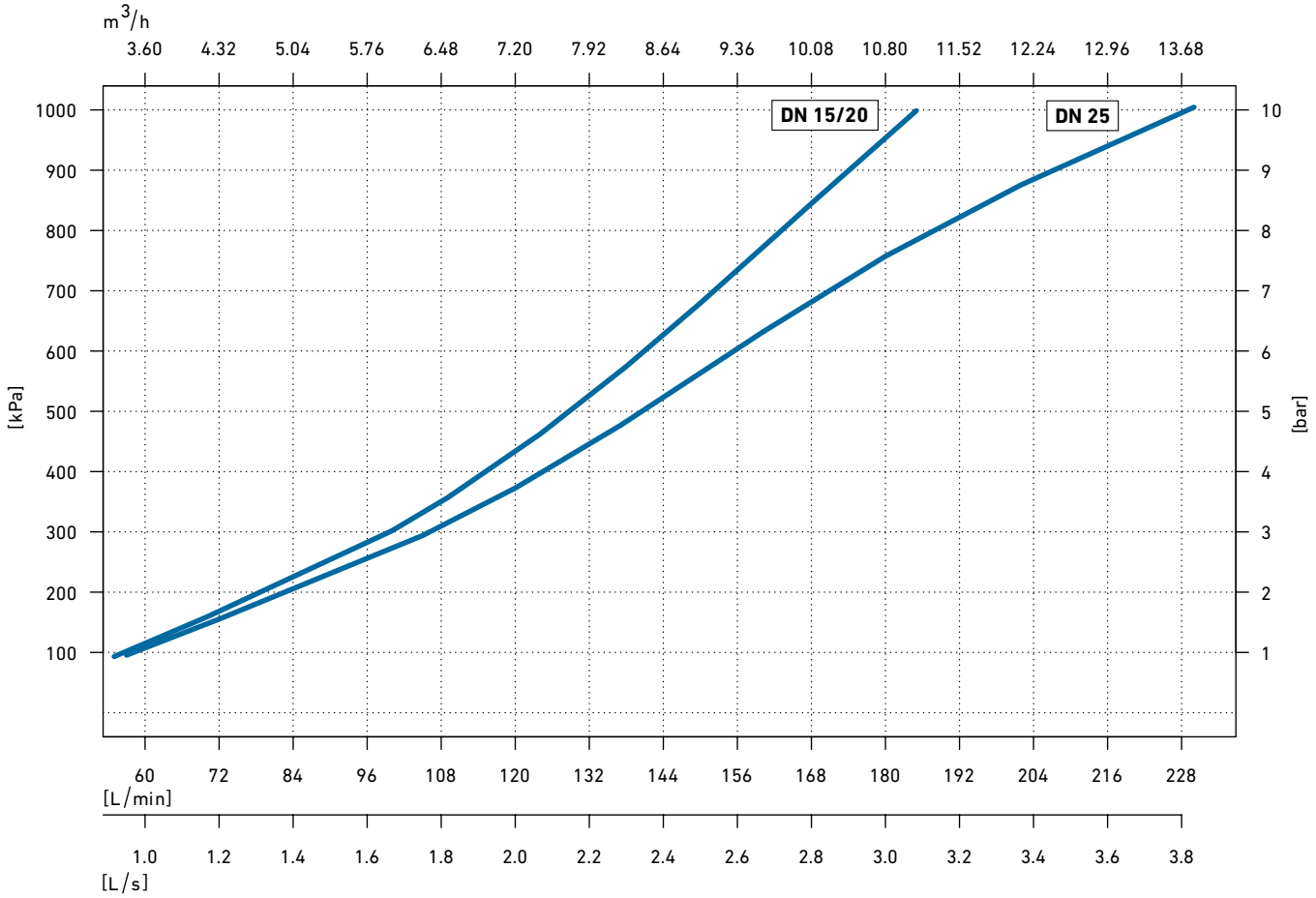

Anschluss eines Wassererwärmers:

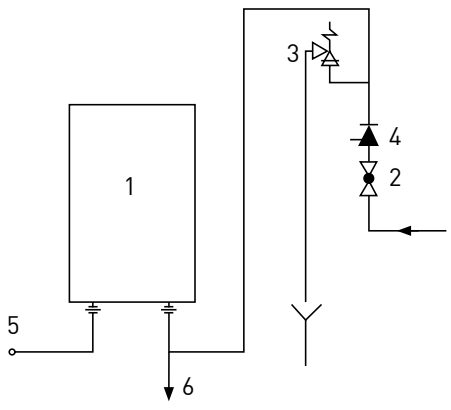

1 Wassererwärmer
2 Absperrventil
3 Sicherheitsventil
4 Rückflussverhinderer
5 Warmwasser-Auslaufventil
6 Entleerungsventil

Periodische Funktionskontrolle

Durch Drehen der Anlüftmutter in Pfeilrichtung, um eine Raste, wird die Funktion des Sicherheitsventils kontrolliert. Mittels Weiterdrehen der Anlüftmutter um eine Raste wird das Ventil wieder in Betriebsposition gebracht.

Die vorbeschriebene Funktionskontrolle ist halbjährlich durch den Betreiber der Anlage durchzuführen. Dabei ist das Ventil während 5–10 Sekunden zu spülen.

Sicherheitsventile JRGARANT sind weitgehend wartungsfrei. An diesen dürfen keine Reparaturen vorgenommen werden.

Produkte



Sicherheitsventil JRGARANT, Ansprechdruck 6 bar

Für Wassererwärmer geschlossene Bauart, Eingang mit Aussengewinde, Abgang mit Innengewinde. Gehäuse aus Rotguss, Oberteil aus Metall, Ansprechdruck Sicherheitsventil vom Werk fest eingestellt. Oberteile zu 1025 siehe 1045, Tropfwasserstutzen zu 1025 siehe 8223.

GN (inch)	DN (mm)	JRG Code	GF Code	Gewicht (kg)
½	15	**1025.240**	**350 599 481**	0,325
¾	20	**1025.320**	**350 599 581**	0,370
1	25	**1025.400**	**350 599 610**	0,620

GN (inch)	DN (mm)	d1 R (inch)	d2 Rp (inch)	h1 (mm)	h2 (mm)	l1 (mm)	l2 (mm)	PN (bar)	Temperatur (°C)	z (mm)
½	15	½	½	28	60	38	47	10	90	15
¾	20	¾	¾	32	62	41	48	10	90	17
1	25	1	1	39	65	46	49	10	90	22



Sicherheitsventil JRGARANT, Ansprechdruck individuellzwischen 1-10 bar

Für Wassererwärmer geschlossene Bauart, Eingang mit Aussengewinde, Abgang mit Innengewinde. Gehäuse aus Rotguss, Oberteil aus Metall, Ansprechdruck Sicherheitsventil vom Werk fest eingestellt. Oberteile zu 1028 siehe 1048, Tropfwasserstutzen zu 1028 siehe 8223.

- Der gewünschte Ansprechdruck muss bei der Bestellung angegeben werden.

GN (inch)	DN (mm)	JRG Code	GF Code	Gewicht (kg)
½	15	**1028.240**	**350 599 944**	0,400
¾	20	**1028.320**	**350 599 945**	0,684
1	25	**1028.400**	**350 599 946**	0,684

GN (inch)	DN (mm)	d1 R (inch)	d2 Rp (inch)	h1 (mm)	h2 (mm)	l1 (mm)	l2 (mm)	PN (bar)	Temperatur (°C)	z (mm)
½	15	½	½	28	81	38	38	10	90	15
¾	20	¾	¾	32	81	41	68	10	90	17
1	25	1	1	39	85	46	69	10	90	22

Produkte

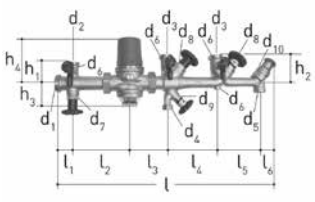

Verteilbatterie komplett, mit DRV, JRG LegioStop, PN 16 - 4 bar

Eingang und Abgänge mit Aussengewinde BR1 nach EN ISO 228-1, ohne Verschraubungen, PN 16 mit totraum- und wartungsfreien Oberteilen JRG LegioStop.
Bestehend aus: Batterieventil JRGUSIT NG 5151, JRGURED 1303, Verteilarmatur JRGUSIT Combi 5191.
Gehäuse aus Rotguss, geschliffene nichtsteigende Ventilstange und -sitz aus Chromnickelstahl, Dichtungen aus EPDM, Handräder aus Kunststoff.
Abgänge für Kaltwasser, Netz- und Reduzierter-Druck, Zuleitung Wassererwärmer und Heizungsfüllung mit allen nötigen Absperr-, Sicherheits- und Entleerarmaturen.
Für Wasser bis 30°C.
Werkeinstellung: DRV 4 bar, Ansprechdruck Sicherheitsventil: 6 bar.
Oberteile zu JRGUSIT NG 5158.320, Oberteile zu Absperrventil 5395.400, Oberteil zu KRV-Absperrventile 08 950 03, Oberteil zu Heizfüllventil 08 948 03, Oberteil zu Sicherheitsventil 1045.320, Entleerventile 7301.080, Tropfwasser-Stutzen 8225.320, Verschlusszapfen 5149.080, Verschlusskappe 8325.320.
Übergang mit Aussengewinde 5170. Übergang mit Innengewinde 5171.
Verschraubungen auf Kunststoff-Systeme: 4700, 5550. Verschraubungen auf Chromnickelstahl-Systeme: 8350, 8355. Verschraubungen mit Gewindeanschlüssen: 8201, 8299, 8333, 8360.
Es sind die beiliegenden AFM 34 Dichtungen zu verwenden. Diese dürfen weder geölt noch gefettet.
Auf Wunsch auch andere Nachdrücke DRV zwischen 2-6 bar möglich.
Einbau links/rechts möglich.

DN-DN-DN-DN (mm)	JRG Code	GF Code	Gewicht (kg)
25-20-25-25	**1511.400**	**355 623 518**	5,870
32-20-25-25	**1511.480**	**355 623 528**	6,045

DN-DN-DN-DN (mm)	d1 G (inch)	d2 G (inch)	d3 G (inch)	d4 Rp (inch)	d5 Rp (inch)	d6 Rp (inch)	d7 G (inch)	d8 G (inch)	d9 G (inch)	d10	h1 (mm)	h2 (mm)
25-20-25-25	1 ¼	1	1 ¼	¾	¾	¼	¾	1	½	TR 30 x 1.5	55	77
32-20-25-25	1 ½	1	1 ¼	¾	¾	¼	¾	1	½	TR 30 x 1.5	56	77

DN-DN-DN-DN (mm)	h3 (mm)	l (mm)	l1 (mm)	l2 (mm)	l3 (mm)	l4 (mm)	l5 (mm)	l6 (mm)
25-20-25-25	52	586	37	133	93	145	130	48
32-20-25-25	64	618	42	149	104	145	130	48

Produkte

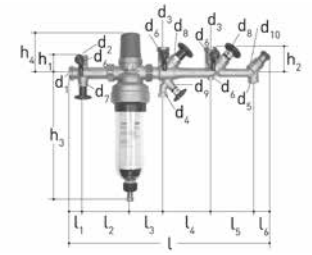

Verteilbatterie komplett, mit DRV/Filter, JRG LegioStop, PN 16 - 4 bar

Eingang und Abgänge mit Aussengewinde BR1 nach EN ISO 228-1, ohne Verschraubungen, PN 16 mit totraum- und wartungsfreien Oberteilen JRG LegioStop.
Bestehend aus: Batterieventil JRGUSIT NG 5151, JRGURED Combi 1353, Verteilarmatur JRGUSIT Combi 5191.
Gehäuse aus Rotguss, geschliffene nichtsteigende Ventilstange und -sitz aus Chromnickelstahl, Dichtungen aus EPDM, Handräder aus Kunststoff.
Abgänge für Kaltwasser, Netz- und Reduzierter-Druck, Zuleitung Wassererwärmer und Heizungsfüllung mit allen nötigen Absperr-, Sicherheits- und Entleerarmaturen.
Für Wasser bis 30°C.
Werkeinstellung: DRV 4 bar, Ansprechdruck Sicherheitsventil: 6 bar.
Oberteile zu JRGUSIT NG 5158.320, Oberteile zu Absperrventil 5395.400, Oberteil zu KRV-Absperrventile 08 950 03, Oberteil zu Heizfüllventil 08 948 03, Oberteil zu Sicherheitsventil 1045.320, Entleerventile 7301.080, Tropfwasser-Stutzen 8225.320, Verschlusszapfen 5149.080, Verschlusskappe 8325.320, Feinfilter-Schlüssel 8127.000.
Übergang mit Aussengewinde 5170. Übergang mit Innengewinde 5171.
Verschraubungen auf Kunststoff-Systeme: 4700, 5550. Verschraubungen auf Chromnickelstahl-Systeme: 8350, 8355. Verschraubungen mit Gewindeanschlüssen: 8201, 8299, 8333, 8360.
Es sind die beiliegenden AFM 34 Dichtungen zu verwenden. Diese dürfen weder geölt noch gefettet.
Auf Wunsch auch andere Nachdrücke DRV zwischen 2-6 bar möglich.
Einbau links/rechts möglich.

DN-DN-DN-DN (mm)	JRG Code	GF Code	Gewicht (kg)
25-20-25-25	**1521.400**	**355 623 538**	7,665
32-20-25-25	**1521.480**	**355 623 548**	8,235

DN-DN-DN-DN (mm)	d1 G (inch)	d2 G (inch)	d3 G (inch)	d4 Rp (inch)	d4 G (inch)	d5 Rp (inch)	d6 Rp (inch)	d7 G (inch)	d8 G (inch)	d9 G (inch)	d10	h1 (mm)
25-20-25-25	1 ¼	1	1 ¼	¾	¾	¾	¼	¾	1	½	TR 30 x 1.5	55
32-20-25-25	1 ½	1	1 ¼	¾	¾	¾	¼	¾	1	½	TR 30 x 1.5	56

DN-DN-DN-DN (mm)	h2 (mm)	h3 (mm)	l (mm)	l1 (mm)	l2 (mm)	l3 (mm)	l4 (mm)	l5 (mm)	l6 (mm)
25-20-25-25	77	390	586	37	133	93	145	130	48
32-20-25-25	77	393	618	42	149	104	145	130	48

Produkte

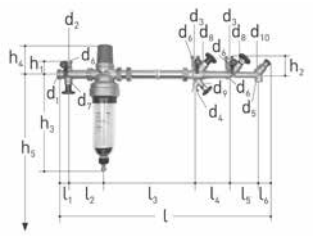

Verteilbatterie komplett, mit DRV/Filter/Passstück, JRG LegioStop, PN 16 - 4 bar

Eingang und Abgänge mit Aussengewinde BR1 nach EN ISO 228-1, ohne Verschraubungen, PN 16 mit totraum- und wartungsfreien Oberteilen JRG LegioStop.
Bestehend aus: Batterieventil JRGUSIT NG 5151.200, JRGURED Combi 1353.032, Muffen-Verschraubung 03 321 05, Zwischen-/Passstück 9695.480, Verteilarmatur JRGUSIT Combi 5191.
Gehäuse aus Rotguss, geschliffene nichtsteigende Ventilstange und -sitz aus Chromnickelstahl, Dichtungen aus EPDM, Handräder aus Kunststoff.
Abgänge für Kaltwasser, Netz- und Reduzierter-Druck, Zuleitung Wassererwärmer und Heizungsfüllung mit allen nötigen Absperr-, Sicherheits- und Entleerarmaturen.
Für Wasser bis 30°C.
Werkeinstellung: DRV 4 bar, Ansprechdruck Sicherheitsventil: 6 bar.
Oberteil zu Absperrventile 5395.400, Oberteil zu KRV-Absperrventile 08 950 03, Oberteil zu Heizfüllventil 08 948 03, Oberteil zu Sicherheitsventil 1045.320, Entleerventile 7301.080, Tropfwasser-Stutzen 8223.320, Verschlusszapfen 5149.080, Verschlusskappe 8325.320, Feinfilter-Schlüssel 8127.000.
Verschraubungen auf Kunststoff-Systeme: 4700, 5550. Verschraubungen auf Chromnickelstahl-Systeme: 8350, 8355. Verschraubungen mit Gewindeanschlüssen: 8201, 8299, 8333, 8360.
Es sind die beiliegenden AFM 34 Dichtungen zu verwenden. Diese dürfen weder geölt noch gefettet.
Auf Wunsch auch andere Nachdrücke DRV zwischen 2-6 bar möglich.
Einbau links/rechts möglich.

DN-DN-DN-DN (mm)	JRG Code	GF Code	Gewicht (kg)
32-20-25-25	**1531.480**	**355 623 568**	9,700

DN-DN-DN-DN (mm)	d1 G (inch)	d2 G (inch)	d3 G (inch)	d4 G (inch)	d5 Rp (inch)	d6 Rp (inch)	d7 G (inch)	d8 G (inch)	d9 G (inch)	d10	h1 (mm)	h2 (mm)
32-20-25-25	1 ½	1	1 ¼	¾	¾	¼	¾	1	½	TR 30 x 1.5	56	77

DN-DN-DN-DN (mm)	h3 (mm)	h4 (mm)	l (mm)	l1 (mm)	l2 (mm)	l3 (mm)	l4 (mm)	l5 (mm)	l6 (mm)
32-20-25-25	393	120	897	42	149	383	145	130	48

Produkte

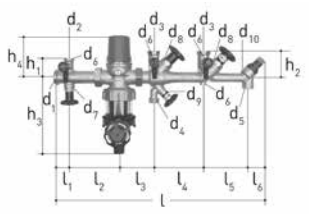

Verteilbatterie komplett, mit JRG CleanLine Combi, JRG LegioStop, PN 16 - 4 bar

Eingang und Abgänge mit Aussengewinde BR1 nach EN ISO 228-1, ohne Verschraubungen, PN 16 mit totraum- und wartungsfreien Oberteilen JRG LegioStop.
Bestehend aus: Batterieventil JRGUSIT NG 5151, JRG CleanLine Combi 1370, Verteilarmatur JR-GUSIT Combi 5191.
Gehäuse aus Rotguss, geschliffene nichtsteigende Ventilstange und -sitz aus Chromnickelstahl, Dichtungen aus EPDM, Handräder aus Kunststoff.
Abgänge für Kaltwasser, Netz- und Reduzierter-Druck, Zuleitung Wassererwärmer und Heizungsfüllung mit allen nötigen Absperr-, Sicherheits- und Entleerarmaturen.
Für Wasser bis 30°C.
Werkeinstellung: DRV 4 bar, Ansprechdruck Sicherheitsventil: 6 bar.
Oberteile zu JRGUSIT NG 5158.320, Oberteile zu Absperrventil 5395.400, Oberteil zu KRV-Absperrventile 08 950 03, Oberteil zu Heizfüllventil 08 948 03, Oberteil zu Sicherheitsventil 1045.320, Entleerventile 7301.080, Tropfwasser-Stutzen 8225.320, Verschlusszapfen 5149.080, Verschlusskappe 8325.320.
Übergang mit Aussengewinde 5170. Übergang mit Innengewinde 5171.
Verschraubungen auf Kunststoff-Systeme: 4700, 5550. Verschraubungen auf Chromnickelstahl-Systeme: 8350, 8355. Verschraubungen mit Gewindeanschlüssen: 8201, 8299, 8333, 8360.
Es sind die beiliegenden AFM 34 Dichtungen zu verwenden. Diese dürfen weder geölt noch gefettet.
Auf Wunsch auch andere Nachdrücke DRV zwischen 2-6 bar möglich.
Einbau links/rechts möglich.

DN-DN-DN-DN (mm)	JRG Code	GF Code	Gewicht (kg)
25-20-25-25	**1541.400**	**355 623 584**	7,060
32-20-25-25	**1541.480**	**355 623 586**	7,470

DN-DN-DN-DN (mm)	d1 G (inch)	d2 G (inch)	d3 G (inch)	d4 G (inch)	d5 Rp (inch)	d6 Rp (inch)	d7 G (inch)	d8 G (inch)	d9 G (inch)	d10	h1 (mm)	h2 (mm)
25-20-25-25	1 ¼	1	1 ¼	¾	¾	¼	¾	1	½	TR 30 - 1.5	55	77
32-20-25-25	1 ½	1	1 ¼	¾	¾	¼	¾	1	½	TR 30 - 1.5	56	77

DN-DN-DN-DN (mm)	h3 (mm)	h4 (mm)	l (mm)	l1 (mm)	l2 (mm)	l3 (mm)	l4 (mm)	l5 (mm)	l6 (mm)
25-20-25-25	221	110	586	37	133	93	145	130	48
32-20-25-25	224	120	618	42	149	104	145	130	48

Produkte

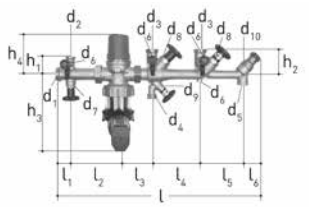

Verteilbatterie komplett, mit JRG CleanLine Combi automatisch, JRG LegioStop, PN 16 - 4 bar

Eingang und Abgänge mit Aussengewinde BR1 nach EN ISO 228-1, ohne Verschraubungen, PN 16 mit totraum- und wartungsfreien Oberteilen JRG LegioStop.
Bestehend aus: Batterieventil JRGUSIT NG 5151, JRG CleanLine Combi 1370, Verteilarmatur JR-GUSIT Combi 5191.
Gehäuse aus Rotguss, geschliffene nichtsteigende Ventilstange und -sitz aus Chromnickelstahl, Dichtungen aus EPDM, Handräder aus Kunststoff.
Abgänge für Kaltwasser, Netz- und Reduzierter-Druck, Zuleitung Wassererwärmer und Heizungsfüllung mit allen nötigen Absperr-, Sicherheits- und Entleerarmaturen.
Für Wasser bis 30°C.
Werkeinstellung: DRV 4 bar, Ansprechdruck Sicherheitsventil: 6 bar.
Oberteile zu JRGUSIT NG 5158.320, Oberteile zu Absperrventil 5395.400, Oberteil zu KRV-Absperrventile 08 950 03, Oberteil zu Heizfüllventil 08 948 03, Oberteil zu Sicherheitsventil 1045.320, Entleerventile 7301.080, Tropfwasser-Stutzen 8225.320, Verschlusszapfen 5149.080, Verschlusskappe 8325.320.
Übergang mit Aussengewinde 5170. Übergang mit Innengewinde 5171.
Verschraubungen auf Kunststoff-Systeme: 4700, 5550. Verschraubungen auf Chromnickelstahl-Systeme: 8350, 8355. Verschraubungen mit Gewindeanschlüssen: 8201, 8299, 8333, 8360.
Es sind die beiliegenden AFM 34 Dichtungen zu verwenden. Diese dürfen weder geölt noch gefettet.
Auf Wunsch auch andere Nachdrücke DRV zwischen 2-6 bar möglich.
Einbau links/rechts möglich.

DN-DN-DN-DN (mm)	JRG Code	GF Code	Gewicht (kg)
25-20-25-25	**1542.400**	**355 623 573**	6,600
32-20-25-25	**1542.480**	**355 623 583**	7,920

DN-DN-DN-DN (mm)	d1 G (inch)	d2 G (inch)	d3 G (inch)	d4 G (inch)	d5 Rp (inch)	d6 Rp (inch)	d7 G (inch)	d8 G (inch)	d9 G (inch)	d10	h1 (mm)	h2 (mm)
25-20-25-25	1 ¼	1	1 ¼	¾	¾	¼	¾	1	½	TR 30 - 1.5	55	77
32-20-25-25	1 ½	1	1 ¼	¾	¾	¼	¾	1	½	TR 30 - 1.5	56	77

DN-DN-DN-DN (mm)	h3 (mm)	h4 (mm)	l (mm)	l1 (mm)	l2 (mm)	l3 (mm)	l4 (mm)	l5 (mm)	l6 (mm)
25-20-25-25	221	110	599	37	134	105	145	130	48
32-20-25-25	224	120	634	42	150	120	145	130	48

Produkte

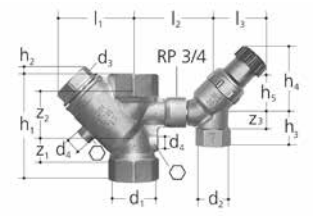

Sicherheitsgruppe, PN 10 - 6 bar

Für Wassererwärmer geschlossene Bauart, mit Innengewinde, PN10, mit totraumfreiem Rückflussverhinderer.
Gewindeanschluss für Prüf- und Entleerventil, mit Verschlusszapfen 5149 verschlossen, ohne Prüf- und Entleerventil.
Bestehend aus: Rückflussverhinderer mit Muffenanschluss und Sicherheitsventil 1025.320.
Aus Rotguss, RV-/SV-Sitz und Schliessfeder aus Edelstahl, Rückflussverhinderer als Kunststoff-Strömungskörper aus PPSU, Dichtungen aus EPDM.
Für Wasser bis 90°C.
Ansprechdruck Sicherheitsventil 600kPa (6 bar).
Geprüft nach DIN EN 13959.
Tropfwasserstutzen zu 1025 siehe 8223.320, Einsatz RV siehe 1628, Oberteil zu 1025 siehe 1045.320, Prüf- und Entleerventil siehe 7301.080 und 7306.080.

DN (mm)	JRG Code	GF Code	Gewicht (kg)
20	**1630.320**	**351 061 281**	0,730
25	**1630.400**	**351 061 283**	1,030
32	**1630.480**	**351 061 285**	1,290

DN (mm)	d1 Rp (inch)	d2 Rp (inch)	d3 G (inch)	d4 Rp (inch)	h1 (mm)	h2 (mm)	h3 (mm)	h4 (mm)	l1 (mm)	l2 (mm)	l3 (mm)	z1 (mm)	z2 (mm)	z3 (mm)	⬡
20	¾	¾	¾	¼	75	8	32	62	56	77	48	12	33	17	6
25	1	¾	1	¼	90	10	32	62	68	82	48	15	40	17	6
32	1 ¼	¾	1 ¼	¼	110	9	32	62	80	87	48	19	52	17	6

Produkte

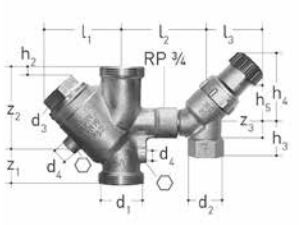

Sicherheitsgruppe BR 1, PN 10 - 6 bar

Für Wassererwärmer geschlossene Bauart, Übergang mit Aussengewinde BR 1 nach EN ISO 228-1 ohne Verschraubung, PN10, mit totraumfreiem Rückflussverhinderer.
Gewindeanschluss für Prüf- und Entleerventil, mit Verschlusszapfen 5149 verschlossen, ohne Prüf- und Entleerventil.
Bestehend aus: Rückflussverhinderer mit Muffenanschluss und Sicherheitsventil 1025.320.
Aus Rotguss, RV-/SV-Sitz und Schliessfeder aus Edelstahl, Rückflussverhinderer als Kunststoff-Strömungskörper aus PPSU, Dichtungen aus EPDM.
Für Wasser bis 90°C.
Ansprechdruck Sicherheitsventil 600kPa (6 bar).
Geprüft nach DIN EN 13959.
Tropfwasserstutzen zu 1025 siehe 8223.320, Einsatz RV siehe 1628, Oberteil zu 1025 siehe 1045.320, Prüf- und Entleerventil siehe 7301.080 und 7306.080.
Verschraubungen auf Kunststoff-Systeme: 4700, 5550. Verschraubungen aus Edelstahl-Systeme: 8350, 8355. Verschraubungen mit Gewindeanschlüssen: 8201, 8205, 8299, 8333, 8339, 8360.
Für den direkten Anschluss auf das Batterieventil 5178 oder 8360 verwenden.
Es sind AFM 34 Dichtungen zu verwenden.
Diese dürfen weder geölt noch gefettet werden.

DN (mm)	JRG Code	GF Code	Gewicht (kg)
20	**1631.020**	**351 061 181**	0,739
25	**1631.025**	**351 061 183**	1,050
32	**1631.032**	**351 061 185**	1,280

DN (mm)	d1 G (inch)	d2 Rp (inch)	d3 G (inch)	d4 Rp (inch)	h2 (mm)	h3 (mm)	h4 (mm)	h5 (mm)	l1 (mm)	l2 (mm)	l3 (mm)	z1 (mm)	z2 (mm)	z3 (mm)	⬡
20	1	¾	¾	¼	7	32	62	37	56	77	48	24	63	17	6
25	1 ¼	¾	1	¼	7	32	62	49	68	82	48	25	75	17	6
32	1 ½	¾	1 ¼	¼	9	32	82	57	80	87	48	30	89	17	6

DN (mm)	Dichtung
20	09 294 21
25	09 294 04
32	09 294 05

Produkte

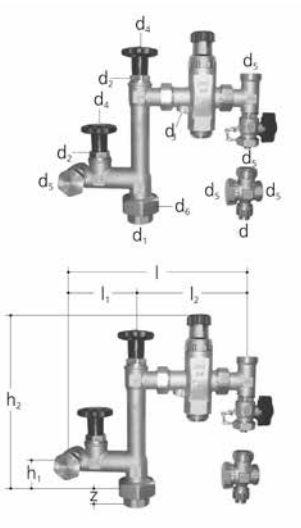

Absperr- und Sicherheitsgarnitur, PN 10 - 6 bar

Für Wassererwärmer Schrankmodelle geschlossene Bauart, mit Verschraubung Rp 1 (G 1½), PN 10, mit totraumfreien Oberteilen JRG LegioStop.
Bestehend aus: Doppelabsperrventil Rotguss, Sicherheitsgruppe 2203.020, Kugel-Kesselhahn 6010.240, Kreuz für Verteiler aus Rotguss 5428.216 und Kappe 5430.000.
Gehäuse aus Rotguss, geschliffene nichtsteigende Spindel, Sitze Absperrventil und SV aus Edelstahl, Dichtungen aus EPDM, Handräder aus Kunststoff.
Für Wasser bis 90°C.
Ansprechdruck Sicherheitsventil 600kPa (6 bar).
Oberteile zu Absperrventil siehe 5395.320, Oberteil zu 2103 siehe 1040.240, Anschlusselement "Assiwell" 2180.000.

d (mm)	GN (inch)	JRG Code	GF Code	Gewicht (kg)	d1 Rp (inch)	d5 G (inch)	h1 (mm)	h2 (mm)	l (mm)	l1 (mm)	l2 (mm)	z (mm)
16	1 - ¾	**2171.100**	**350 896 081**	3,000	1	1	40	253	258	95	162	10

Produkte

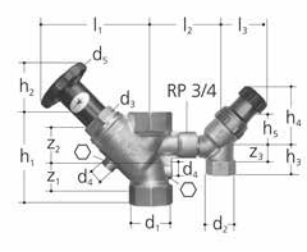

Absperr- und Sicherheitsgarnitur JRG LegioStop, PN 10 - 6 bar

Für Wassererwärmer geschlossene Bauart, mit Innengewinde, PN10, mit totraumfreiem Oberteil JRG LegioStop.
Gewindeanschluss für Prüf- und Entleerventil, mit Verschlusszapfen 5149 verschlossen, ohne Prüf- und Entleerventil.
Bestehend aus Rückflussverhinderer absperrbar mit Muffenanschluss und Sicherheitsventil 1025.320.
Aus Rotguss, geschliffene nichtsteigende Ventilstange und -sitz aus Edelstahl, KRV-/SV-Sitz und Schliessfeder aus Chromnickelstahl, Rückflussverhinderer als Kunststoff-Strömungskörper aus PPSU, Dichtungen aus EPDM, Handrad aus Kunststoff.
Für Wasser bis 90°C.
Geprüft nach DIN EN 1213/DIN EN 13959.
Ansprechdruck Sicherheitsventil 600kPa (6 bar).
Tropfwasserstutzen zu 1025 siehe 8223.320, Oberteil zu KRV siehe 5295, Oberteil zu 1025 siehe 1045.320, Prüf- und Entleerventil siehe 7301.080 und 7306.080.

GN (inch)	DN (mm)	JRG Code	GF Code	Gewicht (kg)
¾	20	**2190.320**	**351 061 280**	0,950
1	25	**2190.400**	**351 061 282**	1,350
1 ¼	32	**2190.480**	**351 061 284**	1,650

GN (inch)	DN (mm)	d1 Rp (inch)	d2 R (inch)	d3 G (inch)	d4 Rp (inch)	h1 (mm)	h2 (mm)	h3 (mm)	h4 (mm)	h5 (mm)	l1 (mm)	l2 (mm)	l3 (mm)	z1 (mm)	z2 (mm)
¾	20	¾	¾	¾	¼	75	57	32	62	22	105	77	48	12	33
1	25	1	¾	1	¼	90	59	32	62	32	117	82	48	15	40
1 ¼	32	1 ¼	¾	1 ¼	¼	110	59	32	62	40	130	87	48	19	52

GN (inch)	DN (mm)	z3 (mm)	⬡
¾	20	17	6
1	25	17	6
1 ¼	32	17	6

Produkte

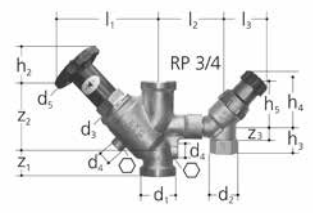

Absperr- und Sicherheitsgarnitur JRG LegioStop, PN 10 - 6 bar

Für Wassererwärmer geschlossene Bauart, Übergang mit Aussengewinde BR 1 nach EN ISO 228-1 ohne Verschraubung, PN10, mit totraum- und wartungsfreiem Oberteil JRG LegioStop. Gewindeanschluss für Prüf- und Entleerventil, mit Verschlusszapfen 5149 verschlossen, ohne Prüf- und Entleerventil.
Bestehend aus Rückflussverhinderer absperrbar mit Muffenanschluss und Sicherheitsventil 1025.320.
Aus Rotguss, geschliffene nichtsteigende Ventilstange und -sitz aus Edelstahl, KRV-/SV-Sitz und Schliessfeder aus Chromnickelstahl, Rückflussverhinderer als Kunststoff-Strömungskörper aus PPSU, Dichtungen aus EPDM, Handrad aus Kunststoff.
Für Wasser bis 90°C.
Geprüft nach DIN EN 1213/DIN EN 13959.
Ansprechdruck Sicherheitsventil 600kPa (6 bar).
Tropfwasserstutzen zu 1025 siehe 8223.320, Oberteil zu KRV siehe 5295, Oberteil zu 1025 siehe 1045.320, Prüf- und Entleerventil siehe 7301.080 und 7306.080.
Verschraubungen auf Kunststoff-Systeme: 4700, 5550. Verschraubungen aus Edelstahl-Systeme: 8350, 8355. Verschraubungen mit Gewindeanschlüssen: 8201, 8205, 8299, 8333, 8339, 8360.
Es sind AFM 34 Dichtungen zu verwenden.
Diese dürfen weder geölt noch gefettet werden.

DN (mm)	JRG Code	GF Code	Gewicht (kg)
20	**2191.020**	**351 061 180**	1,110
25	**2191.025**	**351 061 182**	1,290
32	**2191.032**	**351 061 184**	1,500

DN (mm)	d1 G (inch)	d2 Rp (inch)	d3 G (inch)	d4 Rp (inch)	d5 (mm)	h2 (mm)	h3 (mm)	h4 (mm)	h5 (mm)	l1 (mm)	l2 (mm)	l3 (mm)	z1 (mm)	z2 (mm)	z3 (mm)
20	1	¾	¾	¼	53	42	32	62	37	105	77	48	24	63	17
25	1 ¼	¾	1	¼	60	42	32	62	48	117	82	48	25	75	17
32	1 ½	¾	1 ¼	¼	70	42	32	82	57	130	87	48	30	89	17

DN (mm)	⬡	Dichtung
20	6	09 294 21
25	6	09 294 04
32	6	09 294 05

Produkte

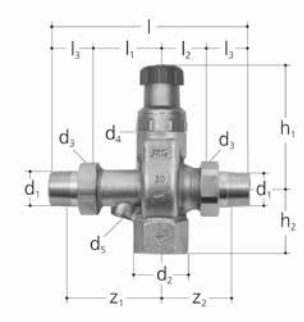

Sicherheitsgruppe, PN 10 - 6 bar

Für Wassererwärmer, PN 10.
Bestehend aus: Rückschlag- und Sicherheitsventil.
Anschlüsse mit Aussengewinde BR 1 nach EN ISO 228-1, mit Verschraubungen aus Messing, Dichtungen aus AFM 34* , Tropfwasserabgang mit Innengewinde, Gewindeanschluss für Prüf- und Entleerventil mit Verschlusszapfen verschlossen.
Gehäuse aus Rotguss, Sicherheitsventil Oberteil aus Metall, Rückfschlagventil Kunststoff-Strömungskörper aus PPSU, Dichtungen aus EPDM.
Ansprechdruck Sicherheitsventil vom Werk fest eingestellt auf 6 bar.
Für Wasser bis 90°C.
Eisenrohrverschraubung siehe 8201, Oberteil zu Sicherheitsventil siehe 1045.320, Verschlusszapfen siehe 5149.080, Tropfwasserstutzen siehe 8223.
* AFM 34 Dichtungen dürfen weder geölt noch gefettet werden

GN (inch)	DN (mm)	JRG Code	GF Code	Gewicht (kg)
½	15	**2200.240**	**350 782 280**	0,600
¾	20	**2200.320**	**350 782 380**	0,900

GN (inch)	DN (mm)	d1 R (inch)	d2 Rp (inch)	d3 G (inch)	d4 (mm)	d5 Rp (inch)	h1 (mm)	h2 (mm)	l (mm)	l1 (mm)	l2 (mm)	l3 (mm)	z1 (mm)	z2 (mm)
½	15	½	¾	¾	30	¼	83	38	130	45	35	25	61	52
¾	20	¾	1	1	30	¼	87	47	144	52	35	29	70	54

Produkte



Sicherheitsgruppe, verchromt, PN 10 - 6 bar

Für Wassererwärmer, PN 10.
Bestehend aus: Rückschlag- und Sicherheitsventil.
Anschlüsse mit Aussengewinde BR 1 nach EN ISO 228-1, mit Verschraubungen aus Messing verchromt, Dichtungen aus AFM 34*, Tropfwasserabgang mit Innengewinde, Gewindeanschluss für Prüf- und Entleerventil mit Verschlusszapfen verschlossen.
Gehäuse aus Rotguss, Sicherheitsventil Oberteil aus Metall, Rückfschlagventil Kunststoff-Strömungskörper aus PPSU, Dichtungen aus EPDM.
Ansprechdruck Sicherheitsventil vom Werk fest eingestellt auf 6 bar.
Für Wasser bis 90°C.
Eisenrohrverschraubung siehe 8201, Oberteil zu Sicherheitsventil siehe 1045.320, Verschlusszapfen siehe 5149.080, Tropfwasserstutzen siehe 8223.
* AFM 34 Dichtungen dürfen weder geölt noch gefettet werden

GN (inch)	DN (mm)	JRG Code	GF Code	Gewicht (kg)
½	15	**2200.241**	**350 782 284**	0,690
¾	20	**2200.321**	**350 782 384**	0,900

GN (inch)	DN (mm)	d1 R (inch)	d2 Rp (inch)	d3 G (inch)	d4 (mm)	d5 Rp (inch)	h1 (mm)	h2 (mm)	l (mm)	l1 (mm)	l2 (mm)	l3 (mm)	z1 (mm)	z2 (mm)
½	15	½	¾	¾	30	¼	83	38	130	45	35	25	61	52
¾	20	¾	1	1	30	¼	87	47	144	52	35	29	70	54

Produkte



Sicherheitsgruppe, PN 10 - 6 bar

Für Wassererwärmer, PN 10.
Bestehend aus: Rückschlag- und Sicherheitsventil.
Anschlüsse mit Aussengewinde BR 1 nach EN ISO 228-1, ohne Verschraubungen , Tropfwasserabgang mit Innengewinde, Gewindeanschluss für Prüf-und Entleerventil mit Verschlusszapfen verschlossen.
Gehäuse aus Rotguss, Sicherheitsventil Oberteil aus Metall, Rückfschlagventil Kunststoff-Strömungskörper aus PPSU, Dichtungen aus EPDM.
Ansprechdruck Sicherheitsventil vom Werk fest eingestellt auf 6 bar.
Für Wasser bis 90°C.
Eisenrohrverschraubung siehe 8201, Oberteil zu Sicherheitsventil siehe 1045.320, Verschlusszapfen siehe 5149.080, Tropfwasserstutzen siehe 8223.
Es sind AFM 34 Dichtungen zu verwenden.
Diese dürfen weder geölt noch gefettet werden.

GN (inch)	DN (mm)	JRG Code	GF Code	Gewicht (kg)
½	15	**2203.015**	**350 782 282**	0,560
¾	20	**2203.020**	**350 782 382**	0,874

GN (inch)	DN (mm)	d2 Rp (inch)	d3 G (inch)	d4 (mm)	d5 Rp (inch)	h1 (mm)	h2 (mm)	l (mm)	l1 (mm)	l2 (mm)
½	15	¾	¾	30	¼	83	38	80	45	35
¾	20	1	1	30	¼	87	47	87	52	35

Produkte

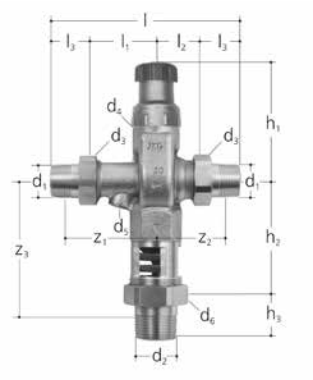

Sicherheitsgruppe, PN 10 - 6 bar

Für Wassererwärmer, PN 10.
Bestehend aus: Rückschlag- und Sicherheitsventil.
Anschlüsse mit Aussengewinde BR 1 nach EN ISO 228-1, allseitig mit Verschraubungen aus Messing, Dichtungen aus AFM 34*, Gewindeanschluss für Prüf- und Entleerventil mit Verschlusszapfen, verschlossen.
Gehäuse aus Rotguss, Sicherheitsventil Oberteil aus Metall, Rückfschlagventil Kunststoff-Strömungskörper aus PPSU, Dichtungen aus EPDM.
Ansprechdruck Sicherheitsventil vom Werk fest eingestellt auf 6 bar.
Für Wasser bis 90°C.
Eisenrohrverschraubung siehe 8201, Oberteil zu Sicherheitsventil siehe 1045.320, Verschlusszapfen siehe 5149.080, Tropfwasserstutzen siehe 8223.
* AFM 34 Dichtungen dürfen weder geölt noch gefettet werden

GN (inch)	DN (mm)	JRG Code	GF Code	Gewicht (kg)
½	15	**2210.240**	**350 782 283**	0,750
¾	20	**2210.320**	**350 782 383**	1,200

GN (inch)	DN (mm)	d1 R (inch)	d2 R (inch)	d3 G (inch)	d4 (mm)	d5 Rp (inch)	d6 G (inch)	h1 (mm)	h2 (mm)	h3 (mm)	l (mm)	l1 (mm)	l2 (mm)	l3 (mm)	z1 (mm)
½	15	½	1	¾	30	¼	1	83	75	29	130	45	35	25	61
¾	20	¾	1	1	30	¼	1 ¼	87	87	34	144	52	35	29	70

GN (inch)	DN (mm)	z2 (mm)	z3 (mm)
½	15	52	94
¾	20	54	110

Produkte

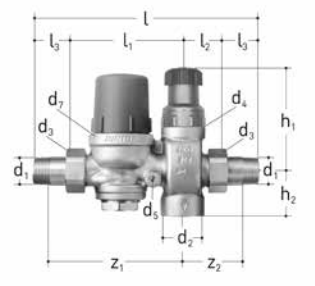

Sicherheitsgruppe JUNIOR, PN 16, 4 bar / 6 bar

Für Wassererwärmer, PN 10.
Bestehend aus: Grobfilter, Druckminderer, Rückschlag- und Sicherheitsventil.
Anschlüsse mit Aussengewinde BR 1 nach EN ISO 228-1, mit Verschraubungen aus Messing, Dichtungen aus AFM 34* , Tropfwasserabgang mit Innengewinde, Gewindeanschluss für Prüf- und Entleerventil mit Verschlusszapfen verschlossen.
Gehäuse aus Rotguss, Sicherheitsventil Oberteil aus Metall, Ventilsitze aus Chromnickelstahl, Rückschlagventil Kunststoff-Strömungskörper aus PPSU, Dichtungen aus EPDM.
Druckminderer vom Werk eingestellt auf 4 bar, Ansprechdruck Sicherheitsventil vom Werk fest eingestellt auf 6 bar.
Für Wasser bis 90°C.
Eisenrohrverschraubung siehe 8201, Oberteil zu Sicherheitsventil siehe 1045.320, Verschlusszapfen siehe 5149.080, Tropfwasserstutzen siehe 8223.
* AFM 34 Dichtungen dürfen weder geölt noch gefettet werden

GN (inch)	DN (mm)	JRG Code	GF Code	Gewicht (kg)
½	15	**2230.240**	**350 712 980**	1,100
¾	20	**2230.320**	**350 713 080**	1,480

GN (inch)	DN (mm)	d1 R (inch)	d2 Rp (inch)	d3 G (inch)	d4 (mm)	d5 Rp (inch)	d7 (mm)	h1 (mm)	h2 (mm)	l (mm)	l1 (mm)	l2 (mm)	l3 (mm)	z1 (mm)	z2 (mm)
½	15	½	¾	¾	30	¼	52	83	34	165	86	29	25	102	46
¾	20	¾	¼	¼	30	¼	58	87	40	182	95	30	29	113	49

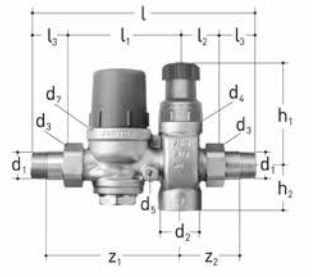

Sicherheitsgruppe JUNIOR, verchromt, PN 16, 4 bar / 6 bar

Für Wassererwärmer, PN 10.
Bestehend aus: Grobfilter, Druckminderer, Rückschlag- und Sicherheitsventil.
Anschlüsse mit Aussengewinde BR 1 nach EN ISO 228-1, mit Verschraubungen aus Messing verchromt, Dichtungen aus AFM 34*, Tropfwasserabgang mit Innengewinde, Gewindeanschluss für Prüf-und Entleerventil mit Verschlusszapfen verschlossen.
Gehäuse aus Rotguss, Sicherheitsventil Oberteil aus Metall, Ventilsitze aus Chromnickelstahl, Rückschlagventil Kunststoff-Strömungskörper aus PPSU, Dichtungen aus EPDM.
Druckminderer vom Werk eingestellt auf 4 bar, Ansprechdruck Sicherheitsventil vom Werk fest eingestellt auf 6 bar.
Für Wasser bis 90°C.
Eisenrohrverschraubung siehe 8201, Oberteil zu Sicherheitsventil siehe 1045.320, Verschlusszapfen siehe 5149.080, Tropfwasserstutzen siehe 8223.
* AFM 34 Dichtungen dürfen weder geölt noch gefettet werden

d R (inch)	GN (inch)	DN (mm)	JRG Code	GF Code	Gewicht (kg)
½	½	15	**2230.241**	**350 712 984**	1,110
¾	¾	20	**2230.321**	**350 713 084**	1,480

d R (inch)	GN (inch)	DN (mm)	d2 Rp (inch)	d3 G (inch)	d4 (mm)	d5 Rp (inch)	h1 (mm)	h2 (mm)	l (mm)	l1 (mm)	l2 (mm)	l3 (mm)	z1 (mm)	z2 (mm)
½	½	15	¾	¾	30	¼	83	34	165	86	29	25	102	46
¾	¾	20	1	1	30	¼	87	40	182	95	30	29	113	49

Produkte



Sicherheitsgruppe JUNIOR, PN 16, 4 bar / 6 bar

Für Wassererwärmer, PN 10.
Bestehend aus: Grobfilter, Druckminderer, Rückschlag- und Sicherheitsventil.
Anschlüsse mit Aussengewinde BR 1 nach EN ISO 228-1, ohne Verschraubungen , Tropfwasserabgang mit Innengewinde, Gewindeanschluss für Prüf-und Entleerventil mit Verschlusszapfen verschlossen.
Gehäuse aus Rotguss, Sicherheitsventil Oberteil aus Metall, Ventilsitze aus Chromnickelstahl, Rückschlagventil Kunststoff-Strömungskörper aus PPSU, Dichtungen aus EPDM.
Druckminderer vom Werk eingestellt auf 4 bar, Ansprechdruck Sicherheitsventil vom Werk fest eingestellt auf 6 bar.
Für Wasser bis 90°C.
Eisenrohrverschraubung siehe 8201, Oberteil zu Sicherheitsventil siehe 1045.320, Verschlusszapfen siehe 5149.080, Tropfwasserstutzen siehe 8223.
Es sind AFM 34 Dichtungen zu verwenden.
Diese dürfen weder geölt noch gefettet werden.

GN (inch)	DN (mm)	JRG Code	GF Code	Gewicht (kg)
½	15	**2233.015**	**350 712 982**	1,000
¾	20	**2233.020**	**350 713 082**	1,280

GN (inch)	DN (mm)	d2 Rp (inch)	d3 G (inch)	d4 (mm)	d5 Rp (inch)	d7 (mm)	h1 (mm)	h2 (mm)	l (mm)	l1 (mm)	l2 (mm)
½	15	¾	¾	30	¼	52	83	34	115	86	29
¾	20	1	1	30	¼	58	87	40	125	95	30

Produkte

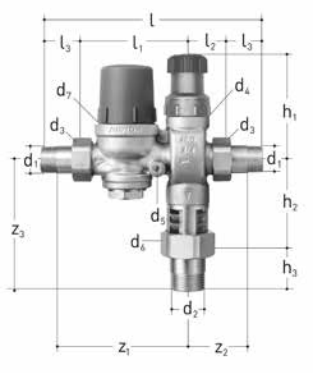

Sicherheitsgruppe JUNIOR, PN 16, 4 bar / 6 bar

Für Wassererwärmer, PN 10.
Bestehend aus: Grobfilter, Druckminderer, Rückschlag- und Sicherheitsventil.
Anschlüsse mit Aussengewinde BR 1 nach EN ISO 228-1, allseitig mit Verschraubungen aus Messing, Dichtungen aus AFM 34*, Gewindeanschluss für Prüf-und Entleerventil mit Verschlusszapfen verschlossen.
Gehäuse aus Rotguss, Sicherheitsventil Oberteil aus Metall, Ventilsitze aus Chromnickelstahl, Rückschlagventil Kunststoff-Strömungskörper aus PPSU, Dichtungen aus EPDM.
Druckminderer vom Werk eingestellt auf 4 bar, Ansprechdruck Sicherheitsventil vom Werk fest eingestellt auf 6 bar.
Für Wasser bis 90°C.
Eisenrohrverschraubung siehe 8201, Oberteil zu Sicherheitsventil siehe 1045.320, Verschlusszapfen siehe 5149.080, Tropfwasserstutzen siehe 8223.
* AFM 34 Dichtungen dürfen weder geölt noch gefettet werden

GN (inch)	DN (mm)	JRG Code	GF Code	Gewicht (kg)
½	15	**2240.240**	**350 712 983**	1,300
¾	20	**2240.320**	**350 713 083**	1,770

GN (inch)	DN (mm)	d1 R (inch)	d2 R (inch)	d3 G (inch)	d4 (mm)	d5 Rp (inch)	d6 G (inch)	h1 (mm)	h2 (mm)	h3 (mm)	l (mm)	l1 (mm)	l2 (mm)	z1 (mm)	z2 (mm)
½	15	½	¾	¾	30	¼	1	83	71	29	165	86	25	102	46
¾	20	¾	1	1	30	¼	1 ¼	87	80	34	182	95	30	113	49

GN (inch)	DN (mm)	z3 (mm)
½	15	90
¾	20	103

Produkte

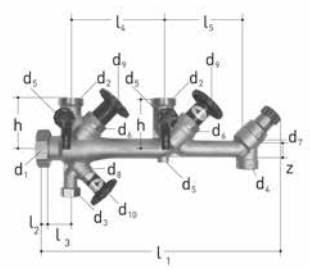

Verteilarmatur JRGUSIT Combi JRG LegioStop

Eingang mit Innengewinde und Abgänge mit Aussengewinde BR 1 nach EN ISO 228-1, ohne Verschraubung, PN 16, mit totraum- und wartungsfreien Oberteilen JRG LegioStop, Bestehend aus: Armaturenkörper mit Oberteilen, Absperrventil für Kaltwasser, KRV-Rückflussverhinderer absperrbar für Warmwasser, Sicherheitsventil, Heizungsfüllventil, 2 Entleerventilen, 3 Prüf und Verschlusszapfen montiert, Verschlusskappe montiert, Gehäuse aus Rotguss, geschliffene nichtsteigende Ventilstange und -sitz aus Chromnickelstahl, Dichtungen aus EPDM, Handrad aus Kunststoff. Für Wasser bis 90°C, Ansprechdruck Sicherheitsventil 600 kPa (6 bar), Geprüft nach Absperrventile DIN EN 1213, Rückflussverhinderer DIN EN 13959, Sicherheitsventil DIN EN 1491. Oberteile zu Absperrventile 5395.400, Oberteile zu KRV-Absperrventile absperrbar 08 950 03, Oberteil zu Heizfüllventil 08 948 03, Oberteil zu Sicherheitsventil 1045.320, Entleerventil 7301.080, Tropfwasser-Stutzen 8223.320, Verschlusszapfen 5149.080, Verschlusskappe 8325.320. Verschraubungen auf Kunststoff-Systeme: 4700, 5550. Verschraubungen auf Chromnickelstahl-Systeme: 8350, 8351, 8355, 8356. Verschraubungen mit Gewindeanschlüssen: 8201, 8204, 8206, 8299, 8331, 8333, 8339, 8360. Es sind AFM 34 Dichtungen zu verwenden. Diese dürfen weder geölt noch gefettet. Einbau links/rechts möglich.

DN-DN-DN (mm)	JRG Code	GF Code	Gewicht (kg)
25 - 25 - 25	**5191.400**	**355 643 181**	2,860
32 - 25 - 25	**5191.480**	**355 643 183**	2,900

DN-DN-DN (mm)	d1 G (inch)	d2 G (inch)	d3 G (inch)	d4 Rp (inch)	d5 Rp (inch)	d6 G (inch)	d7	d8 G (inch)	d9 (mm)	d10 (mm)	d12 (mm)	h (mm)
25 - 25 - 25	1 ¼	1 ¼	¾	¾	¼	1	TR 30 x 1.5	½	60	53	53	77
32 - 25 - 25	1 ½	1 ¼	¾	¾	¼	1	TR 30 x 1.5	½	60	53	53	77

DN-DN-DN (mm)	l1 (mm)	l2 (mm)	l3 (mm)	l4 (mm)	l5 (mm)	z (mm)
25 - 25 - 25	364	8	43	145	130	17
32 - 25 - 25	365	9	44	145	130	17

Zubehör



Tropfwasser-Stutzen

Für Sicherheitsventile und Sicherheitsgruppen, mit Aussengewinde aus Kunststoff Polypropylen.
Passend zu: Sicherheitsventilen 1020, 1025, 1028
Verteilbatterie komplett 1511, Verteilarmatur 5191, 5112
Sicherheitsgruppen 2100, 2103, 2200, 2203, 2130, 2133, 2230, 2233

GN (inch)	DN (mm)	JRG Code	GF Code	Gewicht (kg)	d G (inch)	d1 (mm)	d2 (mm)	h (mm)
½	15	**8225.240**	**350 781 907**	0,013	½	15	21	85
¾	20	**8225.320**	**350 781 908**	0,017	¾	20	27	83
1	25	**8225.400**	**350 781 910**	0,024	1	25	34	78



Tropfwasser-Stutzen

Für Verteilbatterie komplett und Verteilarmatur JRGUSIT Combi, mit Aussengewinde, aus Kunststoff Polypropylen.
Passend zu: Verteibatterie komplett 1521, 1531
Verteilarmatur 5191, 5112

GN (inch)	DN (mm)	JRG Code	GF Code	Gewicht (kg)	d G (inch)	d1 (mm)	d2 (mm)	h (mm)
¾	20	**8228.320**	**350 781 909**	0,084	¾	20	27	376

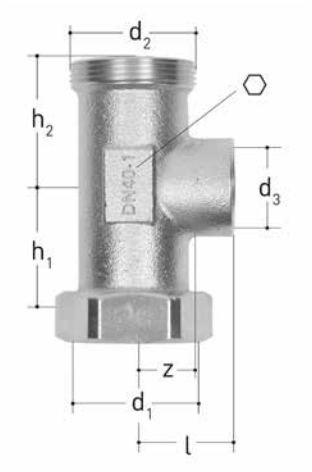

T-Stück

Im Durchgang mit Aussengewinde und loser Mutter für Verschraubungen BR 1 nach EN ISO 228-1. Abgang mit Innengewinde. Aus Rotguss, Dichtung aus EPDM.

DN (mm)	JRG Code	GF Code	Gewicht (kg)	d1 G (inch)	d2 G (inch)	d3 Rp (inch)	h1 (mm)	h2 (mm)	l (mm)	z (mm)	⬡
40	**8740.040**	**350 895 540**	0,630	1 ¾	1 ¾	1	54	53	42	25	48
50	**8740.050**	**350 895 550**	0,990	2 ⅜	2 ⅜	1	57	55	47	30	58

Ersatzteile



Oberteil für Sicherheitsventil JRGARANT ab 2008, Ansprechdruck 6 bar

Aus Metall, mit Anlüftmutter, Ansprechdruck Sicherheitsventil vom Werk festeingestellt. Passend zu 1025, 1028, 1630, 1631, 2190, 2191

GN (inch)	JRG Code	GF Code	Gewicht (kg)	d1	l1 (mm)	l2 (mm)	PN (bar)
½ - ¾	**1045.320**	**350 599 980**	0,170	TR30x1.5	47	70	10
1	**1045.400**	**350 599 940**	0,282	TR36x1.5	47	76	10



Oberteil für Sicherheitsventil JRGARANT ab 2008, Ansprechdruck 6 bar, verchromt

Aus Metall, mit Anlüftmutter, Ansprechdruck Sicherheitsventil vom Werk festeingestellt. Passend zu 1025, 1028, 1630, 1631, 2190, 2191

GN (inch)	JRG Code	GF Code	Gewicht (kg)	d1	l1 (mm)	l2 (mm)	PN (bar)
½ - ¾	**1045.321**	**350 599 928**	0,170	TR30x1.5	47	70	10

Ersatzteile



Oberteil für Sicherheitsventil JRGARANT ab 2008, Ansprechdruck individuell zwischen 1-10 bar

Aus Metall, mit Anlüftmutter, Ansprechdruck Sicherheitsventil vom Werk festeingestellt. Passend zu 1025, 1028, 1630, 1631, 2190, 2191

- Der gewünschte Ansprechdruck muss bei der Bestellung angegeben werden.

GN (inch)	JRG Code	GF Code	Gewicht (kg)	d1	l1 (mm)	l2 (mm)	PN (bar)
½ - ¾	**1048.320**	**350 599 952**	0,233	TR30x1.5	47	97	10
1	**1048.400**	**350 599 953**	0,340	TR36x1.5	47	102	10



Oberteil für Sicherheitsventil JRGARANT ab 2008, Ansprechdruck individuell zwischen 1-10 bar, verchromt

Aus Metall, mit Anlüftmutter, Ansprechdruck Sicherheitsventil vom Werk festeingestellt. Passend zu 1025, 1028, 1630, 1631, 2190, 2191

- Der gewünschte Ansprechdruck muss bei der Bestellung angegeben werden.

GN (inch)	JRG Code	GF Code	Gewicht (kg)	d1	l1 (mm)	l2 (mm)	PN (bar)
½ - ¾	**1048.321**	**350 599 955**	0,233	TR30x1.5	47	70	10

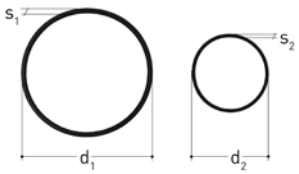

O-Ring Set EPDM für JRGARANT

Aus EPDM, passend zu 1025, 1028, 1045, 1048 etc.

GN (inch)	JRG Code	GF Code	Gewicht (kg)	d1 (mm)	S1 (mm)	d2 (mm)	S2 (mm)
½ - ¾	**1045.001**	**350 599 937**	0,010	26	2	16	2
1	**1045.002**	**350 599 938**	0,010	32	2	23	2

GF Piping Systems

Weltweit für Sie da

Unsere Verkaufsgesellschaften und Vertreter vor Ort bieten Ihnen Beratung in über 100 Ländern.

www.gfps.com

Argentina / Southern South America
Georg Fischer Central Plastics Sudamérica S.R.L.
Buenos Aires / Argentina
Phone +54 11 4512 02 90
Fax +54 11 4512 02 93
gfcentral.ps.ar@georgfischer.com
www.gfps.com/ar

Australia
George Fischer Pty Ltd
Riverwood NSW 2210
Phone +61 (0) 2 9502 8000
Fax +61 (0) 2 9502 8090
australia.ps@georgfischer.com
www.gfps.com/au

Austria
Georg Fischer Rohrleitungssysteme GmbH
3130 Herzogenburg
Phone +43 (0) 2782 856 43 0
Fax +43 (0) 2782 856 64
austria.ps@georgfischer.com
www.gfps.com/at

Belgium / Luxembourg
Georg Fischer NV/SA
1600 Sint-Pieters-Leeuw / Belgium
Phone +32 (0) 2 556 40 20
Fax +32 (0) 2 524 34 26
be.ps@georgfischer.com
www.gfps.com/be

Brazil
Georg Fischer Sist. de Tub. Ltda.
04571-020 São Paulo/SP
Phone +55 (0) 11 5525 1311
br.ps@georgfischer.com
www.gfps.com/br

Canada
Georg Fischer Piping Systems Ltd
Mississauga, ON L5T 2B2
Phone +1 (905) 670 8005
Fax +1 (905) 670 8513
ca.ps@georgfischer.com
www.gfps.com/ca

China
Georg Fischer Piping Systems Ltd
201319 Shanghai
Phone +86 21 3899 3899
Fax +86 21 3899 3888
china.ps@georgfischer.com
www.gfps.com/cn

Denmark / Iceland
Georg Fischer A/S
2630 Taastrup / Denmark
Phone +45 (0) 7022 1975
Fax +45 (0) 7022 1976
info.dk.ps@georgfischer.com
www.gfps.com/dk

Finland
Georg Fischer AB
01510 Vantaa
Phone +358 (0) 9 586 58 25
Fax +358 (0) 9 586 58 29
info.fi.ps@georgfischer.com
www.gfps.com/fi

France
Georg Fischer SAS
95932 Roissy Charles de Gaulle Cedex
Phone +33 (0) 1 41 84 68 84
Fax. +33 (0) 1 41 84 68 85
fr.ps@georgfischer.com
www.gfps.com/fr

Germany
Georg Fischer GmbH
73095 Albershausen
Phone +49 (0) 7161 302 0
Fax +49 (0) 7161 302 25 9
info.de.ps@georgfischer.com
www.gfps.com/de

India
Georg Fischer Piping Systems Pvt. Ltd.
400 076 Powai, Mumbai
Phone +91 22 4007 2000
Fax +91 22 4007 2020
branchoffice@georgfischer.com
www.gfps.com/in

Indonesia
PT Georg Fischer Indonesia
Karawang 41371, Jawa Barat
Phone +62 267 432 044
Fax +62 267 431 857
indonesia.ps@georgfischer.com
www.gfps.com/id

Italy
Georg Fischer S.p.A.
20063 Cernusco S/N (MI)
Phone +39 02 921 86 1
Fax +39 02 921 86 24 7
it.ps@georgfischer.com
www.gfps.com/it

Japan
Georg Fischer Ltd
530-0003 Osaka
Phone +81 (0) 6 6341 2451
jp.ps@georgfischer.com
www.gfps.com/jp

Korea
Georg Fischer Piping Systems
463-824 Seoul
Phone +82 31 8017 1450 3
Fax +82 31 8017 1454
kor.ps@georgfischer.com
www.gfps.com/kr

Malaysia
George Fischer (M) Sdn. Bhd.
41200 Klang, Selangor Darul Ehsan
Phone +60 (0) 3 3122 5585
Fax +60 (0) 3 3122 5575
my.ps@georgfischer.com
www.gfps.com/my

Mexico / Northern Latin America
Georg Fischer S.A. de C.V.
CP 66636 Apodaca, Nuevo Leon / Mexico
Phone +52 (81) 1340 8586
Fax +52 (81) 1522 8906
mx.ps@georgfischer.com
www.gfps.com/mx

Middle East
Georg Fischer Piping Systems (Switzerland) Ltd
Dubai / United Arab Emirates
Phone +971 4 289 49 60
Fax +971 4 289 49 57
gss.ps@georgfischer.com
www.gfps.com/int

Netherlands
Georg Fischer N.V.
8161 PA Epe
Phone +31 (0) 578 678 222
Fax +31 (0) 578 621 768
nl.ps@georgfischer.com
www.gfps.com/nl

New Zealand
Georg Fischer Ltd
5140 Upper Hutt
Phone +64 (0) 4 527 9813
Fax +64 (0) 4 527 9834
nz.ps@georgfischer.com
www.gfps.com/nz

Norway
Georg Fischer AS
1351 Rud
Phone +47 67 18 29 00
Fax +47 67 13 92 92
no.ps@georgfischer.com
www.gfps.com/no

Philippines
George Fischer Representative Office
1604 Pasig City
Phone +632 571 2365
Fax +632 571 2368
sgp.ps@georgfischer.com
www.gfps.com/sg

Poland
Georg Fischer Sp. z o.o.
05 090 Sekocin Nowy
Phone +48 (0) 22 3131 050
Fax +48 (0) 22 3131 060
poland.ps@georgfischer.com
www.gfps.com/pl

Romania
Georg Fischer Rohrleitungssysteme (Elvetia)
S.A. SUCURSALA BUCURESTI
020257 Bucuresti
Phone +40 311 040 492
Fax +40 212 317 479
ro.ps@georgfischer.com
www.gfps.com/int

Russia
Georg Fischer Piping Systems (Switzerland) Ltd
Moscow Representative Office
125040 Moscow
Phone +7 495 748 11 44
ru.ps@georgfischer.com
www.gfps.com/ru

Singapore
George Fischer Pte Ltd
528 872 Singapore
Phone +65 6747 0611
Fax +65 6747 05 77
sgp.ps@georgfischer.com
www.gfps.com/sg

Spain / Portugal
Georg Fischer S.A.
28046 Madrid / Spain
Phone +34 (0) 91 781 98 90
Fax +34 (0) 91 426 08 23
es.ps@georgfischer.com
www.gfps.com/es

Sweden
Georg Fischer AB
11743 Stockholm
Phone +46 (0) 8 506 77 50 0
Fax +46 (0) 8 749 23 70
info.se.ps@georgfischer.com
www.gfps.com/se

Switzerland
Georg Fischer Rohrleitungssysteme (Schweiz) AG
8201 Schaffhausen
Phone +41 (0)52 631 3026
Fax +41 (0)52 631 2800
ch.ps@georgfischer.com
www.gfps.com/ch

Taiwan
Georg Fischer Co. Ltd.
24158 New Taipei City
Phone +886 2 8512 2822
Fax +886 2 8512 2823
tw@georgfischer.com
www.gfps.com/tw

Turkey
Georg Fischer Hakan Plastik
Boru ve Profil San. Tic. A.S.
59500 Cerkezkoy / Tekirdag
Phone +90 282 726 64 43
Fax +90 282 726 94 67
hpsales@hakan.com.tr
www.hakan.com.tr

United Kingdom / Ireland
George Fischer Sales Ltd
CV2 2ST Coventry / United Kingdom
Phone +44 (0) 2476 535 535
Fax +44 (0) 2476 530 450
uk.ps@georgfischer.com
www.gfps.com/uk

USA / Caribbean
Georg Fischer LLC
92618 Irvine, CA / USA
Phone +1 714 731 88 00
Fax +1 714 731 62 01
Toll Free 800/854 40 90
us.ps@georgfischer.com
www.gfps.com/us

Vietnam
George Fischer Pte Ltd
Representative Office
Ho Chi Minh City
Phone + 84 28 3948 4000
Fax + 84 28 3948 4010
sgp.ps@georgfischer.com
www.gfps.com/vn

International
Georg Fischer Piping Systems (Switzerland) Ltd
8201 Schaffhausen / Switzerland
Phone +41 (0) 52 631 3003
Fax +41 (0) 52 631 2893
info.export@georgfischer.com
www.gfps.com/int

Die technischen Daten sind unverbindlich. Sie gelten nicht als zugesicherte Eigenschaften oder als Beschaffenheits- oder Haltbarkeitsgarantien. Änderungen vorbehalten. Es gelten unsere Allgemeinen Verkaufsbedingungen.

37 274 00
e / 05.19 /
© Georg Fischer JRG AG
Hauptstrasse 130
CH-4450 Sissach/Switzerland
Telefon +41 (0) 61 975 22 22
info.jrg.ps@georgfischer.com
Printed in Switzerland