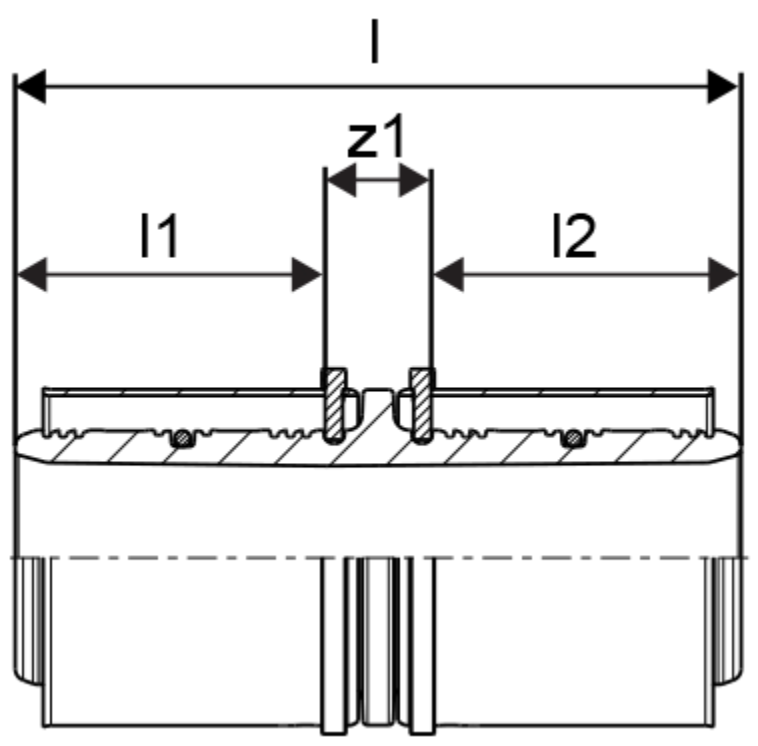
l
z1
l1
l2