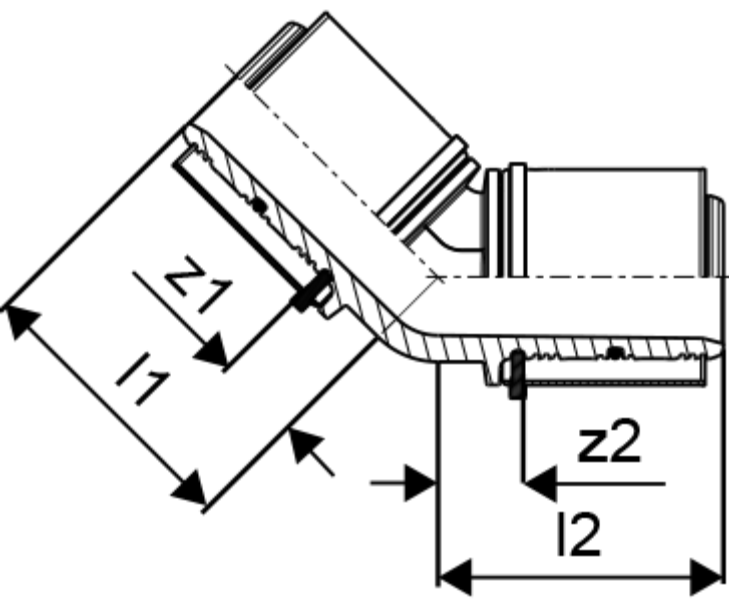
z1
l1
z2
l2