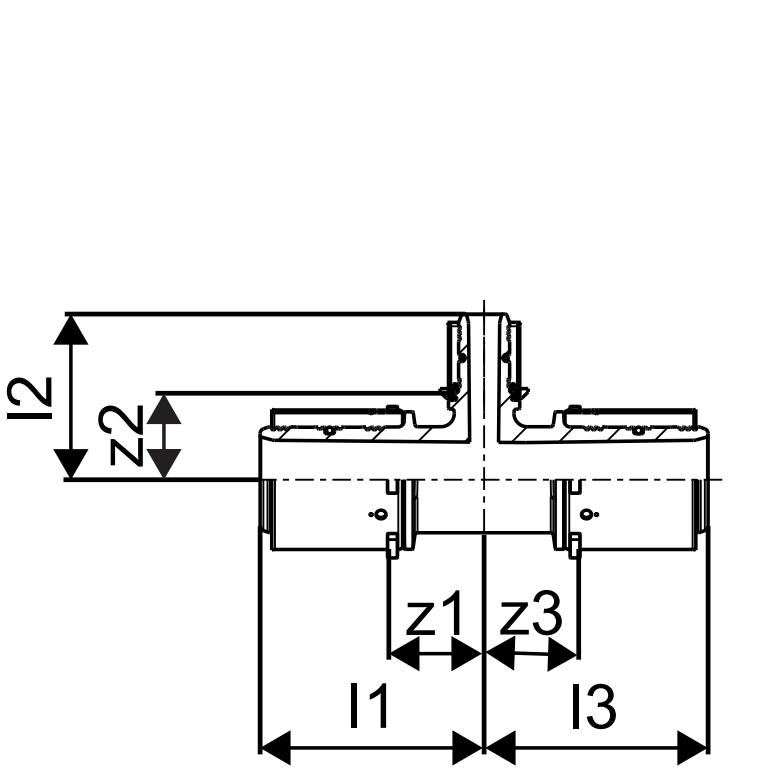
l2
z2
z1
z3
l1
l3