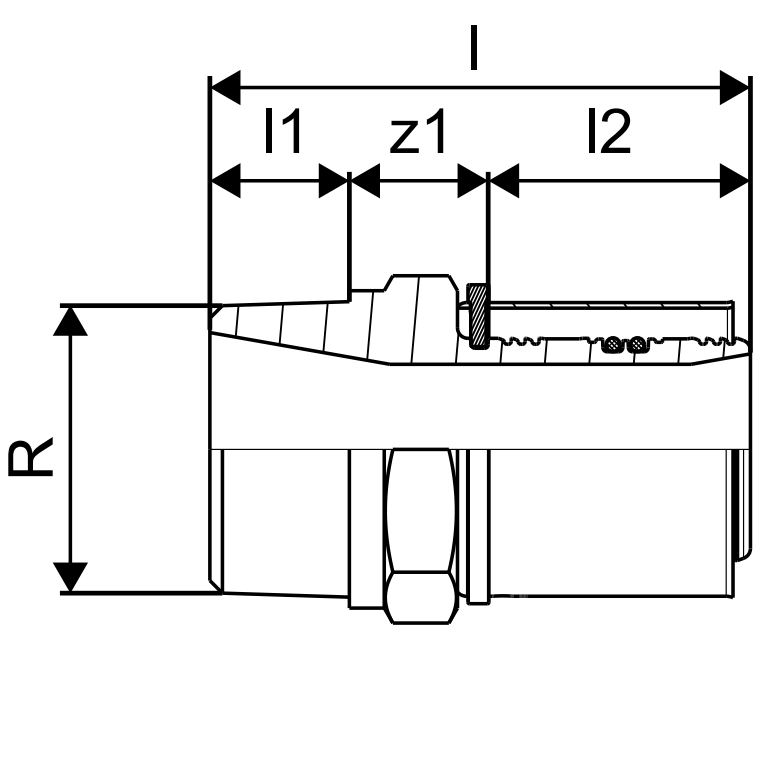
l
l1
z1
l2
R