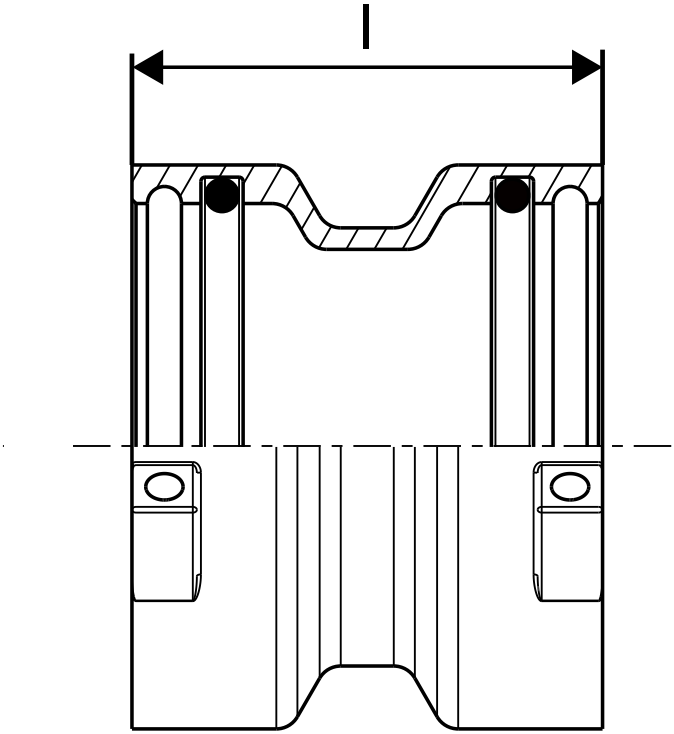
l