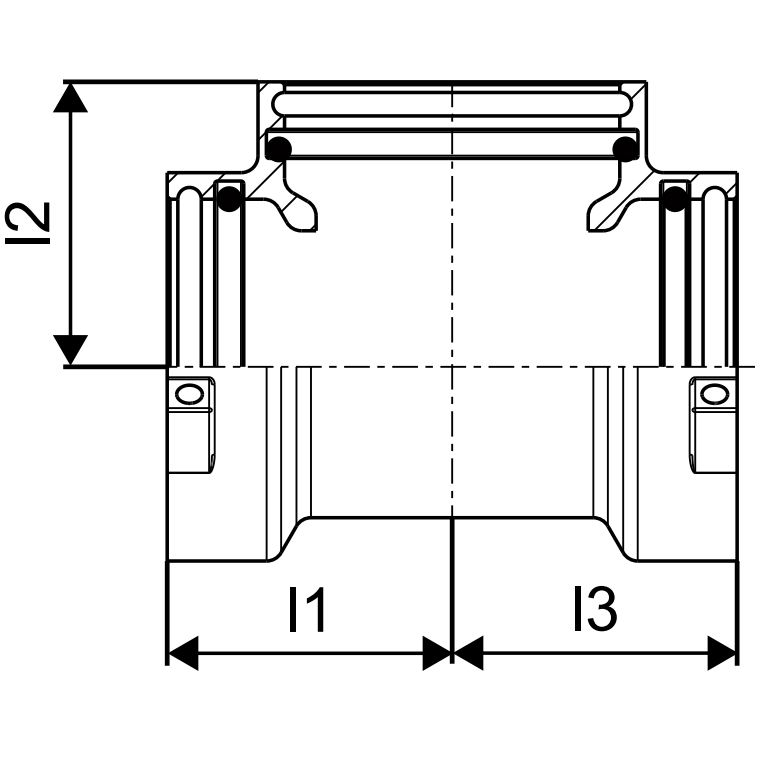
l2
l1
l3