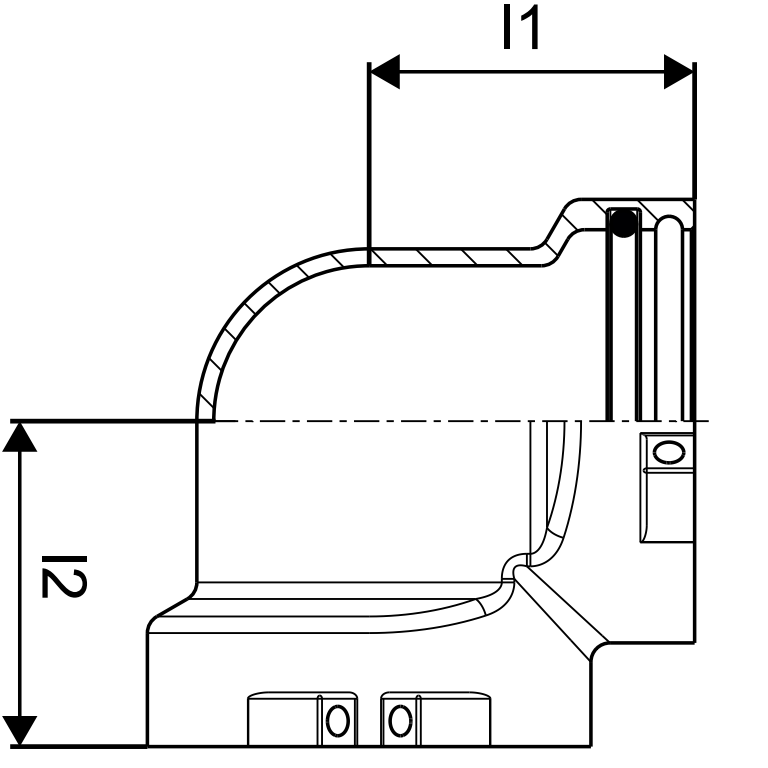
l1
l2